ГОСТ Р 50133—92
(ИСО 3540—76)

ГОСУДАРСТВЕННЫЙ СТАНДАРТ РОССИЙСКОЙ ФЕДЕРАЦИИ

КРАСЯЩИЕ ЛЕНТЫ НА БУМАЖНОЙ ИЛИ ПОЛИМЕРНОЙ ОСНОВЕ

ХАРАКТЕРИСТИКИ СЕРДЕЧНИКОВ

Издание официальное

БЗ 6—92/660

ГОССТАНДАРТ РОССИИ
Москва

gost.e-ecolog.ru

УДК 681.61.0064.348:006.354 Группа Т72

ГОСУДАРСТВЕННЫЙ СТАНДАРТ РОССИЙСКОЙ ФЕДЕРАЦИИ

КРАСЯЩИЕ ЛЕНТЫ НА БУМАЖНОЙ ИЛИ ПОЛИМЕРНОЙ ОСНОВЕ

Характеристики сердечников

Paper or plastic printing ribbons. Characteristics of cores

ГОСТ Р 50133—92 (ИСО 3540—76)

ОКП 42 6910

Дата введения 01.01.93

1. НАЗНАЧЕНИЕ И ОБЛАСТЬ ПРИМЕНЕНИЯ

Настоящий стандарт распространяется на сердечники катушек, предназначенных для красящих лент шириной 8 мм на бумажной или полимерной основе, применяемых в пишущих и печатных устройствах систем информационной технологии и устанавливает основные размеры сердечников.

Требования настоящего стандарта являются обязательными.

2. РАЗМЕРЫ СЕРДЕЧНИКОВ

Размеры сердечников (черт. 1):

диаметр внутреннего отверстия: $18\,^{+0,2}_{0}$ мм;

наружный диаметр: от 38 до 40 мм;

ширина обода H_e: $(8\pm0,1)$ мм;

ширина ступицы H_i: $H_i < H_e$.

3. ДОПОЛНИТЕЛЬНЫЕ ЭЛЕМЕНТЫ В СЕРДЕЧНИКАХ

Сердечники могут быть с одним или двумя отверстиями в диске катушки и с шпоночным пазом (черт. 2).

3.1. Размеры и расположение отверстий

Если требуется одно — два отверстия в диске катушки, их размеры должны быть диаметром $4\,^{+0,2}_{0}$ мм и их центры должны быть расположены диаметрально противоположно друг другу по окружности, диаметр которой $(28,5\pm0,05)$ мм.

Издание официальное

© Издательство стандартов, 1992

Настоящий стандарт не может быть полностью или частично воспроизведен, тиражирован и распространен без разрешения Госстандарта России

3.2. Размеры шпоночного паза

Если требуется шпоночный паз, то его размеры должны быть: ширина (1,6±0,12) мм и глубина (0,8±0,12) мм.

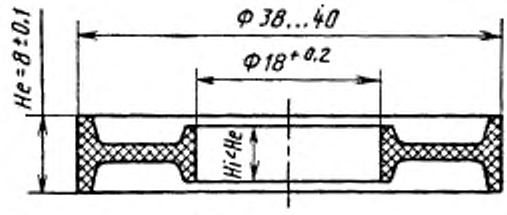

Черт. 1

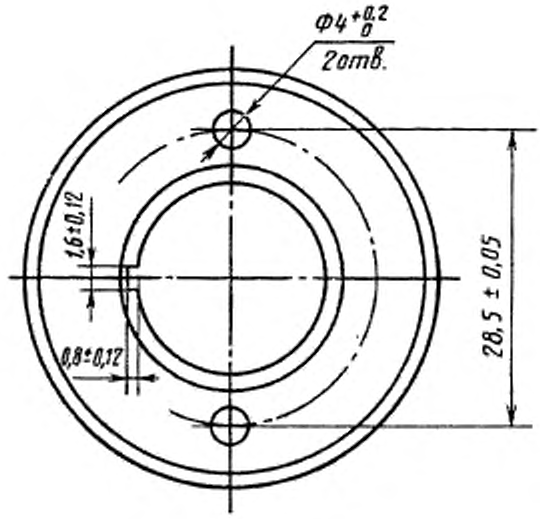

Черт. 2

ИНФОРМАЦИОННЫЕ ДАННЫЕ

1. ПОДГОТОВЛЕН И ВНЕСЕН ТК 225 «Средства механизации и автоматизации управленческого и инженерно-технического труда»

2. УТВЕРЖДЕН И ВВЕДЕН В ДЕЙСТВИЕ Постановлением Госстандарта России от 11.08.92 № 926
Настоящий стандарт подготовлен методом прямого применения международного стандарта ИСО 3540—76 «Красящие ленты на бумажной или полимерной основе. Характеристики сердечников» и полностью ему соответствует

3. Срок проверки — 1997 г., периодичность — 5 лет

Редактор *В. М. Лысенкина*
Технический редактор *В. Н. Малькова*
Корректор *А. В. Прокофьева*

Сдано в наб. 09.09.92 Подп. к печ. 22.10.92 Усл. п. л. 0,25. Усл. кр.-отт. 0,25. Уч.-изд. л. 0,14. Тираж 98 экз.

Ордена «Знак Почета» Издательство стандартов, 123557, Москва, ГСП, Новопресненский пер., 3
Тип. «Московский печатник». Москва, Лялин пер., 6 Зак. 1486

gost.e-ecolog.ru