ГОСТ Р 50448—92
(ИСО 92—76)

ГОСУДАРСТВЕННЫЙ СТАНДАРТ РОССИЙСКОЙ ФЕДЕРАЦИИ

МАШИНЫ ТЕКСТИЛЬНЫЕ И ОБОРУДОВАНИЕ ВСПОМОГАТЕЛЬНОЕ. ОБОРУДОВАНИЕ ПРЯДИЛЬНОЕ

ОПРЕДЕЛЕНИЕ СТОРОН (ЛЕВОЙ ИЛИ ПРАВОЙ)

Издание официальное

БЗ 12—92/1278

ГОССТАНДАРТ РОССИИ
Москва

gost.e-ecolog.ru

УКД 674.052.327:006.354 Группа Г62

ГОСУДАРСТВЕННЫЙ СТАНДАРТ РОССИЙСКОЙ ФЕДЕРАЦИИ

МАШИНЫ ТЕКСТИЛЬНЫЕ И ОБОРУДОВАНИЕ ВСПОМОГАТЕЛЬНОЕ ОБОРУДОВАНИЕ ПРЯДИЛЬНОЕ

Определение сторон (левой или правой)

Textile machinery and accessories.
Spinning machinery
Definition of side (left or right)

ГОСТ Р 50448—92 (ИСО 92—76)

ОКП 51 1250

Дата введения 01.01.94

1. НАЗНАЧЕНИЕ И ОБЛАСТЬ ПРИМЕНЕНИЯ

Настоящий стандарт устанавливает порядок определения сторон (левой или правой) прядильного оборудования.

2. ОБОРУДОВАНИЕ ПРЯДИЛЬНОЕ С ДВИЖЕНИЕМ ПРОДУКТА В ОДНОМ НАПРАВЛЕНИИ

Для определения стороны предпрядильной машины, в которой продукт движется в одном направлении, необходимо смотреть в направлении, противоположном движению этого продукта.

Примеры: разрыхлительно-очистительные, кардочесальные, ленточные и ровничные машины.

Издание официальное

© Издательство стандартов, 1993

Настоящий стандарт не может быть полностью или частично воспроизведен, тиражирован и распространен без разрешения Госстандарта России

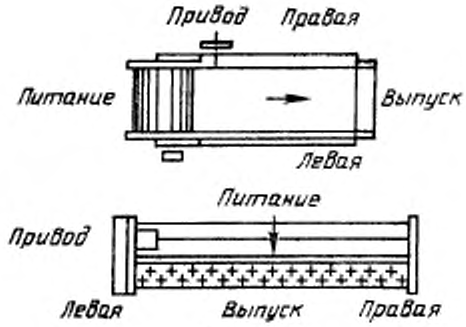

Черт. 1

3. ОБОРУДОВАНИЕ ПРЯДИЛЬНОЕ С ДВИЖЕНИЕМ ПРОДУКТА В РАЗНЫХ НАПРАВЛЕНИЯХ

Для определения сторон предпрядильной машины, в которой продукт движется в разных направлениях, необходимо смотреть в направлении, противоположном движению, где волокно подвергается основной обработке.

Примеры: гребнечесальные и холстовытяжные машины.



Черт. 2

4. ДВУСТОРОННЯЯ ПРЯДИЛЬНАЯ МАШИНА

Для определения стороны двусторонней прядильной машины необходимо смотреть в сторону привода выпускных цилиндров.

Также определяются стороны машины с приводом в центре, где левая и правая стороны смонтированы вместе.

Примеры: кольцепрядильные, кольцекрутильные машины и машины двойного кручения.

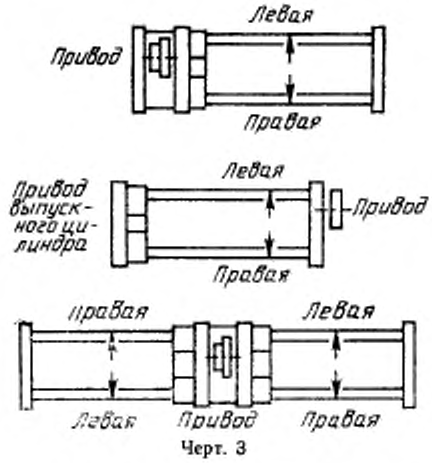

Черт. 3

ИНФОРМАЦИОННЫЕ ДАННЫЕ

1. **ПОДГОТОВЛЕН И ВНЕСЕН** Техническим комитетом ТК 314 «Текстильные машины и оснастка»

2. **УТВЕРЖДЕН И ВВЕДЕН В ДЕЙСТВИЕ** Постановлением Госстандарта России
Настоящий стандарт подготовлен методом прямого применения международного стандарта ИСО 92—76 «Машины текстильные и оборудование вспомогательное. Машины прядильные. Определение сторон (правой или левой)» и полностью ему соответствует

3. Срок проверки 2003 г., периодичность проверки — 10 лет
4. ВВЕДЕН ВПЕРВЫЕ

Редактор *А. Л. Владимиров*
Технический редактор *О. Н. Никитина*
Корректор *О. Я. Чернецова*

Сдано в наб. 03.02.93. Подп. в печ. 31.03.93. Усл. п. л. 0,23. Усл. Кр.-отт. 0,23. Уч.-изд. л. 0,20. Тир. 268 экз. С 61.

Ордена «Знак Почета» Издательство стандартов, 107076, Москва, Колодезный пер., 14.
Калужская типография стандартов, ул. Московская, 256. Зак. 303

gost.e-ecolog.ru