ГОСТ Р 50055—92
(ИСО 572—76)

ГОСУДАРСТВЕННЫЙ СТАНДАРТ РОССИЙСКОЙ ФЕДЕРАЦИИ

МАШИНЫ ТЕКСТИЛЬНЫЕ И ОБОРУДОВАНИЕ ВСПОМОГАТЕЛЬНОЕ. ЧЕЛНОКИ ДЛЯ АВТОМАТИЧЕСКИХ ТКАЦКИХ СТАНКОВ СО СМЕНОЙ ШПУЛЬ

РАЗМЕРЫ

Издание официальное

БЗ 4—92/421

ГОССТАНДАРТ РОССИИ
Москва

gost.e-ecolog.ru

УДК 677.054.842.2.001.24:006.354 Группа Г62

ГОСУДАРСТВЕННЫЙ СТАНДАРТ РОССИЙСКОЙ ФЕДЕРАЦИИ

МАШИНЫ ТЕКСТИЛЬНЫЕ И ОБОРУДОВАНИЕ ВСПОМОГАТЕЛЬНОЕ. ЧЕЛНОКИ ДЛЯ АВТОМАТИЧЕСКИХ ТКАЦКИХ СТАНКОВ СО СМЕНОЙ ШПУЛЬ

Размеры

Textile machinery and accessories. Shuttles for pirn changing automatic looms. Dimensions

ГОСТ Р 50055—92

(ИСО 572—76)

ОКП 96 7161

Дата введения 01.07.93

1. НАЗНАЧЕНИЕ И ОБЛАСТЬ ПРИМЕНЕНИЯ

Настоящий стандарт устанавливает размеры челноков с углом стенки 90° для автоматических станков со сменой шпуль. Требования настоящего стандарта являются обязательными для вновь проектируемого оборудования.

2. ССЫЛКИ

ГОСТ 29260—91 (ИСО 143—77) «Текстильные машины и оборудование вспомогательное. Шпули уточные для автоматических ткацких станков».

3. РАЗМЕРЫ

Размеры приведены на чертеже и в таблице.

Издание официальное

© Издательство стандартов, 1992

Настоящий стандарт не может быть полностью или частично воспроизведен, тиражирован и распространен без разрешения Госстандарта России

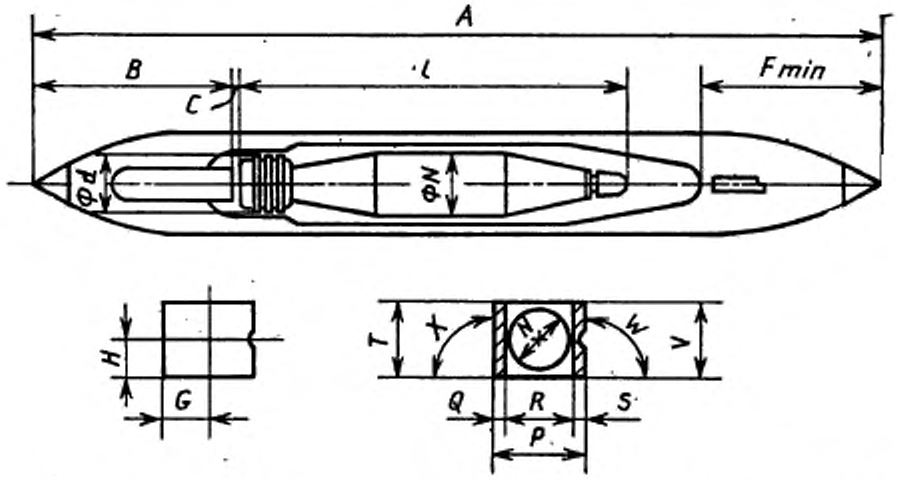

A — общая длина челнока; *B* — расстояние от носка челнока до направляющей обоймы, равное 95 мм; *C* — зазор между направляющими и основанием шпули (максимальный или минимальный); *d* — диаметр шпули (по ГОСТ 29260); F_{min} — минимальное расстояние между носком и внутренней выемкой челнока, равное 85 мм; *G* — расстояние от задней стенки челнока до центра носка; *H* — высота от основания челнока до носка; *l* — длина шпули (по ГОСТ 29260); *N* — диаметр намотки шпули; *P* — ширина челнока; *Q* — толщина задней стенки; *R* — внутренняя ширина челнока; *S* — толщина передней стенки; *T* — высота задней стенки; *V* — высота передней стенки; *W* — угол между передней стенкой и основанием, равный 90°; *X* — угол между задней стенкой и основанием, равный 90°

P×*T*		*A*	*X* (по ГОСТ 29260)
Узкие серии	Широкие серии		
42×29	46×29	385	24,4×172
46×32	50×32	385	27,2×172
46×32	50×32	410	27,2×190
46×35	50×35	425	30,3×200
46×35	50×35	450	30,3×220
52×39	—	450	34,0×220
—	55×42	450	34,0×220
—	55×42	475	34,0×240
60×46	—	475	34,0×240

ИНФОРМАЦИОННЫЕ ДАННЫЕ

1. **ПОДГОТОВЛЕН И ВНЕСЕН** Техническим комитетом ТК № 314 «Текстильные машины и оснастка»

2. **УТВЕРЖДЕН И ВВЕДЕН В ДЕЙСТВИЕ** Постановлением Госстандарта России от 28.07.92 № 792

   Настоящий стандарт подготовлен методом прямого применения международного стандарта ИСО 572 «Машины текстильные и оборудование вспомогательное. Челноки для автоматических ткацких станков со сменой шпуль. Размеры» и полностью ему соответствует

3. Срок проверки 1997 г., периодичность проверки — 5 лет

4. **ВВЕДЕН ВПЕРВЫЕ**

5. **ССЫЛОЧНЫЕ НОРМАТИВНО-ТЕХНИЧЕСКИЕ ДОКУМЕНТЫ**

Обозначение НТД, на который дана ссылка	Номер раздела
ГОСТ 29260—91	3

Редактор *Р. Г. Говердовская*
Технический редактор *В. Н. Малькова*
Корректор *Н. Л. Шнайдер*

Сдано в наб. 24.08.92 Подп. к печ. 05.10.92 Усл. п. л. 0,25. Усл. кр.-отт. 0,25. Уч.-изд. л. 0,18. Тираж [illegible] экз.

gost.e-ecolog.ru

Ордена «Знак Почета» Издательство стандартов, 123557, Москва, ГСП, Новопресненский пер., 3
Тип. «Московский печатник». Москва, Лялин пер., 6. Зак. 1416