ГОСТ 29240—91
(ИСО 5420—83)

МЕЖГОСУДАРСТВЕННЫЙ СТАНДАРТ

РАЗВЕРТКИ

ТЕРМИНЫ, ОПРЕДЕЛЕНИЯ И ТИПЫ

Издание официальное

БЗ 11—2003

ИПК ИЗДАТЕЛЬСТВО СТАНДАРТОВ
Москва

gost.e-ecolog.ru

УДК 001.4:621.951.7:006.354 Группа Г00

МЕЖГОСУДАРСТВЕННЫЙ СТАНДАРТ

РАЗВЕРТКИ

Термины, определения и типы

Reamers. Terms, definitions and types

ГОСТ 29240—91

(ИСО 5420—83)

МКС 01.040.25
25.100.30
ОКП 39 1710, 39 1720, 39 1730

Дата введения 01.01.93

Настоящий стандарт устанавливает термины и определения понятий конструктивных размеров, геометрических параметров и типов разверток.

Термины, установленные настоящим стандартом, обязательны для применения во всех видах документации и литературы (по данной научно-технической отрасли), входящих в сферу работ по стандартизации и (или) использующих результаты этих работ.

1. Для каждого понятия установлен один стандартизованный термин.

2. Заключенная в круглые скобки часть термина может быть опущена при использовании термина в документах по стандартизации.

В алфавитном указателе данные термины приведены отдельно с указанием номера одной статьи.

3. Приведенные определения можно, при необходимости, изменять, вводя в них производные признаки, раскрывая значения используемых в них терминов. Изменения не должны нарушать объем и содержание понятий, определенных в данном стандарте.

В случаях, когда в термине содержатся все необходимые и достаточные признаки понятия, определение не приводится и вместо него ставится прочерк.

4. В стандарте приведены иноязычные эквиваленты стандартизированных терминов на немецком (de), английском (en) и французском (fr) языках.

5. В стандарте приведены алфавитные указатели терминов на русском языке и иноязычных эквивалентах.

Термины-эквиваленты на итальянском, голландском и словацком языках приведены в приложении.

6. Стандартизованные термины набраны полужирным шрифтом, их краткие формы — светлым*.

* Вводная часть стандарта приведена в соответствии с типовой вводной частью, принятой для государственных стандартов на термины и определения.

Издание официальное **Перепечатка воспрещена**

© Издательство стандартов, 1992
© ИПК Издательство стандартов, 2004

1. ТЕРМИНЫ И ОПРЕДЕЛЕНИЯ КОНСТРУКТИВНЫХ РАЗМЕРОВ И ГЕОМЕТРИЧЕСКИХ ПАРАМЕТРОВ РАЗВЕРТОК

1.1 **ось (развертки):** Продольная центровая линия развертки (черт. 1А, 1В и 1С)

de Achce
en axis
fr axe

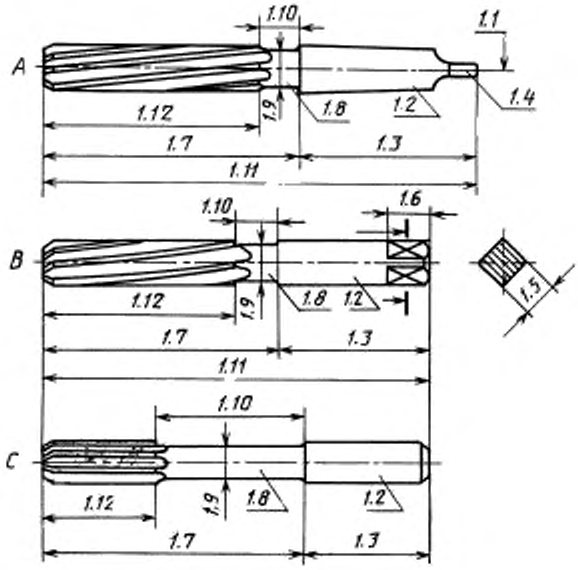

Черт. 1

1.2 **хвостовик (развертки):** Часть развертки, с помощью которой она закрепляется в патроне и приводится во вращение (см. черт. 1А, 1В и 1С)

de Schaft
en shank
fr queue

1.2.1 **конический хвостовик (развертки):** — (см. черт. 1А)

de Kegelschaft
en taper shank
fr queue conique

1.2.2 **цилиндрический хвостовик (развертки) с квадратом** (см. черт. 1В)

de Zylinderschaft mit Vierkant
en parallel shank with hand square
fr queue cylindrique à carré d'entraînement

1.2.3 **цилиндрический хвостовик (развертки):** — (см. черт. 1С)

de Zylinderschaft
en parallel shank
fr queue cylindrique

1.3 **длина хвостовика (развертки):** Расстояние части развертки после выточки за канавками до конца развертки (см. черт. 1А, 1В и 1С)

de Schaftlänge
en shank length
fr longueur de queue

1.4 **лапка (развертки):** Плоский конец конического хвостовика, входящий в паз втулки и используемый для передачи крутящего момента, а также для его извлечения из втулки (см. черт. 1А)

de Austreiblappen
en tang
fr tenon

1.5 **размер квадрата (развертки):** Расстояние между плоскостями квадарата на конце цилиндрического хвостовика (см. черт. 1В)

de Vierkantmaß
en size of square
fr dimension du carré

1.6 **длина квадрата (развертки):** Расстояние, измеренное вдоль оси квадрата на конце цилиндрического хвостовика (см. черт. 1В)

de Vierkantlänge
en length of square
fr longueur du carré

1.7 **корпус (развертки):** Часть развертки от переднего торца до хвостовика (см. черт. 1а, 1В и 1С)

de Körper
en body
fr corps

1.8 **шейка (развертки):** Цилиндрическая часть корпуса с уменьшенным диаметром корпуса

de Hals
en recess
fr gorge

1.9 **диаметр шейки (развертки):** Цилиндрическая часть корпуса с заниженным размером (см. черт. 1А, 1В и 1С)

de Halsdurchmesser
en recess diameter
fr diamètre de gorge

1.10 **длина шейки (развертки):** Расстояние вдоль оси цилиндрической части корпуса с заниженным диаметром (см. черт. 1А, 1В и 1С)

de Halslänge
en recess length
fr longueur de gorge

1.11 **общая длина (развертки):** Расстояние от переднего торца до конца хвостовика развертки, исключая наружные центры, если они имеются (см. черт. 1А, 1В и 1С)

de Gesamtlänge
en overall length
fr longueur totale

1.12 **длина рабочей части (развертки):** Длина развертки вдоль оси, имеющая стружечные канавки, включая заходную фаску (1.17, 1.18), заборный конус (1.13) и калибрующую часть инструмента (см. черт. 1А, 1В и 1С)

de Schneidenlänge
en cutting edge length
fr longueur taillée

1.13 **заборный конус (развертки):** Часть развертки, начинающаяся от переднего торца до диаметра калибрующей части инструмента (черт. 2В)

de langer Anschnitt (bei Hand-Reibahle)
en taper lead; starting taper
fr entrée conique

1.14 **длина заборного конуса (развертки):** Расстояние, измеренное вдоль оси заборного конуса (1.13) (см. черт. 2В)

de Länge des langen Anschnitts
en taper lead length
fr longueur de l'entrée conique

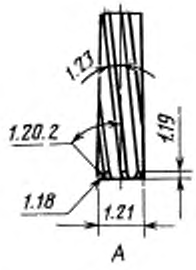

Режущая часть машинной цилиндрической развертки

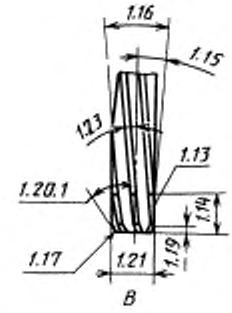

Режущая часть ручной развертки

Черт. 2

1.15 **угол заборного конуса (развертки):** Угол между осью развертки (1.1) и проекцией главной режущей кромки (1.31) на плоскость, проходящую через ось и уголок (1.35) (см. черт. 2В и 4В)

de Anschnittwinkel (Einstellwinkel) bei langem Anschnitte
en taper lead angle
fr angle de l'entrée conique

1.16 **общий угол заборного конуса (развертки):** Угол, образованный проекциями режущих кромок на плоскость, проходящую через ось заборного конуса (1.13) (см. черт. 2В)

de Kegelwinkel des langen Anschnitts
en included angle of taper lead
fr angle total de l'entrée

1.17 **нережущая фаска (развертки)**: Коническая поверхность у переднего торца ручной развертки, обеспечивающая ее вход в отверстие (см. черт. 2В)

de Einführungsfase (nichtschneidend)
en bevel lead (non-cutting); bevel
fr chanfrein d'entrée (non coupant)

1.18 **режущая фаска (развертки):** Коническая поверхность режущей части у переднего торца машинной развертки, обеспечивающая вход развертки в отверстие (черт. 2А)

de Anschnitt (Hauptschneide)
en bevel lead (cutting); chamfer
fr chanfrein d'entrée (coupant)

1.19 **длина режущей фаски (развертки):** Длина режущей фаски, измеренная вдоль оси (см. черт. 2А, 2В и 4А)

de Länge der Einführungsfase, Anschnittlänge
en bevel lead length; chamfer length
fr longueur du chanfrein d'entrée

1.20 **угол фаски (развертки):** —

de Neigungswinkel der Einführungsfase
en bevel lead angle; bevel angle
fr angle du chanfrein d'entrée

1.20.1 **угол нережущей фаски (развертки):** Угол фаски между образующей фаски ручной развертки и ее осью (1.1) (см. черт. 2В)

de Neigungswinkel der Einführungsfase (nichtschneidend)
en bevel lead angle (non-cutting); bevel angle
fr angle du chanfrein d'entrée non coupant

1.20.2 **угол режущей фаски (развертки):** Угол между осью машинной развертки (1.1) и проекцией главной режущей кромки (1.31) на плоскость, содержащую ось развертки и уголок (1.35) (см. черт. 2А и 4А)

de Anschnittwinkel (Einstellwinkel der Hauptschneide)
en bevel lead angle (cutting); chamfer angle
fr angle du chanfrein d'entrée coupant

1.21 **диаметр развертки:** Размер цилиндрической поверхности ленточки, измеренный со стороны переднего торца сразу за заборным конусом (1.13, 1.18) (см. черт. 2А и 2В)

de Schneidendurchmesser
en cutting diameter
fr diamètre coupant

1.22 **обратная конусность по диаметру** (развертки): Уменьшение диаметра развертки (1.21) от начала калибрующей части к хвостовику, обеспечивающая зазор в любой точке по диаметру

de Durchmesserverjüngung
en back taper on diameter
fr conicité arrière

1.23 **угол винтовой линии зуба (развертки):** Угол между проекцией вспомогательной режущей кромки (1.32) и осью развертки (1.1) в секущей плоскости (см. черт. 2А и 2В)

de Seitenspanwinkel
en helix angle
fr angle d'hélice

1.24 **движение при резании (разверткой):** Относительное перемещение режущей кромки развертки и заготовки

de Schneidrichtung
en rotation of cutting
fr rotation

1.24.1 **праворежущая развертка:** Развертка, вращающаяся по часовой стрелке, если смотреть со стороны заднего торца, и против часовой стрелки, если смотреть со стороны переднего торца

de rechtsschneidende Reibahle
en right-hand cutting reamer
fr alésoir à coupe à droite

1.24.2 **леворежущая развертка:** Развертка, вращающаяся против часовой стрелки, если смотреть со стороны заднего торца, и по часовой стрелке, если смотреть со стороны переднего торца развертки

de linksschneidende Reibahle
en left-hand cutting reamer
fr alésoir à coupe à gauche

1.25 **канавка (развертки):** Прямая или винтовая, правая или левая канавка между соседними зубьями на корпусе (1.7) развертки, позволяющая размещать и удалять стружку и обеспечивать подвод смазочно-охлаждающей жидкости (черт. 3)

de Spannut
en flute
fr goujure

1.26 **задняя поверхность зуба (развертки):** Часть корпуса (1.7), оставшаяся после образования канавки и включающая в себя как поверхность цилиндрической ленточки (1.28), так и поверхность под задним углом (1.29) (см. черт. 3)

de Schneidstollen
en fluted land; land
fr lèvre

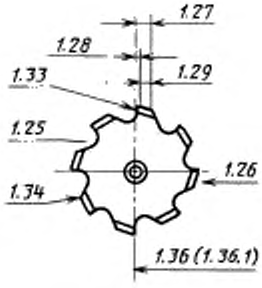

Черт. 3

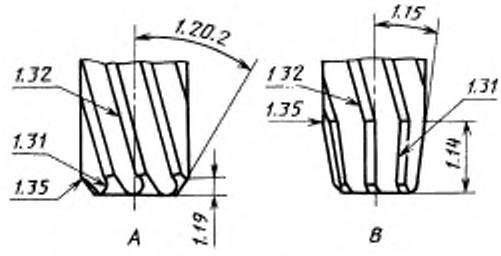

Черт. 4

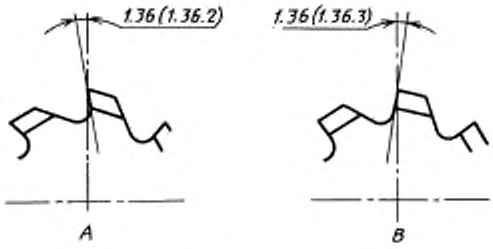

Черт. 5

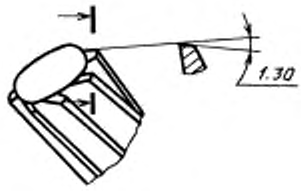

Черт. 6

1.27 **ширина задней поверхности зуба (развертки):** Расстояние между вспомогательной режущей кромкой (1.32) и затылочной кромкой (1.34), измеренное нормально к винтовой поверхности (1.23) (см. черт. 2В, 3, 4А и 4В)

de Schneidstollendicke
en width of fluted land; width of land
fr largeur de lèvre

1.28 **цилиндрическая ленточка зуба (развертки):** Узкая цилиндрическая поверхность в начале задней поверхности зуба (1.26) (см. черт. 3)

de Rundfase der Nebenfreifläche
en circular land; margin
fr listel (ou témoin cylindrique)

1.29 **угловая задняя поверхность зуба (развертки):** Часть задней поверхности зуба (1.26), расположенная под углом за цилиндрической ленточкой (1.28) (см. черт. 3)

de Nebenfreifläche
en clearance
fr dégagement

1.30 **задний угол на заборном конусе (развертки)** α_n: Угол, образованный главной задней поверхностью и плоскостью, касательной к направлению перемещения главной режущей кромки (1.31) развертки в выбранной точке, измеренный в плоскости, перпендикулярной к главной режущей кромке (1.31) (черт. 6)

de Freiwinkel der Hauptschneide
en lead normal clearance
fr dépouille normale de l'entrée

1.31 **главная режущая кромка (развертки):** Линия сопряжения поверхности канавки (1.25) с задней поверхностью на заборном конусе (1.13) или на режущей фаске (1.18) (см. черт. 4А и 4В)

de Hauptschneide
en major cutting edge
fr arête principale

1.32 **вспомогательная режущая кромка (развертки):** Линия сопряжения поверхности канавки (1.25) и цилиндрической ленточки (1.28) (см. черт. 4А и 4В)

de Nebenschneide
en minor cutting edge
fr arête secondaire

1.33 **передняя поверхность (развертки):** Поверхность канавки, прилегающая к режущей кромке, по которой сходит стружка в процессе резания (см. черт. 3)

de Spanfläche
en face
fr face de coupe

1.34 **затылочная кромка (развертки):** Линия сопряжения задней поверхности, обеспечивающей зазор (1.29), с поверхностью канавки (1.25) (см. черт. 3)

de Schneidrückenkante
en heel
fr talon

1.35 **уголок (развертки):** Пересечение главной режущей кромки (1.31) и вспомогательной режущей кромки (1.32) (см. черт. 4А и 4В)

de Schneidenecke
en corner
fr bec

1.36 **передний угол (развертки)** γ_p **:** Угол, измеренный у уголка и образованный передней поверхностью (1.33) и основной плоскостью, проходящей через уголок и ось развертки (1.1) (черт. 3, 5А и 5В)

de Orthogonal-Spanwinkel (an der Schneidenecke)
en back rake angle
fr angle de coupe vers l'arrière

1.36.1 **радиальная передняя поверхность (развертки):** Поверхность, проекция которой в плоскости, перпендикулярной к оси развертки (1.1), совпадает с радиальной линией (см. черт. 3).

de radiale Spanfläche
en radial face
fr coupe nulle

Примечание. В этом случае передний угол равен 0° и передняя поверхность называется радиальной

1.36.2 **поднутренная поверхность (развертки):** Поверхность, проекция которой в плоскости, перпендикулярной к оси развертки (1.1), образует с радиальной линией передний угол, расположенный за радиальной линией относительно направления вращения развертки (см. черт. 5А).

de Spanfläche mit positivem Spanwinkel
en undercut face
fr coupe positive

Примечание. В этом случае передний угол является положительным и поверхность (1.33) называется поднутренней

1.36.3 **отваленная передняя поверхность (развертки):** Поверхность, проекция которой в плоскости, перпендикулярной к оси развертки (1.1), образует с радиальной линией передний угол, расположенный перед радиальной линией относительно направления вращения развертки (см. черт. 5В).

de Spanfläche mit negativem Sranwinkel
en overcut face
fr coupe négative

Примечание. В этом случае передний угол является отрицательным и поверхность (1.33) называется отваленной

2. ОСНОВНЫЕ ТИПЫ РАЗВЕРТОК И СООТВЕТСТВУЮЩИЕ ТЕРМИНЫ И ОПРЕДЕЛЕНИЯ ИХ ПАРАМЕТРОВ*

2.1 Ручная развертка по ГОСТ 7722

de Hand-Reibahle
en hand reamer
fr alésoir à main



2.2 Машинная развертка с длинной рабочей частью и хвостовиком «конус Морзе» по ГОСТ 11172

de Maschinen-Reibahle mit Morsekegelschaft, mit langen Schneiden
fr alésoir a machine, à gouiures, longues, à queue cône Morse



2.3 Машинная развертка с цилиндрическим хвостовиком для крепления в патроне по ГОСТ 1672, тип 1

de Maschinen-Reibahle mit Zylinderschaft
en parallel shank machine chucking reamer
fr alésoir à machine, à queue cylindrique



2.4 Машинная развертка с хвостовиком «конус Морзе» для крепления в патроне по ГОСТ 1672, тип 2

de Maschinen-Reibahle mit Morsekegelschaft
en Morse taper shank machine chucking reamer
fr alésoir à machine, à queue cône Morse

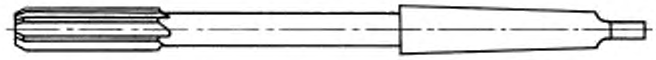

2.5 Ручная развертка для отверстий под конические штифты по ГОСТ 11177

de Hahd-Kegelreibahle für Kegelstiftbohrungen
en hand taper pin reamer
fr alésoir à main pour trous de goupilles

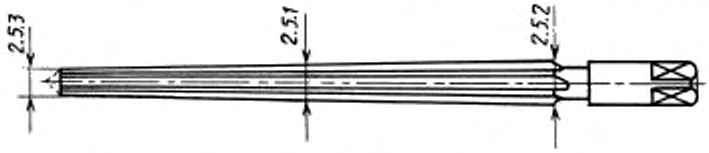

* Типы разверток приведены в соответствии с ИСО 5420—83.

2.5.1 **угол конуса (развертки):** Угол, образованный режущими кромками конической развертки, обычно выражаемый пропорцией или коэффициентом

de Kegelwinkel
en included angle of taper
fr angle du cône d'un alésoir conique

2.5.2 **наибольший диаметр конца конуса (развертки):** Наибольший диаметр, измеренный по режущим кромкам конической развертки

de großer Durchmesser
en large end diameter
fr diamètre au gros bout

2.5.3 **наименьший диаметр конца конуса (развертки):** Наименьший диаметр, измеренный по режущим кромкам конической развертки

de kleiner Durchmesser
en small end diameter
fr diamèter au petit bout

2.6 Машинная развертка для отверстий под конические штифты с хвостовиком «конус Морзе» по ГОСТ 10081

de Maschinen-Kegelraibahle für Kegelstiftbohrugen, mit Morsekegelschaft
en machine taper pin reamer with Morse taper shank
fr alésoir à machin pour trous de goupilles coniques, à queue cône Morse



2.7 Машинная развертка для отверстий под конические штифты с цилиндрическим хвостовиком по ГОСТ 10081

de Maschinen-Kegelreibahle für Kegelstiftbohrungen, mit Zilinderschaft
en machine taper pin reamer with parallel shank
fr alésoir à machine pour trous de goupilles coniques, à queue cylindrique



2.8 Машинная котельная развертка с хвостовиком «конус Морзе» по ГОСТ 18121

de Nietlochreibahle mit Morsekegelschaft
en Morse taper shank machine bridge reamer
fr alésoir de chaudronnerie, à machine

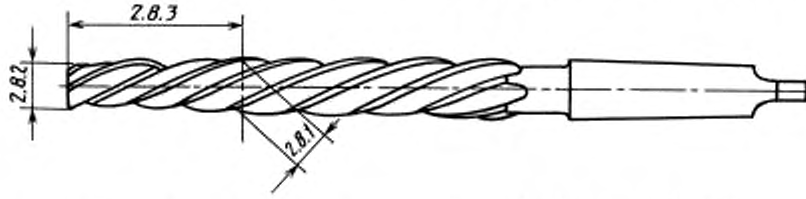

2.8.1 **номинальный диаметр (развертки):** —

de Nenndurchmesser der Reibahle
en nominal diameter of reamer
fr diametre nominal de l'alésoir

2.8.2 **наименьший диаметр конца конуса (развертки):** —

de kleiner Durchmesser
en small end diameter
fr diamètre au petit bout

2.8.3 **длина режущей кромки на заборном конусе (развертки):** —

de Länge des kegeligen Schneidteiles
en tapered cutting edre length
fr longueur de l'entreé conique

2.9 Чистовая развертка для конусов Морзе и метрических с цилиндрическим хвостовиком по ГОСТ 11182 и ГОСТ 11183

de Hand-Kegelreibahle für Morsekegel und metrische Kegel, mit Zilinderschaft
en finishing reamer for Morse and metric tapers with parallel shank
fr alésoir de finition pour cône Morse et metrique, à queue cylindrique



2.10 Развертка чистовая для конусов Морзе и метрических с хвостовиком «конус Морзе» по ГОСТ 10079 и ГОСТ 10080

de Maschinen-Reibahle für Morsekegel und metrische Kegel, mit Morsekegelschaft
en finishing reamer for Morse and metric tapers with Morse taper shank
fr alésoir de finition pour cônes Morse et metrique, à queue cône Morse



2.11 Развертка черновая для конусов Морзе и метрических с хвостовиком «конус Морзе» по ГОСТ 10079 и ГОСТ 10080

de Schrupp-Reibahle für Morsekegel und metrische Kegel, mit Morsekegelschaft
en roughing reamer for Morse and metric tapers with Morse taper shank
fr alésoir D'ébouche pour cônes Morse et métrique, à cône Morse

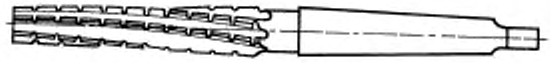

2.12 Насадная развертка с коническим посадочным отверстием по ГОСТ 1672, тип 3

de Aufsteck-Reibahle mit kegeliger Bohrung
en hell reamer with taper bore
fr alésoir creux (de finition) à alésage conique

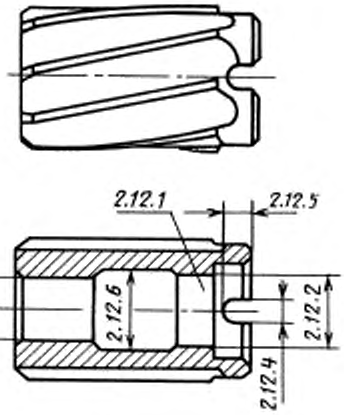

2.12.1 **коническое отверстие (развертки):** Коническое отверстие насадной развертки для закрепления развертки на ее рабочей оправке

de kegelige Bohrung
en taper bore
fr alésage conique

2.12.2 **наибольший диаметр посадочного отверстия (развертки):** Диаметр конического отверстия (2.12.1) насадной развертки, измеренный на заднем торце

de großer Durchmesser der Bohrung
en large end diameter of the bore
fr gros diamétre de l'alésage

2.12.3 **наименьший диаметр посадочного отверстия (развертки):** Диаметр конического отверстия насадной развертки, измеренный у переднего торца развертки

de kleiner Durchmesser der Bohrung
en small end diameter of the bore
fr petit diamètre de l'alésage

2.12.4 **ширина шпоночного паза (развертки) для привода:** Ширина шпоночного паза на заднем торце развертки

de Quernutbreite
en driving slot width
fr largeur du logement de tenon

2.12.5 **глубина шпоночного паза (развертки) для привода:** Размер шпоночного паза, измеренный от заднего торца развертки до дна паза

de Quernuttiefe
en driving slot depth
fr profondeur du logement de tenon

2.12.6 **выточка (развертки):** Цилиндрическое отверстие, обеспечивающее диаметральный зазор в коническом отверстии (2.12.1)

de Aussparung
en recess
fr chambrage

АЛФАВИТНЫЙ УКАЗАТЕЛЬ ТЕРМИНОВ НА РУССКОМ ЯЗЫКЕ

выточка 2.12.6
выточка развертки 2.12.6
глубина шпоночного паза для привода 2.12.5
глубина шпоночного паза развертки для привода 2.12.5
движение при резании 1.24
движение при резании разверткой 1.24
диаметр конца конуса наибольший 2.5.2
диаметр конца конуса наименьший 2.5.3; 2.8.2
диаметр конца конуса развертки наибольший 2.5.2
диаметр конца конуса развертки наименьший 2.5.3; 2.8.2
диаметр номинальный 2.8.1
диаметр развертки 1.21
диаметр развертки номинальный 2.8.1
диаметр посадочного отверстия наибольший 2.12.2
диаметр посадочного отверстия наименьший 2.12.3
диаметр посадочного отверстия развертки наибольший 2.12.2
диаметр посадочного отверстия развертки наименьший 2.12.3
диаметр шейки 1.9
диаметр шейки развертки 1.9
длина заборного конуса 1.14
длина заборного конуса развертки 1.14
длина квадрата 1.6
длина квадрата развертки 1.6
длина общая 1.11
длина рабочей части 1.12
длина рабочей части развертки 1.12
длина развертки общая 1.11
длина режущей кромки на заборном конусе 2.8.3
длина режущей кромки на заборном конусе развертки 2.8.3
длина режущей фаски 1.19
длина режущей фаски развертки 1.19
длина хвостовика 1.3
длина хвостовика развертки 1.3
длина шейки 1.10
длина шейки развертки 1.10
канавка 1.25
канавка развертки 1.25
конус заборный 1.13
конус заборный развертки 1.13
конусность по диаметру обратная 1.22
конусность по диаметру развертки обратная 1.22
корпус 1.7
корпус развертки 1.7
кромка затылочная 1.34
кромка развертки затылочная 1.34
кромка развертки режущая вспомогательная 1.32
кромка развертки режущая главная 1.31
кромка режущая вспомогательная 1.32
кромка режущая главная 1.31
лапка 1.4
лапка развертки 1.4
ленточка зуба развертки цилиндрическая 1.28
ленточка зуба цилиндрическая 1.28
ось 1.1
ось развертки 1.1
отверстие коническое 2.12.1
отверстие развертки коническое 2.12.1
поверхность зуба задняя 1.26
поверхность зуба задняя угловая 1.29

поверхность зуба развертки задняя	1.26
поверхность зуба развертки задняя угловая	1.29
поверхность передняя	1.33
поверхность передняя отваленная	1.36.3
поверхность развертки передняя	1.33
поверхность развертки передняя отваленная	1.36.3
поверхность передняя поднутренняя	1.36.2
поверхность передняя радиальная	1.36.1
поверхность развертки передняя поднутренняя	1.36.2
поверхность развертки передняя радиальная	1.36.1
развертка леворежущая	1.24.2
развертка праворежущая	1.24.1
размер квадрата	1.5
размер квадрата развертки	1.5
угол винтовой линии зуба	1.23
угол винтовой линии зуба развертки	1.23
угол заборного конуса	1.15
угол заборного конуса общий	1.16
угол заборного конуса развертки	1.15
угол заборного конуса развертки общий	1.16
угол конуса	2.5.1
угол конуса развертки	2.5.1
угол на заборном конусе задний α_n	1.30
угол на заборном конусе развертки задний α_n	1.30
угол нережущей фаски	1.20.1
угол нережущей фаски развертки	1.20.1
уголок	1.35
уголок развертки	1.35
угол передний	1.36
угол развертки передний γ_p	1.36
угол режущей фаски	1.20.2
угол режущей фаски развертки	1.20.2
угол фаски	1.20
угол фаски развертки	1.20
фаска нережущая	1.17
фаска развертки нережущая	1.17
фаска развертки режущая	1.18
фаска режущая	1.18
хвостовик	1.2
хвостовик конический	1.2.1
хвостовик развертки	1.2
хвостовик развертки конический	1.2.1
хвостовик развертки с квадратом цилиндрический	1.2.2
хвостовик развертки цилиндрический	1.2.3
хвостовик с квадратом цилиндрический	1.2.2
хвостовик цилиндрический	1.2.3
шейка	1.8
шейка развертки	1.8
ширина задней поверхности зуба	1.27
ширина задней поверхности зуба развертки	1.27
ширина шпоночного паза для привода	2.12.4
ширина шпоночного паза развертки для привода	2.12.4

АЛФАВИТНЫЙ УКАЗАТЕЛЬ ТЕРМИНОВ НА НЕМЕЦКОМ ЯЗЫКЕ

Achse	1.1
Anschnitt (Hauptschneide)	1.18
Anschnittwinkel (Einstellwinkel der Hauptschneide)	1.20.2
Anschnittwinkel (Einstellwinkel) bei langem Anschnitte	1.15
Aussparung	2.12.6
Austreinlappen	1.4
Durchmesservejüngung	1.22
Einführungsfase (nichtschneidend)	1.17
Freiwinkel der Hauptschneide	1.30
Gesamtlänge	1.11
großer Durchmesser	2.5.2
großer Durchmesser der Bohrung	2.12.2
Hals	1.8
Halsdurchmesser	1.9
Halslänge	1.10
Hauptschneide	1.31
Kegelige Bohrung	2.12.1
Kegelschaft	1.2.1
Kegelwinkel	2.5.1
Kegelwinkel des langen Anschnitts	1.16
kleiner Durchmesser	2.5.3; 2.8.2
kleiner Durchmesser der Bohrung	2.12.3
Körper	1.7
Länge der Einführungsfase, Anschnittlänge	1.19
Länge des langen Anschnitts	1.14
Länge des kegeligen Schneidteiles	2.8.3
langer Anschnitt (bei Hand-Reibahle)	1.13
linksschneidende Reibahle	1.24.2
Nebenfreifläche	1.29
Nebenschneide	1.32
Neigungswinkel der Einführungsfase	1.20
Neigungswinkel der Einführungsfase (nichtschneidend)	1.20.1
Nenndurchmesser der Reibahle	2.8.1
Orthogonal-Spanwinkel (an der Schneidenecke)	1.36
Quernutbreite	2.12.4
Quernutiefe	2.12.5
radiale Spanfläche	1.36.1
rechtsschneidende Reibahle	1.24.1
Rundfase der Nebenfreifläche	1.28
Schaft	1.2
Schaftlänge	1.3
Schneidendurchmesser	1.21
Schneidenecke	1.35
Schneidenlänge	1.12
Schneidrichtung	1.24
Schneidrückenkante	1.34
Schneidstollen	1.26
Schneidstollendicke	1.27
Seitenspanwinkel	1.23
Spanfläche	1.33
Spanfläche mit negativem Spanwinkel	1.36.3
Spanfläche mit positivem Spanwinkel	1.36.2
Spannut	1.25
Vierkantlänge	1.6
Vierkantmaß	1.5
Zylinderschaft	1.2.3
Zylinderschaft mit Vierkant	1.2.2

АЛФАВИТНЫЙ УКАЗАТЕЛЬ ТЕРМИНОВ НА АНГЛИЙСКОМ ЯЗЫКЕ

axis	1.1
back rake angle	1.36
back taper on diameter	1.22
bevel lead (cutting); chamfer	1.18
bevel lead (non-cutting); bevel	1.17
bevel lead angle (cutting); chamfer angle	1.20.2
bevel lead angle; bevel angle	1.20
bevel lead angle (non-cutting); bevel angle	1.20.1
bevel lead length	1.19
body	1.7
circular land; margin	1.28
clearance	1.29
corner	1.35
cutting diameter	1.21
cutting edge length	1.12
driving slot depth	2.12.5
driving slot width	2.12.4
face	1.33
flute	1.25
fluted land; land	1.26
heel	1.34
helix angle	1.23
included angle of taper	2.5.1
included angle of taper lead	1.16
large end diameter	2.5.2
large end diameter of the bore	2.12.2
lead normal clearance	1.30
left-hand cutting reamer	2.24.2
length of square	1.6
major cutting edge	1.31
minor cutting edge	1.32
nominal diameter of reamer	2.8.1
overall length	1.11
overcut face	1.36.3
parallel shank	1.2.3
parallel shank with hand square	1.2.2
radial face	1.36.1
recess	1.8, 2.12.6
recess diameter	1.9
recess length	1.10
right-hand cutting reamer	1.24.1
rotation of cutting	1.24
shank	1.2
shank length	1.3
size of square	1.5
small end diameter	2.5.3, 2.8.2
small end diameter of the bore	2.12.3
tang	1.4
taper bore	2.12.1
taper lead; starting taper	1.13
taper lead angle	1.15
taper lead length	1.14
taper shank	1.2.1
tapered cutting edge length	2.8.3
undercut face	1.36.2
width of fluted land; width of land	1.27

АЛФАВИТНЫЙ УКАЗАТЕЛЬ ТЕРМИНОВ НА ФРАНЦУЗСКОМ ЯЗЫКЕ

alésage conique	2.12.1
alésoir à coupe à droite	1.24.1
alésoir à coupe à gauche	1.24.2
angle de coupe vers l'arrière	1.36
angle de l'entrée conique	1.15
angle d'hélice	1.23
angle du chanfrein d'entrée	1.20
angle du chanfrein d'entrée coupant	1.20.2
angle du chanfrein d'entrée non coupant	1.20.1
angle du cône d'un alésoir conique	2.5.1
arête principale	1.31
arête secondaire	1.32
axe	1.1
bec	1.35
chambrage	2.12.6
chanfrein d'entrée (coupant)	1.18
chanfrein d'entrée (non coupant)	1.17
conicité arrière	1.22
corps	1.7
coupe négative	1.36.3
coupe nulle	1.36.1
coupe positive	1.36.2
dégagement	1.29
dépouille normale de l'entrée	1.30
diamètre au gros bout	2.5.2
diamètre au petit bout	2.5.3, 2.8.2
diamètre coupant	1.21
diamètre de gorge	1.9
diamètre nominale de l'alésoir	2.8.1
dimension du carré	1.5
entrée conique	1.13
gorge	1.8
goujure	1.25
gros diamètre de l'alésage	2.12.2
largeur de lèvre	1.27
largeur du logement de tenon	2.12.4
lèvre	1.26
listel (ou témoin cylindrique)	1.28
longueur de gorge	1.10
longueur de l'entrée conique	1.14, 2.8.3
longueur de queue	1.3
longueur de chanfrein d'entrée	1.19
longueur du carré	1.6
longueur taillée	1.12
longueur totale	1.11
petit diamètre de l'alésage	2.13.3
profondeur du logement de tenon	2.12.5
queue	1.2
queue conique	1.2.1
queue cylindrique	1.2.3
queue cylindrique à carré d'entraînement	1.2.2
rotation	1.24
taion	1.34
tenon	1.4

ПРИЛОЖЕНИЕ
Справочное

ТЕРМИНЫ-ЭКВИВАЛЕНТЫ НА ИТАЛЬЯНСКОМ ЯЗЫКЕ

Номер пункта	
1.1	asse
1.2	codolo
1.2.1	codolo conico
1.2.2	codolo cilindrico con quadro di transcinamento
1.2.3	codolo cilindrico liscio
1.3	lunghezza del codolo
1.4	dente di trascinamento
1.5	dimensioni del quadro di transcinamento
1.6	lunghezza del quadro di transcinamento
1.7	corpo
1.8	colletto di scarico
1.9	diametro del colletto di scarico
1.10	lunghezza del colletto di scarico
1.11	lunghezza totale
1.12	lunghezza tagliente
1.13	imbocco conico
1.14	lunghezza dell'imbocco conico
1.15	angolo di inclinazione dell'imbocco
1.16	angolo di cono dell'imbocco
1.17	smusso di centraggio (non tagliente)
1.18	cono d'imbocco (tagliente)
1.19	lunghezza del cono d'imbocco
1.20	angoli dello smusso di centraggio e del cono d'imbocco
1.20.1	angolo dello smusso di centraggio
1.20.2	angolo del cono d'imbocco
1.21	diametro tagliente
1.22	conicità inversa (spoglia longitudinale)
1.23	angolo dell'elica
1.24	rotazione
1.24.1	alesatore a taglio destro
1.24.2	alesatore a taglio sinistro
1.25	scanalatura
1.26	dorso
1.27	larghezza del dorso
1.28	bordino cilindrico
1.29	scarico del dorso
1.30	angolo di spoglia inferiore normale dell'imbocco α_n
1.31	tagliente principale
1.32	tagliente secondario
1.33	faccia di taglio
1.34	tallone
1.35	punta
1.36	angolo di spoglia superiore verso il retro γ_p
1.36.1	faccia di taglio radiale
1.36.2	faccia di taglio positiva
1.36.3	faccia di taglio negativa
2.1	alesatore a mano
2.2	alesatore a macchina con codolo a cono Morse e lunghezza tagliente lunga
2.3	alesatore a macchina con codolo cilindrico liscio
2.4	alesatore a macchina con codolo a cono Morse
2.5	alesatore a mano per fori di spine coniche
2.5.1	angolo del cono
2.5.2	diametro maggiore del cono

Номер пункта	
2.6	alesatore a macchina per fori di spine coniche con codolo a cono Morse
2.7	alesatore a macchina per fori di spine coniche con codolo cilindrico liscio
2.8	alesatore a macchina per fori da chiodi
2.8.1	diametro nominale dell'alesatore
2.8.2	diametro minore del cono
2.8.3	lunghezza tagliente conica
2.9	alesatore di finitura per coni Morse e metrici con codolo cilindrico
2.10	alesatore di finitura per coni Morse e metrici con codolo a cono Morse
2.11	alesatore sbozzatore per coni Morse e metrici con codolo a cono Morse
2.12	alesatori a bussola con foro conico
2.12.1	foro conico
2.12.2	diametro maggiore del foro conico
2.12.3	diametro minore del foro conico
2.12.4	larghezza della cava di trascinamento
2.12.5	profondità della cava di trascinamento
2.12.6	camera di scarico

ТЕРМИНЫ-ЭКВИВАЛЕНТЫ НА ГОЛЛАНДСКОМ ЯЗЫКЕ

Номер пункта	
1.1	hartlijn
1.2	schacht
1.2.1	tapse schacht
1.2.2	cilinrische schacht met prismatisch uiteinde
1.2.3	cilindrische schacht
1.3	schachtlengte
1.4	uitdrijflip
1.5	sleutelwijdte
1.6	hoogte van het prismatisch uiteinde
1.7	lichaam
1.8	hals
1.9	halsdiameter
1.10	halslengte
1.11	totale lengte
1.12	lengte van het snijdend gedeelte
1.13	tapse aanloop
1.14	aanlooplengte
1.15	aanloophelling
1.16	aanlooptophoek
1.17	(niet verspanende) topafschuining
1.18	(verspanende) topafschuining
1.19	lengte van de topafschuining
1.20	hoek van de topafschuining
1.20.1	hoek van de (niet verspanende) topafschuining
1.20.2	hoek van de (verspanende) topafschuining
1.21	snijdiameter
1.22	achterwaartse tapsheid
1.23	schroefhoek
1.24	draaizin
1.24.1	rechtssnijdende ruimer
1.24.2	linkssnijdende ruimer
1.25	spaangroef
1.26	rugvlak
1.27	breedte van het rugvlak
1.28	geleidingsrand
1.29	vrijlooprugvlak

Номер пункта	
1.30	vrijloop van de hoofsnijkant (gemeten in het snijkantsnormaalvlak)
1.31	hoofdsnijkant
1.32	hulpsnijkant
1.33	spaanvlak
1.34	hiel
1.35	neus
1.36	achterwaartse spaanhoek γ_p
1.36.1	radiaal spaanvlak
1.36.2	spaanvlak met positieve spaanhoek
1.36.3	spaanvlak met negatieve spaanhoek
2.1	handruimer
2.2	machineruimer met lange spaangroeven met Morse-schacht
2.3	machineruimer met cilindrische schacht
2.4	machineruimer met Morse-schacht
2.5	tapse handruimer
2.5.1	tophoek van een tapse ruimer
2.5.2	grootste diameter
2.5.3	kleinste diameter
2.6	tapse machineruimer met Morse-schacht
2.7	tapse machineruimer mer cilindrische schacht
2.8	klinkgatenruimer
2.8.1	grootste diameter van de ruimer
2.8.2	kleinste diameter
2.8.3	lengte van het snijdend tapse gedeelte
2.9	naruimer van Morse en metrische tapse gaten, met cilindrische schacht
2.10	naruimer van Morse en metrische tapse gaten, met Morse-schacht
2.11	ruwruimer van Morse en metrische tapse gaten, met Morse-schacht
2.12	opsteekruimer met tapse boring
2.12.1	tapse boring
2.12.2	grootste diameter van de boring
2.12.3	kleinste diameter van de boring
2.12.4	breedte van de meeneemgleuf
2.12.5	diepte van de meeneemgleuf
2.12.6	kamer

ТЕРМИНЫ-ЭКВИВАЛЕНТЫ НА СЛОВАЦКОМ ЯЗЫКЕ

Номер пункта	
1.1	os
1.2	stopka
1.2.1	stopka kužel'ová
1.2.2	stopka valcová so štvorhranom
1.2.3	stopka valcová
1.3	dižka stopky
1.4	vyrážač
1.5	rozmer štvorhranu
1.6	dižka štvorhranu
1.7	telo výstružníka
1.8	krčok
1.9	priemer krčka
1.10	dižka krčka
1.11	celková dižka
1.12	dižka reznej časti
1.13	rezný kužel'

Номер пункта	
1.14	dĺžka rezného kužeľa
1.15	uhol nastavenia
1.16	uhol rezného kužeľa
1.17	zrazenie
1.18	zrazenie
1.19	dĺžka zrazenia
1.20	uhol zrazenia
1.20.1	uhol zrazenia
1.20.2	uhol zrazenia
1.21	menovitý priemer
1.22	kužeľ zúženia
1.23	uhol sklonu zubov
1.24	smer otačania
1.24.1	výstružník pravorezný
1.24.2	výstružník ľavorezný
1.25	zubová dražka
1.26	chrbát reznej hrany
1.27	šírka chrbta reznej hrany
1.28	šírka fazetky
1.29	šírka vedľajšieho chrbta reznej hrany
1.30	uhol chrbta zuba
1.31	hlavné ostrie
1.32	vedľajšie
1.33	čelo
1.34	päta
1.35	špička zuba
1.36	uhol čela γ_p
1.36.1	radialna plocha
1.36.2	kladná čelná plocha
1.36.3	záporna čelná plocha
2.1	výstruzniky ručné
2.2	výstružniky strojné s drážkou, dlhé, s kužeľovou stopkou Morse
2.3	výstružniky strojné s valcovou stopkou
2.4	výstružniky strojné s kužeľovou stopkou Morse
2.5	kužeľové výstružniky ručné
2.5.1	uhol kužeľa
2.5.2	veľký priemer kužeľa
2.5.3	malý priemer kužeľa
2.6	kužeľové výstružniky strojné s kuzeľovou stopkou Morse
2.7	kužeľové výstružniky strojné s valcovou stopkou
2.8	kužeľové výstružniky strojné s kužeľovou stopkou Morse pre diery na nity
2.8.1	menovitý priemer výstružnika
2.8.2	malý priemer kužeľa
2.8.3	dĺžka vodiacej časti
2.9	výstružniky dokončovacie pre kužeľe Morse a metrické, s valcovou stopkou
2.10	výstružniky dokončovacie pre kužeľe Morse a metrické, s kužeľovou stopkou Morse
2.11	výstružniky hrubovacie pre kužeľe metrické a Morse, s kažeľovou stopkou Morse
2.12	výstružniky nastrčné s kužeľovým otvorom
2.12.1	kužeľový otvor
2.12.2	veľký priemer upinacieho otvoru
2.12.3	malý priemer upinacieho otvoru
2.12.4	šírka unášacej drážky
2.12.5	hĺbka unášacej drážky
2.12.6	výbranie

ИНФОРМАЦИОННЫЕ ДАННЫЕ

1. **РАЗРАБОТАН И ВНЕСЕН Техническим комитетом «Инструмент»**

2. **УТВЕРЖДЕН И ВВЕДЕН В ДЕЙСТВИЕ Постановлением Комитета стандартизации и метрологии СССР от 29.12.91 № 2302**

   Настоящий стандарт разработан методом прямого применения международного стандарта ИСО 5420—83 «Развертки. Термины, определения и типы» и полностью ему соответствует

3. **ВВЕДЕН ВПЕРВЫЕ**

4. **ССЫЛОЧНЫЕ НОРМАТИВНО-ТЕХНИЧЕСКИЕ ДОКУМЕНТЫ**

Обозначение НТД, на который дана ссылка	Номер пункта
ГОСТ 1672—80	2.3, 2.4, 2.12
ГОСТ 7722—77	2.1
ГОСТ 10079—71	2.10, 2.11
ГОСТ 10080—71	2.10, 2.11
ГОСТ 10081—84	2.6, 2.7
ГОСТ 11172—70	2.2
ГОСТ 11177—84	2.5
ГОСТ 11182—71	2.9
ГОСТ 11183—71	2.9
ГОСТ 18121—72	2.8

5. **ПЕРЕИЗДАНИЕ. Август 2004 г.**

Редактор *В.Н. Копысов*
Технический редактор *В.Н. Прусакова*
Корректор *В.И. Кануркина*
Компьютерная верстка *И.А. Налейкиной*

Изд. лиц. № 02354 от 14.07.2000. Сдано в набор 12.07.2004. Подписано в печать 17.08.2004. Усл. печ.л. 2,32. Уч.-изд.л. 2,10.
Тираж 100 экз. С 3393. Зак. 719.

ИПК Издательство стандартов, 107076 Москва, Колодезный пер., 14.
http://www.standards.ru e-mail: info@standards.ru
Набрано в Издательстве на ПЭВМ
Отпечатано в филиале ИПК Издательство стандартов — тип. «Московский печатник», 105062 Москва, Лялин пер., 6.
Плр № 080102

gost.e-ecolog.ru