УДК 621.643.4:006.354 Группа Г18

ГОСУДАРСТВЕННЫЙ СТАНДАРТ СОЮЗА ССР

Соединения трубопроводов с развальцовкой трубы

ШТУЦЕРА ВВЕРТНЫЕ

Конструкция

Flare fittings. Stud couplings. Construction

ГОСТ 28941.16—91

ОКП 419361

Дата введения 01.01.92

Настоящий стандарт распространяется на ввертные проходные штуцера для соединений трубопроводов с развальцовкой трубы с углом конуса 74°.

Требования пп. 1; 3 являются обязательными, другие требования настоящего стандарта являются рекомендуемыми.

1. Конструкция и размеры ввертных штуцеров должны соответствовать указанным на чертеже и в таблице.

2. Значение номинального (условного) давления для ввертных штуцеров группы 2 — по ГОСТ 15763, приложение 3.

3. Технические требования, приемка и методы испытаний — по ГОСТ 15763.

Издание официальное

Настоящий стандарт не может быть полностью или частично воспроизведен, тиражирован и распространен без разрешения Госстандарта СССР

gost.e-ecolog.ru

Исполнение 1

(под уплотнение плоской прокладкой)

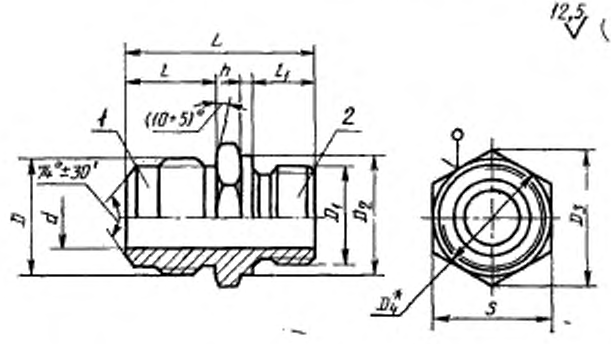

Исполнение 2

(под уплотнение резиновым кольцом круглого сечения)

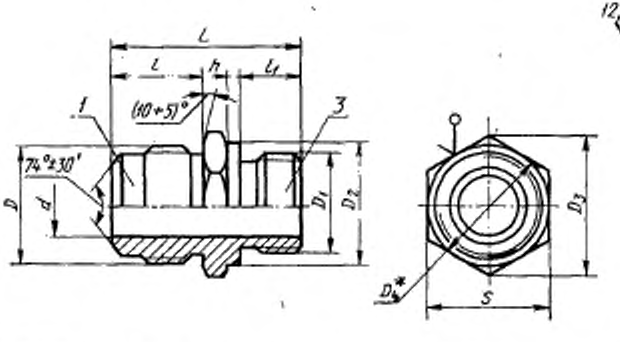

* $D_4 = (0{,}9 \ldots 0{,}95) \cdot S$.

1 — присоединительный конец корпусной детали под развальцовку трубы по ГОСТ 22525; *2* — ввертной конец исполнения 1 по ГОСТ 22526; *3* — ввертной прямой конец по ГОСТ 25065

Размеры, мм

Группа	$D_н$*	DN* ($D_у$)	d	D	D_1	D_2 −0,4	D_3	S	L ±0,3 для исполнения 1	L ±0,3 для исполнения 2	l ±0,3	l_1, не более, для исполнения 1	l_1, не более, для исполнения 2	h ±0,3	Масса 1000 шт., кг для исполнения 1	Масса 1000 шт., кг для исполнения 2
2	4	3	2,7	M10×1	M8×1	12	13,8	12	26,5	28,5	13	8	10	1,5	12,5	13,0
	6	4	4,0	M12×1,5	M10×1	14	16,2	14	28,5	31,5	14		11		17,0	18,5
	8	6	5,5	M14×1,5	M12×1,5	17	19,6	17	34,0		15	12		2,0	20,0	
	10	8	7,5	M16×1,5	M14×1,5	19	21,9	19	37,0		17				36,5	
	12	10	9,5	M18×1,5	M16×1,5	21	25,4	22	38,0						45,0	
	(14) 15	12	11,0	M22×1,5	M18×1,5	23	27,7	24	42,0		19			2,5	75,0	
	18	15	14,0	M27×2	M22×1,5	27	31,2	27	46,0		22	14		3,0	108,0	
	22	20	18,0	M30×2	M27×2	32	36,9	32	50,0		23	16			144,0	
	28	25	24,0	M36×2	M33×2	39	47,3	41	54,0		24	18			212,0	
	(34) 35	32	30,0	M45×2	M42×2	49	57,7	50	59,0		27	20			361,0	
	42	40	38,0	M52×2	M48×2	55	63,5	55	61,0			22			440,0	

* $D_н$ — наружный диаметр трубы; DN ($D_у$) — условный проход (номинальный размер).

Примечания:
1. Значения, приведенные в скобках, непредпочтительны.
2. Масса указана для справок.

Пример условного обозначения штуцера группы 2 с $D_в$=10 мм, исполнения 1:

Штуцер 2—1—10—ГОСТ 28941.16—91

То же, исполнения 2:

Штуцер 2—2—10—ГОСТ 28941.16—91

ИНФОРМАЦИОННЫЕ ДАННЫЕ

1. **РАЗРАБОТАН И ВНЕСЕН** Государственным Комитетом СССР по управлению качеством продукции и стандартам

РАЗРАБОТЧИКИ

Б. В. Максимовский; Г. В. Поляков, канд. техн. наук; Ю. А. Решников; С. А. Михайлова

2. **УТВЕРЖДЕН И ВВЕДЕН В ДЕЙСТВИЕ** Постановлением Государственного Комитета СССР по управлению качеством продукции и стандартам от 21.03.91 № 304

3. **ВВЕДЕН ВПЕРВЫЕ**

4. Срок проверки — 1997 г., периодичность проверки — 5 лет

5. **ССЫЛОЧНЫЕ НОРМАТИВНО-ТЕХНИЧЕСКИЕ ДОКУМЕНТЫ**

Обозначение НТД, на который дана ссылка	Номер пункта
ГОСТ 15763—91	2; 3
ГОСТ 22525—77	1
ГОСТ 22526—77	1
ГОСТ 25065—90	1

gost.e-ecolog.ru