Группа В22

МЕЖГОСУДАРСТВЕННЫЙ СТАНДАРТ

# ПРОФИЛЬ ДЛЯ ВЕРХНЕГО КОЛЬЦА ПОВОРОТНОГО КРУГА АВТОПРИЦЕПА СЕЛЬСКОХОЗЯЙСТВЕННЫХ МАШИН

**Сортамент**

**ГОСТ 12492.11—90**

Agricultural machinery. Section for upper ring of trailer slewing plate. Dimensions

ОКП 09 4129

**Дата введения 01.01.91**

Настоящий стандарт распространяется на горячекатаный профиль для верхнего кольца поворотного круга автоприцепа.

1. Форма, размеры, предельные отклонения по ним, площадь поперечного сечения, масса 1 м профиля должны соответствовать указанным на чертеже и в таблице.

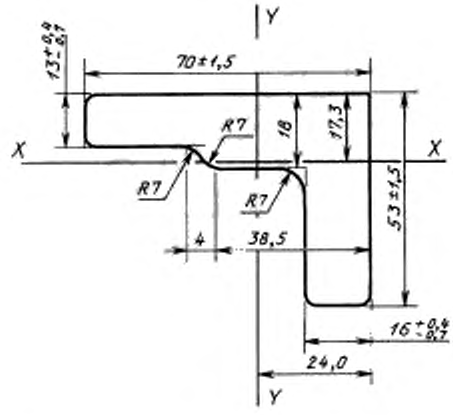


| Марка стали | Площадь сечения, см$^2$ | Масса 1 м профиля, кг | Момент инерции, см$^4$ | |
|---|---|---|---|---|
| | | | $I_x$ | $I_y$ |
| 35 по ГОСТ 1050 | 16,83 | 13,21 | 35,75 | 65,90 |

2. Кривизна профиля в вертикальной и горизонтальной плоскостях не должна превышать 0,4% длины.

3. Отклонение от прямого угла не должно превышать 40'.

4. Скручивание профиля вокруг продольной оси не должно превышать 2° на 1 м длины.

5. Допускается изготовление профилей с неровными торцевыми поверхностями обеих полок. Значение неровностей не должно превышать ±1,5 мм.

Уклон торцевых поверхностей должен быть в пределах допуска на размер.



gost.e-ecolog.ru

## ИНФОРМАЦИОННЫЕ ДАННЫЕ

**1. РАЗРАБОТАН И ВНЕСЕН Министерством металлургии СССР**

**2. УТВЕРЖДЕН И ВВЕДЕН В ДЕЙСТВИЕ Постановлением Государственного комитета СССР по управлению качеством продукции и стандартам от 30.03.90 № 753**

**3. ВЗАМЕН ГОСТ 12492.17—72**

**4. ССЫЛОЧНЫЕ НОРМАТИВНО-ТЕХНИЧЕСКИЕ ДОКУМЕНТЫ**

| Обозначение НТД, на который дана ссылка | Номер пункта |
|---|---|
| ГОСТ 1050—88 | 1 |

**5. Ограничение срока действия снято по протоколу № 7—95 Межгосударственного Совета по стандартизации, метрологии и сертификации (ИУС 11—95)**

**6. ПЕРЕИЗДАНИЕ**

gost.e-ecolog.ru