ГОСТ 28752—90
(МЭК 130-9—89)

МЕЖГОСУДАРСТВЕННЫЙ СТАНДАРТ

СОЕДИНИТЕЛИ НА ЧАСТОТЫ ДО 3 МГц

Часть 9

ЦИЛИНДРИЧЕСКИЕ СОЕДИНИТЕЛИ ДЛЯ РАДИОАППАРАТУРЫ И СВЯЗАННОЙ С НИМИ АКУСТИЧЕСКОЙ АППАРАТУРЫ

Издание официальное

БЗ 7—2004

Москва
Стандартинформ
2005

gost.e-ecolog.ru

МЕЖДУНАРОДНАЯ ЭЛЕКТРОТЕХНИЧЕСКАЯ КОМИССИЯ

СОЕДИНИТЕЛИ НА ЧАСТОТЫ ДО 3 МГц

Часть 9. ЦИЛИНДРИЧЕСКИЕ СОЕДИНИТЕЛИ ДЛЯ РАДИОАППАРАТУРЫ И СВЯЗАННОЙ С НИМИ АКУСТИЧЕСКОЙ АППАРАТУРЫ

ПРЕДИСЛОВИЕ

1. Официальные решения или соглашения МЭК по техническим вопросам, подготовленные техническими комитетами, в которых представлены все заинтересованные национальные комитеты, выражают с возможной точностью международную согласованную точку зрения по рассматриваемым вопросам.

2. Эти решения представляют собой рекомендации для международного пользования и в этом виде принимаются национальными комитетами.

3. В целях содействия международной унификации МЭК выражает пожелание, чтобы все национальные комитеты приняли настоящий стандарт в качестве своего национального стандарта, насколько это позволяют условия каждой страны. Любое расхождение со стандартом МЭК должно быть четко указано в соответствующих национальных стандартах.

4. МЭК не устанавливает никаких правил маркировки, свидетельствующей об одобрении ею какого-либо изделия, и не несет ответственности в тех случаях, когда изделие объявляется отвечающим требованиям одного из ее стандартов.

ВВЕДЕНИЕ

Международный стандарт 130-9 подготовлен Подкомитетом 48В «Соединители» Техническим комитетом 48 «Электромеханические компоненты для электронной аппаратуры» МЭК.

Второе издание МЭК 130-9 заменяет первое издание Публикации 130-9 МЭК и ее дополнения (Публикации 130-9А и 130-9В).

Содержание 130-9 МЭК основано на первом издании и следующих документах:

Документ по Правилу шести месяцев	Отчет о голосовании	Документ по Правилу шести месяцев	Отчет о голосовании
48В (ЦБ) 141	48В (ЦБ) 150	48В (ЦБ) 165	48В (ЦБ) 175

Более подробную информацию можно найти в Отчетах о голосовании, указанных выше.

В настоящем стандарте приведены ссылки на следующие Публикации МЭК:

65 (1985)	Требования техники безопасности к сетевой электронной аппаратуре и к сходным с ней устройствам, предназначенным для бытового или аналогичного общего применения.
130-1 (1962)	Соединители на частоты до 3 МГц. Часть 1. Общие требования и методы измерений.
268-11 (1987)	Оборудование для электроакустических систем. Часть 11. Применение соединителей для взаимосоединения компонентов акустических систем.

УДК 621.315.682:006.354 Группа Э24

МЕЖГОСУДАРСТВЕННЫЙ СТАНДАРТ

СОЕДИНИТЕЛИ НА ЧАСТОТЫ ДО 3 МГц

Часть 9. Цилиндрические соединители для радиоаппаратуры и связанной с ними акустической аппаратуры

ГОСТ 28752—90 (МЭК 130-9—89)

Connectors for frequencies below 3 MHz.
Part 9. Circular connectors for radio and associated sound equipment

МКС 31.220.10
ОКП 63 1300

Дата введения 01.01.92*

1. ОБЛАСТЬ ПРИМЕНЕНИЯ

Настоящий стандарт распространяется на цилиндрические соединители для радиоаппаратуры и связанной с ними акустической аппаратуры.

Конструкция соединителей позволяет использовать их с аппаратурой, к которой предъявляются требования безопасности по ГОСТ 12.2.006**.

2. ОБОЗНАЧЕНИЕ ТИПА

Соединители должны иметь следующее обозначение:

a) тип (см. табл. 1);

b) ссылку на настоящий стандарт.

3. СХЕМЫ РАСПОЛОЖЕНИЯ КОНТАКТОВ И СОЕДИНЕНИЯ ЦЕПЕЙ

Схемы расположения контактов и соединения цепей каждого типа соединителя приведены в табл. 1.

*Порядок введения стандарта в действие приведен в приложении 4.

**На территории Российской Федерации действует ГОСТ Р МЭК 60065—2002.

Издание официальное Перепечатка воспрещена

© Издательство стандартов, 1991
© Стандартинформ, 2005

Схемы расположения контактов и соединения цепей

Таблица 1

Схема расположения контактов (См. примечание 1)	Обозначение типа		Область применения		Соединение цепей				
	Штыревой соединитель	Гнездовой соединитель			1	2	3	4	5
	ОНЦ-ВГ-2—3/16-В (130-9 МЭК-01) Может также применяться в корпусе ОНЦ-РГ-*-*п*/16-В (130-9 МЭК-22; 130-9 МЭК-25)	ОНЦ-ВГ-2—3/16-Р (130-9 МЭК-02) Может также применяться в корпусе ОНЦ-РГ-*-*п*/16-Р (130-9 МЭК-23; 130-9 МЭК-24)	Микрофон	Моноакустическая система (симметричная)	Токонесущий провод	Экран: земля (см. примечание 3)	Токонесущий провод	—	—
				Моноакустическая система (несимметричная)			—	—	—
	ОНЦ-ВГ-4—5/16-В (130-9 МЭК-03) Может также применяться в корпусе ОНЦ-РГ-*-*п*/16-Р 130-9 МЭК-22; 130-9 МЭК-25)	ОНЦ-ВГ-4—5/16-Р (130-9 МЭК-04) Может также применяться в корпусе ОНЦ-РГ-*-*п*/16-Р (130-9 МЭК-23; 130-9 МЭК-24)	Микрофон	Стереофоническая система (симметричная)	Токонесущий провод левого канала		Нетоконесущий провод левого канала	Токонесущий провод правого канала	Нетоконесущий провод правого канала
				Стереофоническая система (несимметричная)			—		—
			Электропроигрыватель (См. примечание 2)	Моноакустическая система	—		Токонесущий провод	—	Соединена с цепью 3
				Стереофоническая система	—		Токонесущий провод левого канала	—	Токонесущий провод правого канала

Схема расположения контактов (См. примечание 1)	Обозначение типа		Область применения		Соединение цепей				
	Штыревой соединитель	Гнездовой соединитель			1	2	3	4	5
			Магнитофон (См. примечание 2)	Моноакустическая система	Модулирующий сигнал	Экран: земля (см. примечание 3)	Воспроизводимый сигнал	Соединена с цепью 1	Соединена с цепью 3
				Стереофоническая система	Модулирующий сигнал левого канала		Воспроизводимый сигнал левого канала	Модулирующий сигнал правого канала	Воспроизводимый сигнал правого канала
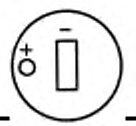	ОНЦ-ВН-*-2/16-В (130-9 МЭК-06)	ОНЦ-ВН-1—2/16-Р ОНЦ-ВН-*-2/16-Р (130-9 МЭК-07; 130-9 МЭК-09)	Низкоомный громкоговоритель	Подсоединение отдельных громкоговорителей	Токонесущий провод	Нетоконесущий провод	—	—	—
Переключатель 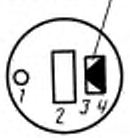	ОНЦ-ВН-2—2/16-В (См. примечание 4)	ОНЦ-ВН-2—2/16-Р (130-9 МЭК-08) (См. примечание 4)		Подсоединение отдельных громкоговорителей			См. примечание 5		
Положение А  **Штыревой соединитель** *Положение В* 	ОНЦ-ВН-1—2/16-В (130-9 МЭК-05) (См. примечание 4)			Подсоединение громкоговорителя к гнездовому соединителю с переключателем или без него					

Продолжение табл. 1

Схема расположения контактов	Обозначение типа		Область применения		Соединение цепей						
	Штыревой соединитель	Гнездовой соединитель			1	2	3	4	5	6	7
	ОНЦ-ВГ-11—7/16-В (130-9 МЭК-10) Может также применяться в корпусе ОНЦ-РГ-*-*n*/16-В (130-9 МЭК-22; 130-9 МЭК-25)	ОНЦ-ВГ-11—7/16-Р (130-9 МЭК-11) Может также применяться в корпусе ОНЦ-РГ-*-*n*/16-Р (130-9 МЭК-23; 130-9 МЭК-24)	Соединитель для подключения стереофонического магнитофона к автомобильному радиоприемнику	Моноакустическая система	Модулирующий сигнал (запись)	Экран; земля (См. примечание 3)	Воспроизводимый сигнал (Воспроизведение)	Соединена с цепью 1	Соединена с цепью 3	Нетоконесущий провод от источника питания	Напряжение питания с переключателем
				Стереофоническая система	—		Воспроизводимый сигнал левого канала	Модулирующий сигнал правого канала	Воспроизводимый сигнал правого канала		
	ОНЦ-ВГ-*-7/16-В (130-9 МЭК-12)	ОНЦ-ВГ-*-7/16-Р (130-9 МЭК-13)	На рассмотрении								
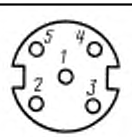	ОНЦ-ВГ-11—5/16-В (130-9 МЭК-14)	ОНЦ-ВГ-11—5/16-Р ОНЦ-ВГ-12—5/16-Р (130-9 МЭК-15) (130-9 МЭК-15а)	Соединение между усилителем и стереофоническими головными телефонами		По МЭК 268—11*						

*См. приложение 3.

Схема расположения контактов	Обозначение типа		Область применения	Соединение цепей						
	Штыревой соединитель	Гнездовой соединитель		1	2	3	4	5	6	7
	ОНЦ-ВГ-11—6/16-В (130-9 МЭК-16) Может также применяться в корпусе ОНЦ-РГ-*-*n*/16-В (130-9 МЭК-22; 130-9 МЭК-25)	ОНЦ-ВГ-11—6/16-Р (130-9 МЭК-17) Может также применяться в корпусе ОНЦ-РГ-*-*n*/16-Р (130-9 МЭК-23; 130-9 МЭК-24)	Соединение между монофоническим автомобильным радиоприемником и магнитофоном с переключением питания	Модулирующий сигнал от демодулятора (запись)	Воспроизводимый сигнал к усилителю звуковой частоты (воспроизведение)	Экран; земля	Напряжение питания с переключением (0,3 А макс.)	Напряжение питания	Вспомогательные функции, либо соединена с цепью 3 или 5 при наличии экранов	
			Соединение между видеомагнитофоном и телевизионным приемником	На рассмотрении						
	ОНЦ-ВГ-*-6/16-В (130-9 МЭК-19) Может также применяться в корпусе ОНЦ-РГ-*-*n*/16-В (130-9 МЭК-22; 130-9 МЭК-25)	ОНЦ-ВГ-*-6/16-Р (130-9 МЭК-18) Может также применяться в корпусе ОНЦ-РГ-*-*n*/16-Р (130-9 МЭК-23; 130-9 МЭК-24)	Соединение между монофоническими автомобильным радиоприемником и магнитофоном с переключением питания	Модулирующий сигнал от демодулятора (запись)	Воспроизводимый сигнал к усилителю звуковой частоты (воспроизведение)	Экран; земля	Напряжение питания с переключением (0,3 А макс.)	Напряжение питания	Вспомогательные функции, либо соединена с цепью 3 или 5 при наличии экрана	
			Соединение между видеомагнитофоном и телевизионным приемником	На рассмотрении						
	ОНЦ-ВГ-5—8/16-В (130-9 МЭК-20) Может также применяться в корпусе ОНЦ-РГ-*-*n*/16-В (130-9 МЭК-22; 130-9 МЭК-25)	ОНЦ-ВГ-5—8/16-Р (130-9 МЭК-21) Может также применяться в корпусе ОНЦ-РГ-*-*n*/16-Р (130-9 МЭК-23; 130-9 МЭК-24)	Для микрофонов, используемых в нормальных условиях	По МЭК 268—11**						

*Разработка отсутствует.
**См. приложение 3.
n — число контактов.

Продолжение табл. 1

Схема расположения контактов	Обозначение типа		Область применения	Соединение цепей													
	Штыревой соединитель	Гнездовой соединитель		1	2	3	4	5	6	7	8	9	10	11	12	13	14
	ОНЦ-ВГ-*-14/16-В (130-9 МЭК-**)	ОНЦ-ВГ-*-14/16-Р (130-9 МЭК-**)	Акусто-визуальные приборы	На рассмотрении													
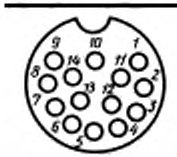	ОНЦ-ВГ-*-14/16-В (130-9 МЭК-**)	ОНЦ-ВГ-*-14/16-Р (130-9 МЭК-**)	Для видеомагнитофонов, телевизионных приемников и диапроекторов (различные применения)														

Примечания:

1. Схема расположения контактов и подсоединения соединителей указаны в табл. 1. Нумерация контактов показана со стороны сочленения гнездового соединителя.

2. Для моноакустической и стереофонической систем используют одни и те же соединения.

3. Для обеспечения заземления экрана обычно рекомендуется соединять корпус штыревого соединителя с выводом 2.

В отдельных случаях может возникнуть необходимость изоляции экрана от земли. В этом случае экран присоединяют к контактной пружине, которая находится в контакте с корпусом штыревого соединителя. Данное соединение не показано.

4. Штыревой соединитель типа ОНЦ-ВН-1 (130-9 МЭК-05) может быть сочленен с гнездовым соединителем типа ОНЦ-ВН-2 (130-9 МЭК-08) в любом из двух положений А или В (см. приложение 2).

Переключатель срабатывает при вставлении короткого штыря 1, когда штыревой соединитель сочленен в положение В. Конструкция переключателя должна обеспечивать его размыкание при вставлении круглого штыря и контактировании пружины 4 со штырем. В этом положении не должно быть соединения между контактом 3 и круглым штырем.

5. Использование гнездового соединителя с переключателем и его электрическая схема зависят от назначения переключения, которое происходит при вставлении штыревого соединителя.

Для иллюстрации использования переключателя предлагается электрическая схема, приведенная в приложении 2.

*Разработка отсутствует.

**Тип соединителя на рассмотрении.

4. РАЗМЕРЫ

Размеры соединителей и допуски приведены в табл. 2—31.

Размеры гнезд и система их крепления должны быть такими, чтобы усилия сочленения и расчленения находились в соответствии с требованиями п. 8 настоящего стандарта.

В отверстие хвостовика гнездового контакта не должен проходить провод диаметром 1 мм.

Все гнездовые соединители должны иметь отверстия хвостовиков, обеспечивающие пайку двух проводов диаметром до 0,64 мм.

Калибры для проверки размеров соединителей с диаметром контактов 1,0 мм — на рассмотрении.

КАБЕЛЬНЫЙ 3-КОНТАКТНЫЙ ШТЫРЕВОЙ СОЕДИНИТЕЛЬ ДЛЯ МИКРОФОНА ОНЦ-ВГ-2—3/16-В ГОСТ 28752 (130-9 МЭК-01)

Нумерация контактов — со стороны сочленения

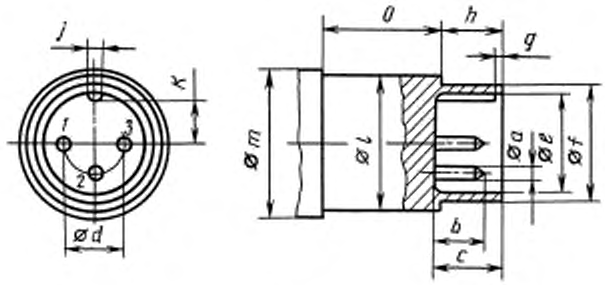

Черт. 1

Таблица 2

Условное обозначение размера	Значение, мм	
	Максимальное	Минимальное
Ø*a*	1,5	1,46
b	8,5	7,5
c	9,3	8,8
Ø*d*	7,05	6,95
Ø*e*	12,4	12,1
Ø*f*	13,6	13,1
g	1	—
h	9	8,5
j	2,4	2,2
k	4,9	4,55
Ø*l*	16,5	—
Ø*m*	18	—
o	—	15

ПРИБОРНЫЙ 3-КОНТАКТНЫЙ ГНЕЗДОВОЙ СОЕДИНИТЕЛЬ ДЛЯ АКУСТИЧЕСКОЙ АППАРАТУРЫ ОНЦ-ВГ-2—3/16-Р ГОСТ 28752 (130-9 МЭК-02)

Нумерация контактов — со стороны сочленения

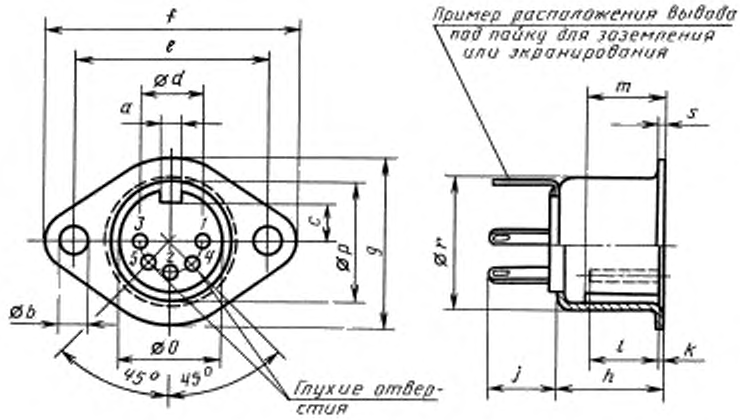

Черт. 2

Таблица 3

Условное обозначение размера	Значение, мм	
	Максимальное	Минимальное
a	2,7	2,5
∅*b*	3,3	3,2
c	4,5	—
∅*d*	7,05	6,95
e	22,3	22,1
f	29	—
g	19	—
h	12,6	11,9
j	8	—
k	1	—
l	—	8,7
m	—	9
∅*o*	11,8	11,6
∅*p*,	14,0	13,8
∅*r*	16,2	—
s (металл)	1,3	1,0
s (пластмасса)	3,4	3,0

КАБЕЛЬНЫЙ 5-КОНТАКТНЫЙ ШТЫРЕВОЙ СОЕДИНИТЕЛЬ ДЛЯ ПРОИГРЫВАТЕЛЯ И МАГНИТОФОНА ОНЦ-ВГ-4—5/16-В ГОСТ 28752 (130-9 МЭК-03)

Нумерация контактов — со стороны сочленения

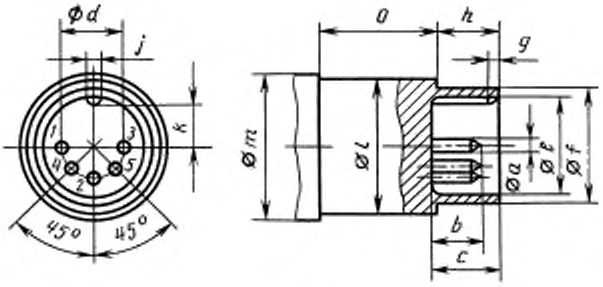

Черт. 3

Таблица 4

Условное обозначение размера	Значение, мм	
	Максимальное	Минимальное
$\varnothing a$	1,5	1,46
b	8,5	7,5
c	9,3	8,8
$\varnothing d$	7,05	6,95
$\varnothing e$	12,4	12,1
$\varnothing f$	13,6	13,1
g	1	—
h	9	8,5
j	2,4	2,2
k	4,9	4,55
$\varnothing l$	16,5	—
$\varnothing m$	18	—
o	—	15

ПРИБОРНЫЙ 5-КОНТАКТНЫЙ ГНЕЗДОВОЙ СОЕДИНИТЕЛЬ ДЛЯ ПРОИГРЫВАТЕЛЯ И МАГНИТОФОНА
ОНЦ-ВГ-4—5/16-Р ГОСТ 28752 (130-9 МЭК-04)
Нумерация контактов — со стороны сочленения

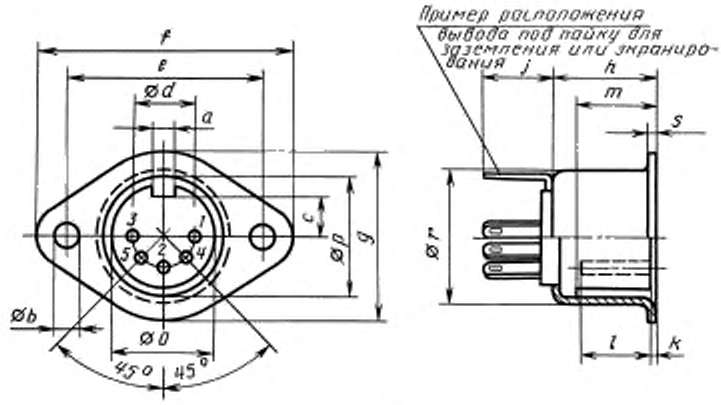

Черт. 4

Таблица 5

Условное обозначение размера	Значение, мм	
	Максимальное	Минимальное
a	2,7	2,5
⌀*b*	3,3	3,2
c	4,5	—
⌀*d*	7,05	6,95
e	22,3	22,1
f	29	—
g	19	—
h	12,6	11,9
j	8	—
k	1	—
l	—	8,7
m	—	9
⌀*o*	11,8	11,6
⌀*p*,	14,0	13,8
⌀*r*	16,2	—
s (металл)	1,3	1,0
s (пластмасса)	3,4	3,0

КАБЕЛЬНЫЙ 2-КОНТАКТНЫЙ ШТЫРЕВОЙ СОЕДИНИТЕЛЬ ДЛЯ ГРОМКОГОВОРИТЕЛЯ ОНЦ-ВН-1—2/16-В ГОСТ 28752 (130-9 МЭК-05)

Нумерация контактов — со стороны сочленения

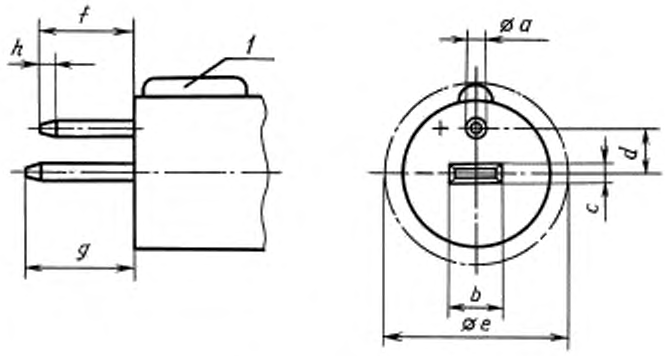

1 — произвольная форма

Черт. 5

Таблица 6

Условное обозначение размера	Значение, мм	
	Максимальное	Минимальное
∅*a*	1,5	1,46
b	4,5	4,3
c	1,535	1,465
d	3,55	3,45
∅*e*	16	—
f	8,5	8,0
g	9,5	9,0
h	1,3	0,8

ПРИБОРНЫЙ 2-КОНТАКТНЫЙ ШТЫРЕВОЙ СОЕДИНИТЕЛЬ ДЛЯ ВЫНОСНОГО ГРОМКОГОВОРИТЕЛЯ ОНЦ-ВН-*-2/16-В ГОСТ 28752 (130-9 МЭК-06)

Нумерация контактов — со стороны сочленения

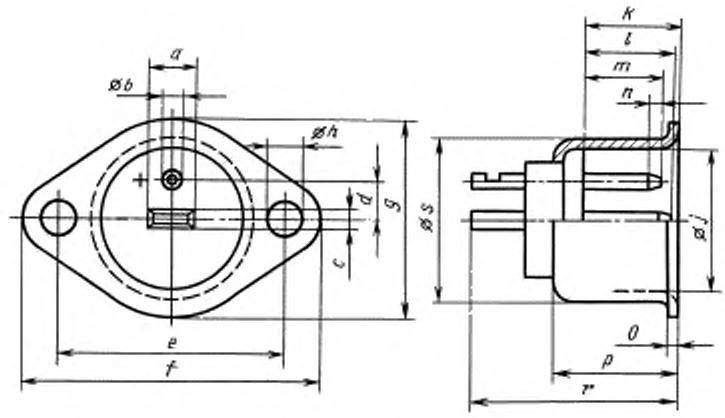

Черт. 6

Таблица 7

Условное обозначение размера	Значение, мм	
	Максимальное	Минимальное
a	4,5	4,3
∅*b*	1,5	1,46
c	1,535	1,465
d	3,55	3,45
e	22,3	22,1
f	29	—
g	19	—
∅*h*	3,3	3,2
∅*j*	14,0	13,8
k	10,0	9,5
l	9,5	9,0
m	8,5	8,0
n	1,3	—
o	1,3	1,0
p	12,6	11,9
r	20	—
∅*s*	16,2	—

*Разработка отсутствует.

ПРИБОРНЫЙ 2-КОНТАКТНЫЙ ГНЕЗДОВОЙ СОЕДИНИТЕЛЬ ДЛЯ АКУСТИЧЕСКОЙ АППАРАТУРЫ ОНЦ-ВН-1—2/16-Р ГОСТ 28752 (130-9 МЭК-07)

Нумерация контактов — со стороны пайки

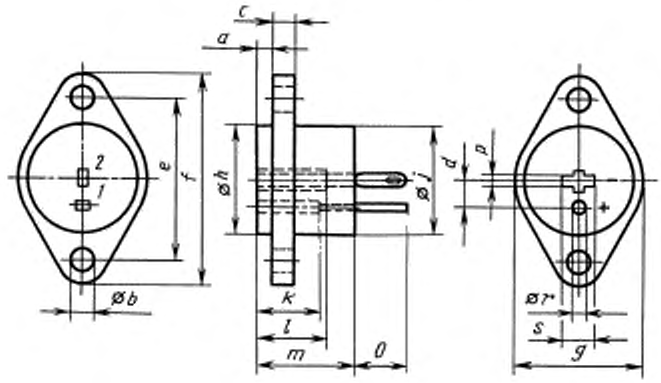

Черт. 7

Таблица 8

Условное обозначение размера	Значение, мм	
	Максимальное	Минимальное
a	2	1
∅*b*	3,3	3,2
c	3,4	3,0
d	3,55	3,45
e	22,3	22,1
f	29	—
g	19	—
∅*h*	16	—
∅*j*	16	—
k	—	8,7
l	—	9,7
m	15	—
o	8	—
p	1,7	1,6
∅*r*	1,8	1,7
s	4,7	4,6

ПРИБОРНЫЙ 2-КОНТАКТНЫЙ ГНЕЗДОВОЙ СОЕДИНИТЕЛЬ С ПЕРЕКЛЮЧАТЕЛЕМ
ОНЦ-ВН-2—2/16-Р ГОСТ 28752 (130-9 МЭК-08)
Нумерация контактов — со стороны пайки

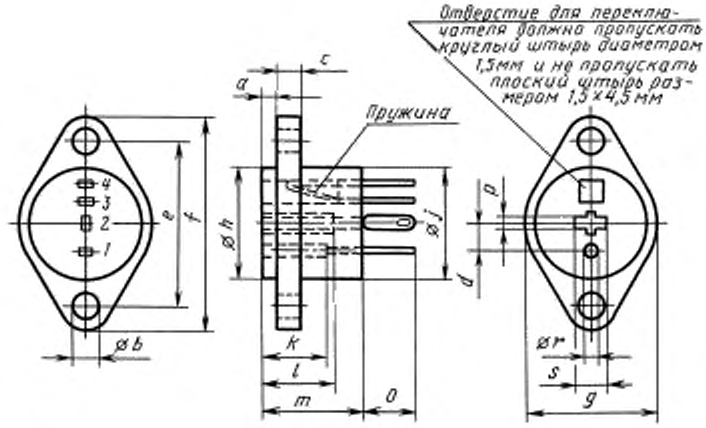

Черт. 8

Таблица 9

Условное обозначение размера	Значение, мм	
	Максимальное	Минимальное
a	2	1
∅*b*	3,3	3,2
c	3,4	3,0
d	3,55	3,45
e	22,3	22,1
f	29	—
g	19	—
∅*h*	16	—
∅*j*	16	—
k	—	8,7
l	—	9,7
m	15	—
o	8	—
p	1,7	1,6
∅*r*	1,8	1,7
s	4,7	4,6

КАБЕЛЬНЫЙ 2-КОНТАКТНЫЙ ГНЕЗДОВОЙ СОЕДИНИТЕЛЬ ДЛЯ ВЫНОСНОГО ГРОМКОГОВОРИТЕЛЯ ОНЦ-ВН-*-2/16-Р ГОСТ 28752 (130-9 МЭК-09)

Нумерация контактов — со стороны сочленения

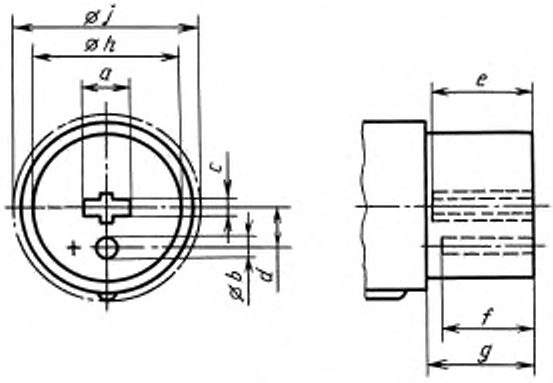

Черт. 9

Таблица 10

Условное обозначение размера	Значение, мм	
	Максимальное	Минимальное
a	4,7	4,6
∅*b*	1,8	1,7
c	1,7	1,6
d	3,55	3,45
e	—	9,7
f	—	8,7
g	10	7,5
∅*h*	13,6	—
∅*j*	18	

*Разработка отсутствует.

ПРИБОРНЫЙ 7-КОНТАКТНЫЙ ГНЕЗДОВОЙ СОЕДИНИТЕЛЬ ДЛЯ ПОДКЛЮЧЕНИЯ СТЕРЕОФОНИЧЕСКОГО МАГНИТОФОНА К АВТОМОБИЛЬНОМУ РАДИОПРИЕМНИКУ ОНЦ-ВГ-11—7/16-В ГОСТ 28752 (130-9 МЭК-10)

Нумерация контактов — со стороны сочленения

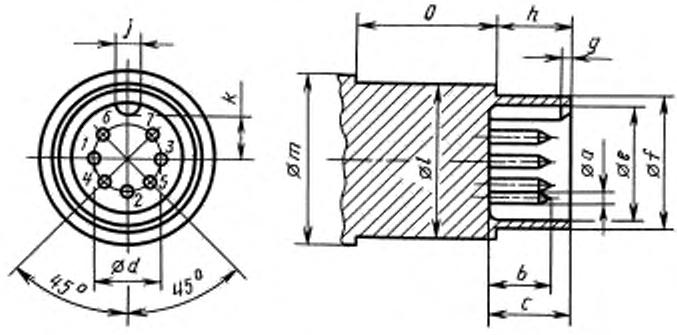

Черт. 10

Таблица 11

Условное обозначение размера	Значение, мм	
	Максимальное	Минимальное
$\varnothing a$	1,5	1,46
b	8,5	7,5
c	9,3	8,8
$\varnothing d$	7,05	6,95
$\varnothing e$	12,4	12,1
$\varnothing f$	13,6	13,1
g	1,0	—
h	9	8,5
j	2,4	2,2
k	4,9	4,55
$\varnothing l$	16,5	—
$\varnothing m$	18	—
o	—	15

ПРИБОРНЫЙ 7-КОНТАКТНЫЙ ГНЕЗДОВОЙ СОЕДИНИТЕЛЬ ДЛЯ ПОДКЛЮЧЕНИЯ СТЕРЕОФОНИЧЕСКОГО МАГНИТОФОНА К АВТОМОБИЛЬНОМУ РАДИОПРИЕМНИКУ ОНЦ-ВГ-11—7/16-Р ГОСТ 28752 (130-9 МЭК-11)

Нумерация контактов — со стороны сочленения

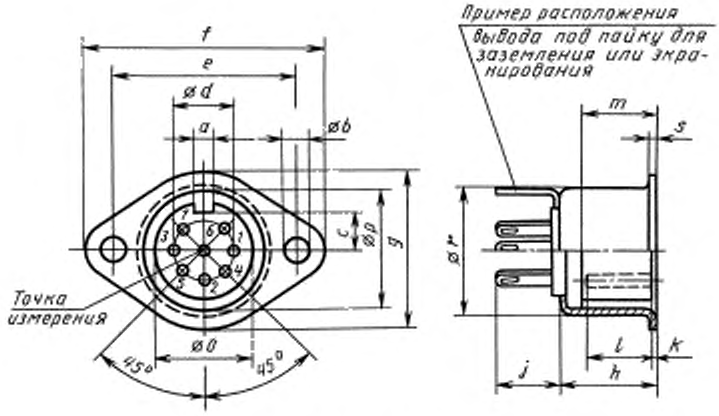

Черт. 11

Таблица 12

Условное обозначение размера	Значение, мм	
	Максимальное	Минимальное
a	2,7	2,5
∅*b*	3,3	3,2
c	4,5	—
∅*d*	7,05	6,95
e	22,5	22,1
f	29	—
g	19	—
h	12,6	11,9
j	8	—
k	1	—
l	—	8,7
m	—	9
∅*o*	11,8	11,6
∅*p*	14	13,8
∅*r*	16,2	—
s (металл)	1,3	1,0
s (пластмасса)	3,4	3,0

ПРИБОРНЫЙ 7-КОНТАКТНЫЙ ГНЕЗДОВОЙ СОЕДИНИТЕЛЬ ДЛЯ ПОДКЛЮЧЕНИЯ СТЕРЕОФОНИЧЕСКОГО МАГНИТОФОНА К АВТОМОБИЛЬНОМУ РАДИОПРИЕМНИКУ ОНЦ-ВГ-*-7/16-В ГОСТ 28752 (130-9 МЭК-12)

Нумерация контактов — со стороны сочленения

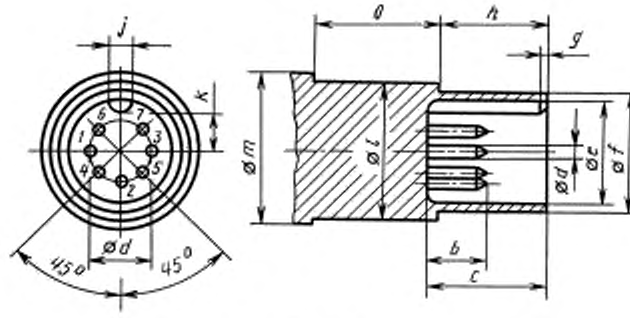

Черт. 12

Таблица 13

Условное обозначение размера	Значение, мм	
	Максимальное	Минимальное
$\varnothing a$	1,5	1,46
b	8,5	7,5
c	14,3	13,8
$\varnothing d$	7,05	6,95
$\varnothing e$	12,4	12,1
$\varnothing f$	13,6	13,1
g	1,0	—
h	—	13,0
j	2,4	2,2
k	4,9	4,55
$\varnothing l$	16,5	—
$\varnothing m$	18	—
o	—	15

*Разработка отсутствует.

ПРИБОРНЫЙ 7-КОНТАКТНЫЙ ГНЕЗДОВОЙ СОЕДИНИТЕЛЬ ДЛЯ МИКРОФОНА С ДИСТАНЦИОННЫМ УПРАВЛЕНИЕМ ОНЦ-ВГ-*-7/16-Р ГОСТ 28752 (130-9 МЭК-13)

Нумерация контактов — со стороны сочленения

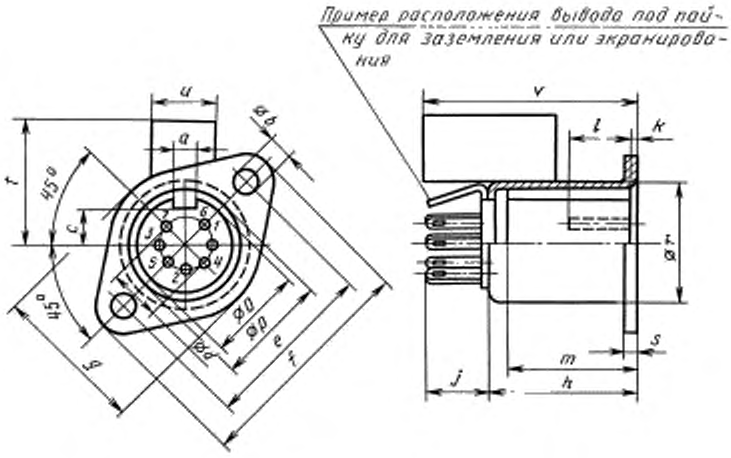

Черт. 13

Таблица 14

Условное обозначение размера	Значение, мм	
	Максимальное	Минимальное
a	2,7	2,5
Ø*b*	3,3	3,2
c	4,5	—
Ø*d*	7,05	6,95
e	22,3	22,1
f	29	—
g	19	—
h	17,6	16,9
j	8	—
k	1	—
l	—	8,7
m	—	14
Ø*o*	11,8	11,6
Ø*p*	14	13,8
Ø*r*	16,2	—
s (металл)	1,3	1,0
s (пластмасса)	3,4	3,0
t	18	—
u	10	—
v	30	—

*Разработка отсутствует.

КАБЕЛЬНЫЙ 5-КОНТАКТНЫЙ ШТЫРЕВОЙ СОЕДИНИТЕЛЬ ДЛЯ СТЕРЕОФОНИЧЕСКИХ ГОЛОВНЫХ ТЕЛЕФОНОВ ОНЦ-ВГ-11-5/16-В ГОСТ* 28752 (130-9 МЭК-14)

Нумерация контактов — со стороны сочленения

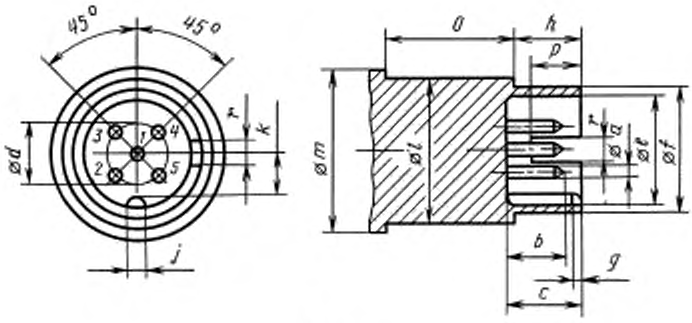

Черт. 14

Таблица 15

Условное обозначение размера	Значение, мм	
	Максимальное	Минимальное
∅*a*	1,5	1,46
b	8,5	7,5
c	9,3	8,8
∅*d*	7,05	6,95
∅*e*	12,4	12,1
∅*f*	13,6	13,1
g	1,0	—
h	9	8,5
j	2,4	2,2
k	4,9	4,55
∅*l*	16,5	—
∅*m*	18	—
o	—	15
p	6,5	6,0
r	3,5	3,0

*Применять только для ремонтных целей.

ПРИБОРНЫЙ 5-КОНТАКТНЫЙ ГНЕЗДОВОЙ СОЕДИНИТЕЛЬ ДЛЯ СТЕРЕОФОНИЧЕСКИХ ГОЛОВНЫХ ТЕЛЕФОНОВ ОНЦ-ВГ-11-5/16-Р ГОСТ* 28752 (130-9 МЭК-15)

Нумерация контактов — со стороны сочленения

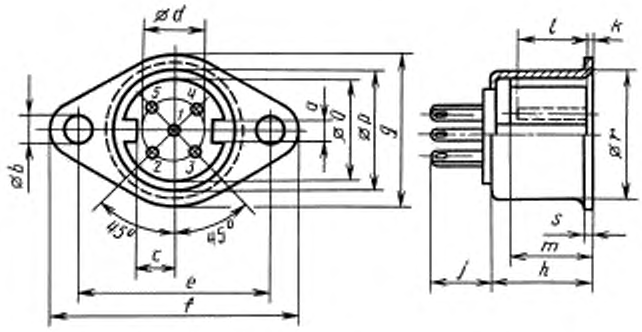

Черт. 15

Таблица 16

Условное обозначение размера	Значение, мм	
	Максимальное	Минимальное
a	2,7	2,5
∅*b*	3,3	3,2
c	4,5	—
∅*d*	7,05	6,95
e	22,3	22,1
f	29	—
g	19	—
h	12,6	11,9
j	8	—
k	1	—
l	—	8,7
m	—	9
∅*o*	11,8	11,6
∅*p*	14	13,8
∅*r*	16,2	—
s (металл)	1,3	1,0
s (пластмасса)	3,4	3,0

*Применять только для ремонтных целей.

ПРИБОРНЫЙ 5-КОНТАКТНЫЙ ГНЕЗДОВОЙ СОЕДИНИТЕЛЬ С ПЕРЕКЛЮЧАТЕЛЕМ ДЛЯ СТЕРЕОФОНИЧЕСКИХ ГОЛОВНЫХ ТЕЛЕФОНОВ ОНЦ-ВГ-12-5/16-Р ГОСТ* 28752 (130-9 МЭК-15а)

Нумерация контактов — со стороны сочленения

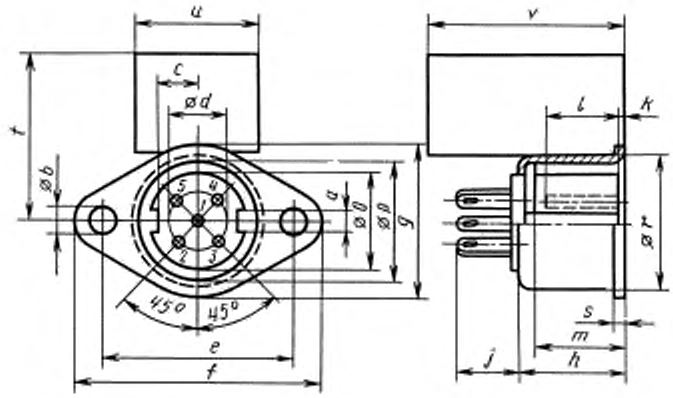

Черт. 16

Таблица 17

Условное обозначение размера	Значение, мм	
	Максимальное	Минимальное
a	2,7	2,5
∅*b*	3,3	3,2
c	4,5	—
∅*d*	7,05	6,95
e	22,3	22,1
f	29	—
g	19	—
h	12,6	11,9
j	8	—
k	1	—
l	—	8,7
m	—	9
∅*o*	11,8	11,6
∅*p*,	14	13,8
∅*r*	16,2	—
s (металл)	1,3	1,0
s (пластмасса)	3,4	3,0
t	20	—
u	15	—
v	25	—

*Применять только для ремонтных целей.

КАБЕЛЬНЫЙ 6-КОНТАКТНЫЙ ШТЫРЕВОЙ СОЕДИНИТЕЛЬ РАЗЛИЧНОГО ПРИМЕНЕНИЯ ОНЦ-ВГ-11-6/16-В ГОСТ 28752 (130-9 МЭК-16)

Нумерация контактов — со стороны сочленения

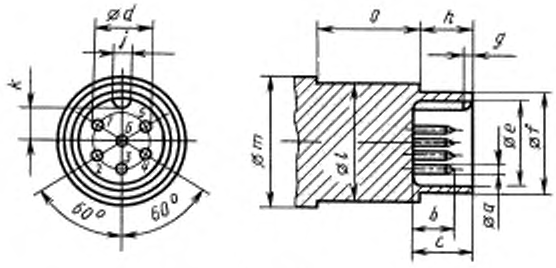

Черт. 17

Таблица 18

Условное обозначение размера	Значение, мм	
	Максимальное	Минимальное
∅*a*	1,5	1,46
b	8,5	7,5
c	9,3	8,8
∅*d*	7,05	6,95
∅*e*	12,4	12,1
∅*f*	13,6	13,1
g	1,0	—
h	9	8,5
j	2,4	2,2
k	4,9	4,55
∅*l*	16,5	—
∅*m*	18	—
o	—	15

ПРИБОРНЫЙ 6-КОНТАКТНЫЙ ГНЕЗДОВОЙ СОЕДИНИТЕЛЬ РАЗЛИЧНОГО ПРИМЕНЕНИЯ
ОНЦ-ВГ-11-6/16-Р ГОСТ 28752 (130-9 МЭК-17)
Нумерация контактов — со стороны сочленения

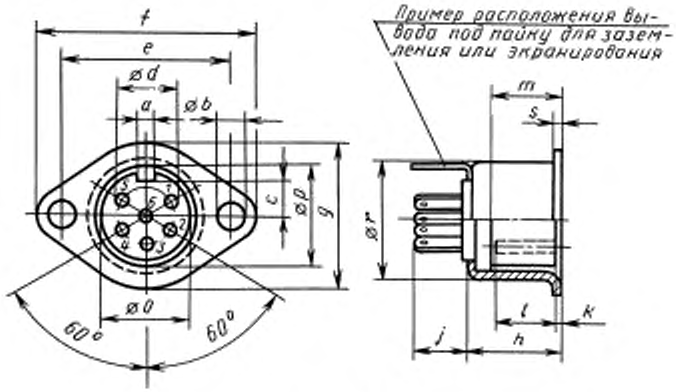

Черт. 18

Таблица 19

Условное обозначение размера	Значение, мм	
	Максимальное	Минимальное
a	2,7	2,5
∅*b*	3,3	3,2
c	4,5	—
∅*d*	7,05	6,95
e	22,3	22,1
f	29	—
g	19	—
h	12,6	11,9
j	8	—
k	1	—
l	—	8,7
m	—	9
∅*o*	11,8	11,6
∅*p*	14	13,8
∅*r*	16,2	—
s (металл)	1,3	1,0
s (пластмасса)	3,4	3,0

КАБЕЛЬНЫЙ 6-КОНТАКТНЫЙ ГНЕЗДОВОЙ СОЕДИНИТЕЛЬ РАЗЛИЧНОГО ПРИМЕНЕНИЯ
ОНЦ-ВГ-*-6/16-Р ГОСТ 28752 (130-9 МЭК-18)
Нумерация контактов — со стороны сочленения

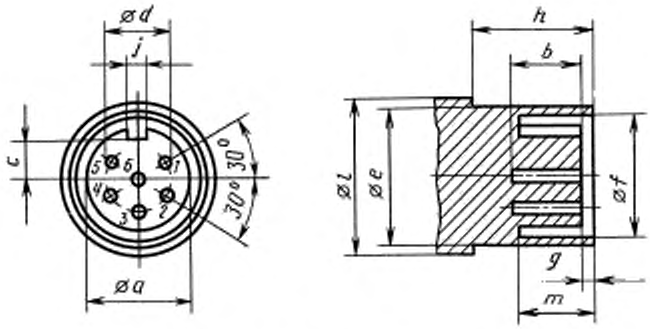

Черт. 19

Таблица 20

Условное обозначение размера	Значение, мм	
	Максимальное	Минимальное
∅*a*	11,8	11,6
b	—	8,7
c	4,5	—
∅*d*	7,05	6,95
∅*e*	14,0	13,8
∅*f*	16,5	—
g	1,0	—
h	—	15,0
j	2,7	2,5
∅*l*	18,0	—
m	—	9,0

*Разработка отсутствует.

ПРИБОРНЫЙ 6-КОНТАКТНЫЙ ШТЫРЕВОЙ СОЕДИНИТЕЛЬ РАЗЛИЧНОГО ПРИМЕНЕНИЯ
ОНЦ-ВГ-*-6/16-В ГОСТ 28752 (130-9 МЭК-19)
Нумерация контактов — со стороны сочленения

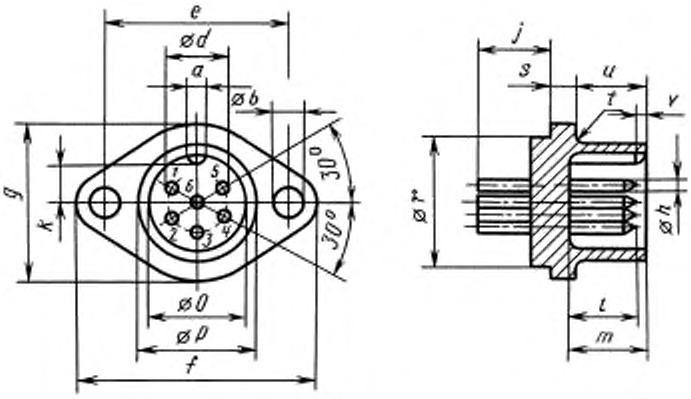

Черт. 20

Таблица 21

Условное обозначение размера	Значение, мм	
	Максимальное	Минимальное
a	2,4	2,2
∅*b*	3,3	3,2
∅*d*	7,05	6,95
e	22,3	22,1
f	29	—
g	19	—
∅*h*	1,5	1,46
j	9	—
k	4,9	4,55
l	8,5	7,5
m	9,3	8,8
∅*o*	12,4	12,1
∅*p*	13,6	13,1
∅*r*	16,2	—
s (металл)	1,3	1,0
s (пластмасса)	3,4	3,0
t	0,5	—
u	9,0	8,5
v	1	—

*Разработка отсутствует.

КАБЕЛЬНЫЙ 8-КОНТАКТНЫЙ ШТЫРЕВОЙ СОЕДИНИТЕЛЬ ДЛЯ ПОДКЛЮЧЕНИЯ МИКРОФОНА И ДРУГИХ УСТРОЙСТВ ОНЦ-ВГ-*-8/16-В ГОСТ 28752 (130-9 МЭК-20)

Нумерация контактов — со стороны сочленения

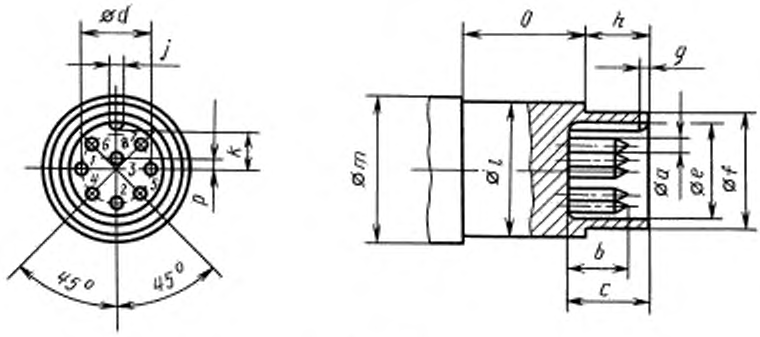

Черт. 21

Таблица 22

Условное обозначение размера	Значение, мм	
	Максимальное	Минимальное
∅*a*	1,5	1,46
b	8,5	7,5
c	9,3	8,8
∅*d*	7,05	6,95
∅*e*	12,4	12,1
∅*f*	13,6	13,1
g	1	—
h	9	8,5
j	2,4	2,2
k	4,9	4,55
∅*l*	16,5	—
∅*m*	18	—
o	—	15
p	0,75	0,65

*Разработка отсутствует.

ПРИБОРНЫЙ 8-КОНТАКТНЫЙ ГНЕЗДОВОЙ СОЕДИНИТЕЛЬ ДЛЯ ПОДКЛЮЧЕНИЯ МИКРОФОНА И ДРУГИХ УСТРОЙСТВ ОНЦ-ВГ-*-8/16-Р ГОСТ 28752 (130-9 МЭК-21)

Нумерация контактов — со стороны сочленения

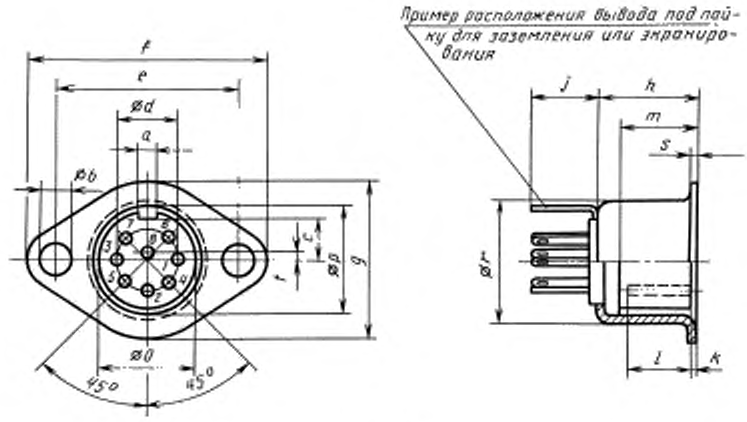

Черт. 22

Таблица 23

Условное обозначение размера	Значение, мм	
	Максимальное	Минимальное
a	2,7	2,5
⌀*b*	3,3	3,2
c	4,5	—
⌀*d*	7,05	6,95
e	22,3	22,1
f	29	—
g	19	—
h	12,6	11,9
j	8	—
k	1	—
l	—	8,7
m	—	9
⌀*o*	11,8	11,6
⌀*p*,	14,0	13,8
⌀*r*	16,2	—
s (металл)	1,3	1,0
s (пластмасса)	3,4	3,0
t	0,75	0,65

*Разработка отсутствует.

КОРПУС КАБЕЛЬНОГО СОЕДИНИТЕЛЯ СО ШТЫРЕВЫМИ КОНТАКТАМИ С РЕЗЬБОВЫМ ЗАМКОВЫМ УСТРОЙСТВОМ ОНЦ-РГ-*-*n*/16-В ГОСТ 28752 (130-9 МЭК-22)

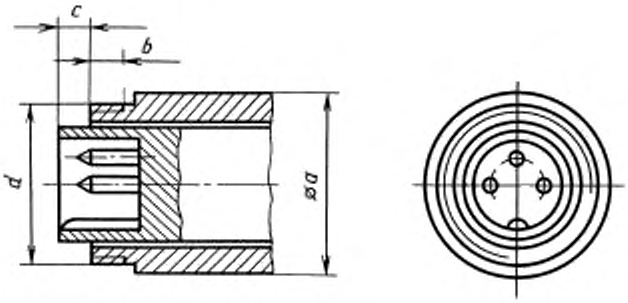

Изолятор соединителя с размерами для типов: ОНЦ-ВГ-2—3/16-В, ОНЦ-ВГ-4—5/16-В, ОНЦ-ВГ-11—7/16-В, ОНЦ-ВГ-11—6/16-В, ОНЦ-ВГ-*-6/16-В, ОНЦ-ВГ-5—8/16-В (130—9 МЭК—01, 03, 10, 16, 19, 20) (показан пример только 3 — контактного изолятора)

Черт. 23

Таблица 24

Условное обозначение размера	Значение, мм	
	Максимальное	Минимальное
∅*a*	19,5	—
b	—	2,7
c	5,5	4,3
d	M16 × 0,75	

*Разработка отсутствует.
n — число контактов.

КОРПУС ПРИБОРНОГО СОЕДИНИТЕЛЯ С ГНЕЗДОВЫМИ КОНТАКТАМИ, С РЕЗЬБОВЫМ ЗАМКОВЫМ УСТРОЙСТВОМ ОНЦ-РГ-*-*n*/16-Р ГОСТ 28752 (130-9 МЭК-23)

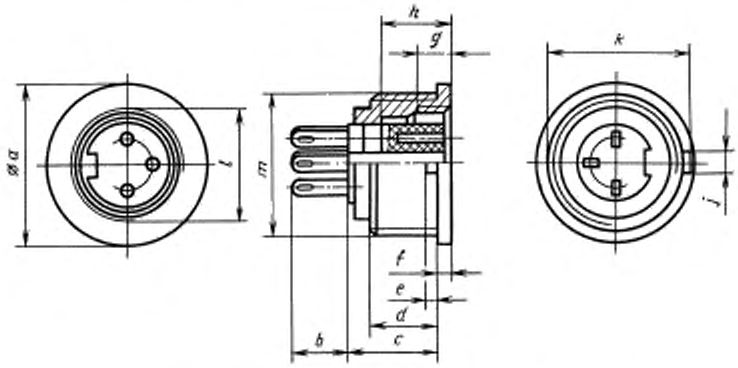

Изолятор соединителя с размерами для типов: ОНЦ-ВГ-2—3/16-Р, ОНЦ-ВГ-4—5/16-Р, ОНЦ-ВГ-11—7/16-Р, ОНЦ-ВГ-11—6/16-Р, ОНЦ-ВГ-*-6/16-Р, ОНЦ-ВГ-5—8/16-Р (130—9 МЭК-02, 04, 11, 17, 18, 21) (показан пример только 3 — контактного изолятора)

Черт. 24

Таблица 25

Условное обозначение размера	Значение, мм	
	Максимальное	Минимальное
⌀*a*	20,5	—
b	8	—
c	12	—
d	—	5
e	1,0	0,6
f	1,7	1,3
g	5,5	4
h	8,9	7,9
j	2,7	2,2
k	19	18,8
l	M16 × 0,75	
m	M18 × 0,75	

*Разработка отсутствует.
n — число контактов.

КОРПУС КАБЕЛЬНОГО СОЕДИНИТЕЛЯ С ГНЕЗДОВЫМИ КОНТАКТАМИ, С РЕЗЬБОВЫМ ЗАМКОВЫМ УСТРОЙСТВОМ ОНЦ-РГ-*-*п*/16-Р ГОСТ 28752 (130-9 МЭК-24)

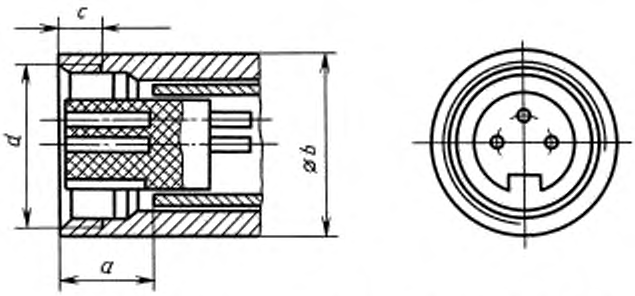

Изолятор соединителя с размерами для типов: ОНЦ-ВГ-2—3/16-Р, ОНЦ-ВГ-4—5/16-Р, ОНЦ-ВГ-11—7/16-Р, ОНЦ-ВГ-11—6/16-Р, ОНЦ-ВГ-*-6/16-Р, ОНЦ-ВГ-5—8/16-Р (130—9 МЭК-02, 04, 11, 17, 18, 21) (показан пример только 3 — контактного изолятора)

Черт. 25

Таблица 26

Условное обозначение размера	Значение, мм	
	Максимальное	Минимальное
a	8,9	7,9
∅*b*	19,5	—
c	5,5	4
d	M16 × 0,75	

*Разработка отсутствует.
n — число контактов.

КОРПУС ПРИБОРНОГО СОЕДИНИТЕЛЯ СО ШТЫРЕВЫМИ КОНТАКТАМИ, С РЕЗЬБОВЫМ ЗАМКОВЫМ УСТРОЙСТВОМ ОНЦ-РГ-*-*n*/16-В ГОСТ 28752 (130-9 МЭК-25)

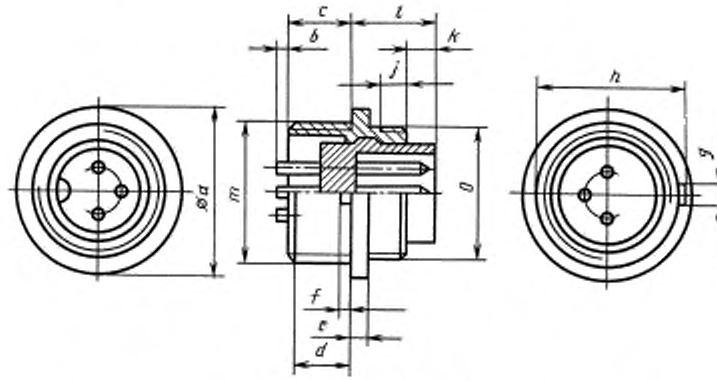

Изолятор соединен с размерами для типов: ОНЦ-ВГ-2—3/16-В, ОНЦ-ВГ-4—5/16-В, ОНЦ-ВГ-11—7/16-В, ОНЦ-ВГ-11—6/16-В, ОНЦ-ВГ-*-6/16-В, ОНЦ-ВГ-5—8/16-В (130—9 МЭК-01, 03, 10, 16, 19, 20) (показан пример только 3 — контактного изолятора)

Черт. 26

Таблица 27

Условное обозначение размера	Значение, мм	
	Максимальное	Минимальное
⌀*a*	20,5	—
b	3	—
c	8	—
d	—	5
e	1,7	1,3
f	1,0	0,6
g	2,7	2,2
h	19	18,8
j	—	2,7
k	5,5	4,3
l	10	—
m	M18 × 0,75	
o	M16 × 0,75	

*Разработка отсутствует.
n — число контактов.

ПРИБОРНЫЙ 14-КОНТАКТНЫЙ ШТЫРЕВОЙ СОЕДИНИТЕЛЬ ДЛЯ ВИДЕОМАГНИТОФОНОВ, ТЕЛЕВИЗИОННЫХ ПРИЕМНИКОВ И ДИАПРОЕКТОРОВ (РАЗЛИЧНЫЕ ПРИМЕНЕНИЯ)

Акусто-визуальные приборы

ОНЦ-ВГ-*-14/16В ГОСТ 28752 (МЭК 130-9)

Нумерация контактов — со стороны сочленения

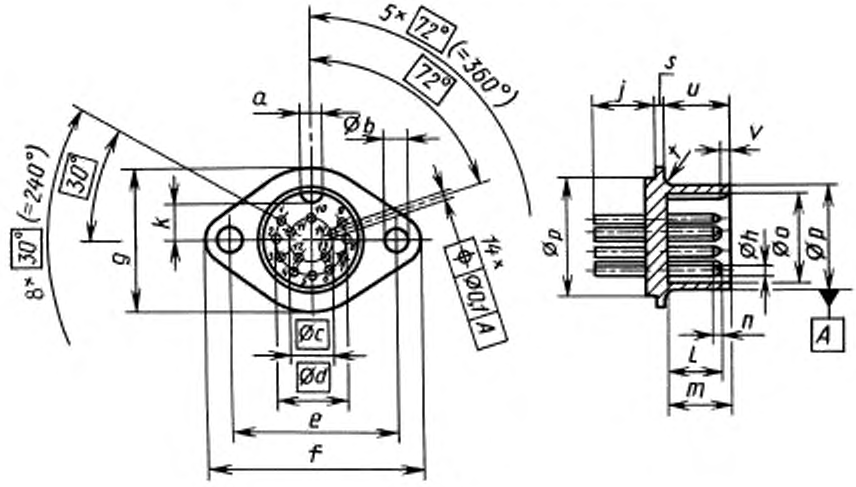

Черт. 27

Таблица 28

Условное обозначение размера	Значение, мм		
	Максимальное	Минимальное	Номинальное
a	2,4	2,2	
Ø*b*	3,3	3,2	
Ø*c*			4,0
Ø*d*			8,4
e	22,3	22,1	
f	29,0	—	
g	19,0	—	
Ø*h*	1,05	1,0	
j	9,0	—	
k	4,9	4,55	
l	7,0	6,5	
m	9,3	8,8	
n	0,9	0,5	
Ø*o*	12,4	12,1	
Ø*p*	13,6	13,1	
Ø*r*	16,2	—	
s (металл)	1,3	1,0	
s (пластмасса)	3,4	3,0	
t	0,5	—	
u	9,0	8,5	
v	1,0	—	

*Разработка отсутствует.

КАБЕЛЬНЫЙ 14-КОНТАКТНЫЙ ГНЕЗДОВОЙ СОЕДИНИТЕЛЬ ДЛЯ ВИДЕОМАГНИТОФОНОВ, ТЕЛЕВИЗИОННЫХ ПРИЕМНИКОВ И ДИАПРОЕКТОРОВ (РАЗЛИЧНЫЕ ПРИМЕНЕНИЯ) ОНЦ-ВГ-*-14/16Р ГОСТ 28752 (МЭК 130-9)

Нумерация контактов — со стороны сочленения

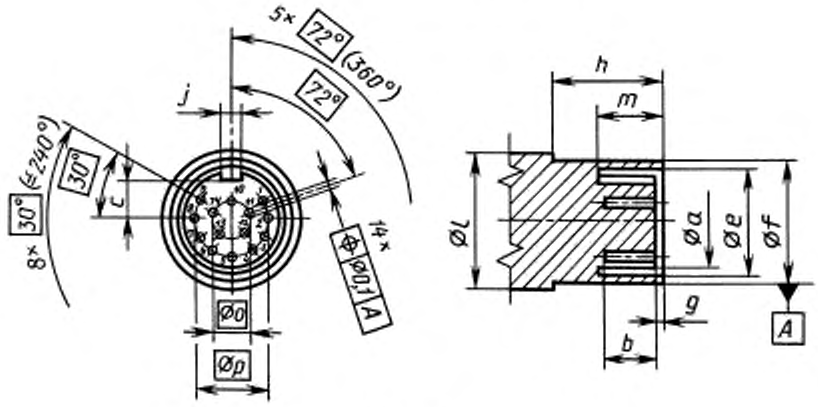

Черт. 28

Таблица 29

Условное обозначение размера	Значение, мм		
	Максимальное	Минимальное	Номинальное
Øa	11,8	11,6	
b	—	7,5	
c	4,5	—	
Øe	14,0	13,8	
Øf	16,5	—	
g	1,0	—	
h	—	15,0	
j	2,7	2,5	
Øl	18,0	—	
m	—	9,0	
Øo			4,0
Øp			8,4

*Разработка отсутствует.

КАБЕЛЬНЫЙ 14-КОНТАКТНЫЙ ШТЫРЕВОЙ СОЕДИНИТЕЛЬ ДЛЯ ВИДЕОМАГНИТОФОНОВ, ТЕЛЕВИЗИОННЫХ ПРИЕМНИКОВ И ДИАПРОЕКТОРОВ (РАЗЛИЧНЫЕ ПРИМЕНЕНИЯ) ОНЦ-ВГ-*-14/16В ГОСТ 28752 (МЭК 130-9)

Нумерация контактов — со стороны сочленения

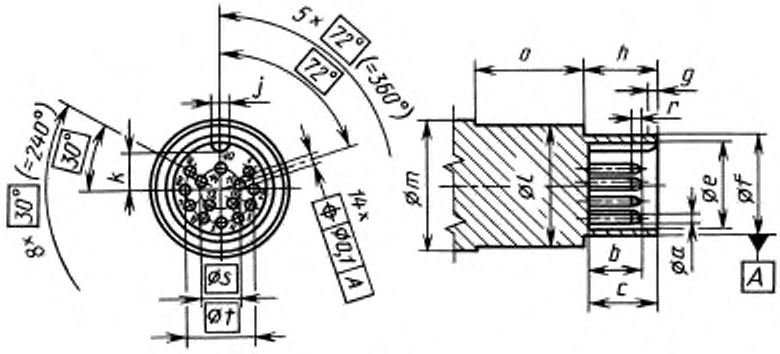

Черт. 29

Таблица 30

Условное обозначение размера	Значение, мм		
	Максимальное	Минимальное	Номинальное
$\varnothing a$	1,05	1,0	
b	7,0	6,5	
c	9,3	8,8	
$\varnothing e$	12,4	12,1	
$\varnothing f$	13,6	13,1	
g	1,0	—	
h	9,0	8,5	
j	2,4	2,2	
k	4,9	4,5	
$\varnothing l$	16,5	—	
$\varnothing m$	18,0	—	
o	—	15,0	
r	0,9	0,5	
$\varnothing s$			4,0
$\varnothing t$			8,4

*Разработка отсутствует.

ПРИБОРНЫЙ 14-КОНТАКТНЫЙ ШТЫРЕВОЙ СОЕДИНИТЕЛЬ ДЛЯ ВИДЕОМАГНИТОФОНОВ, ТЕЛЕВИЗИОННЫХ ПРИЕМНИКОВ И ДИАПРОЕКТОРОВ (РАЗЛИЧНЫЕ ПРИМЕНЕНИЯ) ОНЦ-ВГ-*-14/16Р ГОСТ 28752 (МЭК 130-9)

Нумерация контактов — со стороны сочленения

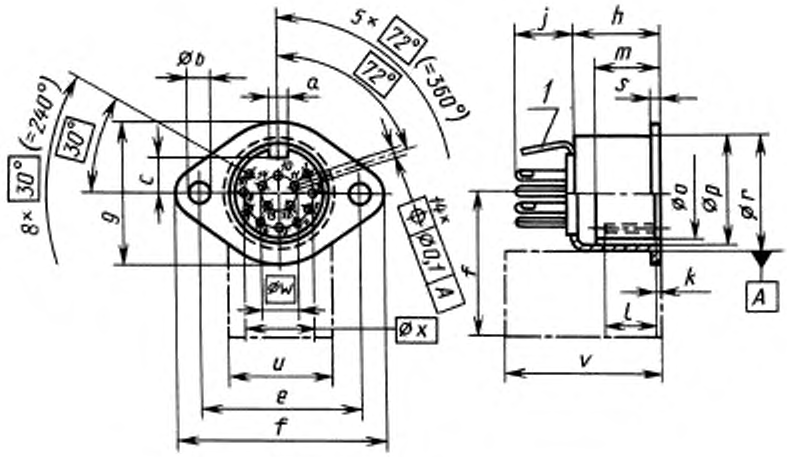

Черт. 30

1 — Пример расположения вывода под пайку для заземления или экранирования

Таблица 31

Условное обозначение размера	Значение, мм		
	Максимальное	Минимальное	Номинальное
a	2,7	2,5	
∅*b*	3,3	3,2	
c	4,5	—	
e	22,3	22,1	
f	29,0	—	
g	19,0	—	
h	12,6	11,9	
j	8,0	—	
k	1,0	—	
l	—	7,5	
m	—	9,0	
∅*o*	11,8	11,6	
∅*p*	14,0	13,8	
∅*r*	16,2	—	
s (металл)	1,3	1,0	
s (пластмасса)	3,4	3,0	
t	20,0	—	
u	15,0	—	
v	25,0	—	
∅*w*			4,0
∅*x*			8,4

*Разработка отсутствует.

5. КАЛИБРЫ

5.1. Калибры для проверки размеров

Для соединителей типов:

ОНЦ-ВГ-2—3/16-Р,
ОНЦ-ВН-1—2/16-Р,
ОНЦ-ВН-*-2/16-Р,
ОНЦ-ВГ-*-7/16-Р,
ОНЦ-ВГ-11—6/16-Р,
ОНЦ-ВГ-5—8/16-Р
(130—9 МЭК-02, 04, 07, 08, 09, 11, 13, 15, 17, 18, 21)

ОНЦ-ВГ-4—5/16-Р,
ОНЦ-ВН-2—2/16-Р,
ОНЦ-ВГ-11—7/16-Р,
ОНЦ-ВГ-11—5/16-Р,
ОНЦ-ВГ-*-6/16-Р,

Для соединителей типов:

ОНЦ-ВН-1—2/16-Р,
ОНЦ-ВН-2—2/16-Р,
ОНЦ-ВН-*-2/16-Р
(130—9 МЭК-07, 08, 09)

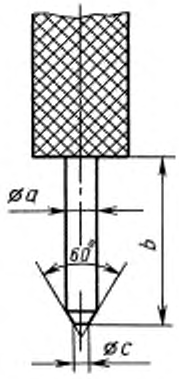

Черт. 31

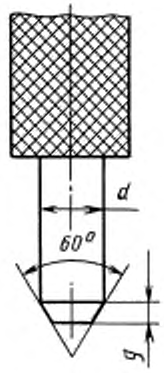

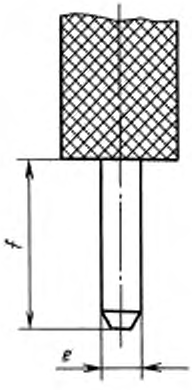

Черт. 32

Материал —закаленная инструментальная сталь.
Острые кромки скруглить.

Таблица 32

Условное обозначение размера	Значение, мм	
	Максимальное	Минимальное
⌀a	1,500	1,495
b	8,60	8,40
⌀c	0,6 номин.	
d	4,50	4,49
e	1,535	1,530
f	9,6	9,4
g	0,7 номин.	

*Разработка отсутствует.

5.2. Калибры для измерения контактного сопротивления
Материал — бериллиевая медь, покрытая родием.
5.3. Калибры для измерения усилия удержания

Для соединителей типов:

ОНЦ-ВГ-2—3/16-Р,
ОНЦ-ВН-1—2/16-Р,
ОНЦ-ВН-*-2/16-Р,
ОНЦ-ВГ-*-7/16-Р,
ОНЦ-ВГ-11—6/16-Р,
ОНЦ-ВГ-5—8/16-Р
(130—9 МЭК-02, 04, 07, 08, 09, 11, 13, 15, 17, 18, 21)

ОНЦ-ВГ-4—5/16-Р,
ОНЦ-ВН-2—2/16-Р,
ОНЦ-ВГ-11—7/16-Р,
ОНЦ-ВГ-11—5/16-Р,
ОНЦ-ВГ-*-6/16-Р,

Для соединителей типов:

ОНЦ-ВН-1—2/16-Р,
ОНЦ-ВН-2—2/16-Р,
ОНЦ-ВН-*-2/16-Р
(130—9 МЭК-07, 08, 09)

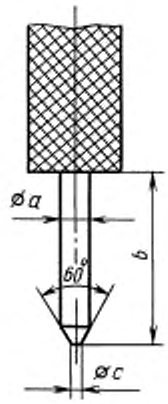

Черт. 33

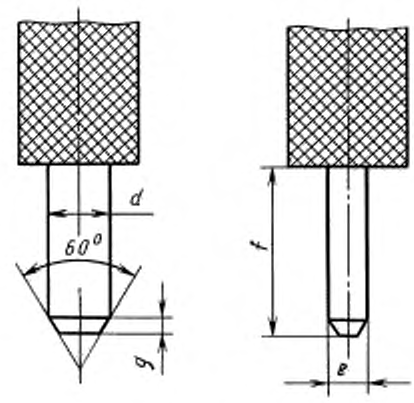

Черт. 34

Материал — закаленная инструментальная сталь, вес 120 г.
Шероховатость поверхности в соответствии с требованиями ГОСТ 2789, R_a = 0,16—0,25 мкм.

Таблица 33

Условное обозначение размера	Значение, мм	
	Максимальное	Минимальное
∅*a*	1,46	1,45
b	7,8	7,5
∅*c*	0,6 номин.	
d	4,51	4,50
e	1,475	1,465
f	9,3	9,0
g	0,7 номин.	

*Разработка отсутствует.

5.4. Калибр для испытания соединителей типа ОНЦ-ВН-2—2/16-Р (130-9 МЭК-08) на электрическую прочность изоляции и сопротивление изоляции.

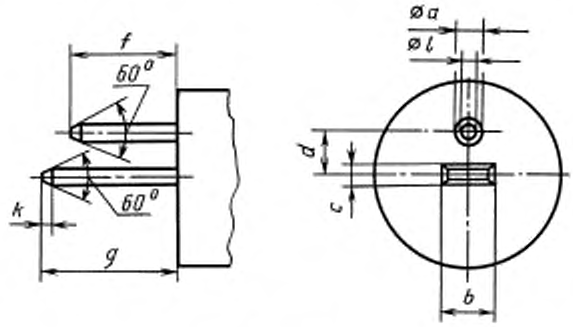

Черт. 35

Материалы:

Круглый штырь — бериллиевая медь, покрытая родием.

Плоский штырь — закаленная инструментальная сталь, шероховатость поверхности в соответствии с требованиями ГОСТ 2789, R_a = 0,16—0,25 мкм.

Таблица 34

Условное обозначение размера	Значение, мм	
	Максимальное	Минимальное
$\varnothing a$	1,500	1,495
b	4,5	4,4
c	1,535	1,525
d	3,56	3,54
f	8,51	8,49
g	9,3	9,0
k	0,7 номин.	
$\varnothing l$	0,75	0,65

5.5. Калибр для испытания соединителей типа ОНЦ-ВН-2—2/16-Р (130-9 МЭК-08) на электрическую прочность изоляции и контактное сопротивление.

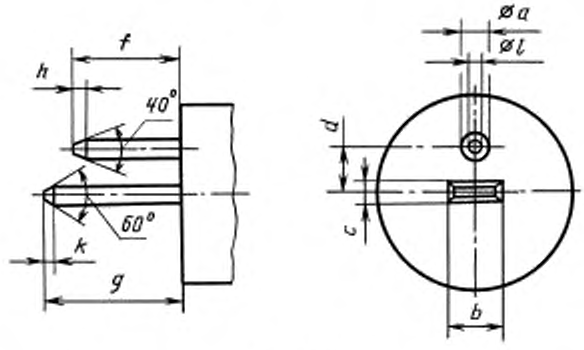

Черт. 36

Материалы:

Круглый штырь — бериллиевая медь, покрытая родием.

Плоский штырь — закаленная инструментальная сталь, шероховатость поверхности в соответствии с требованиями ГОСТ 2789, R_a = 0,16—0,25 мкм.

Острые кромки скруглить.

Таблица 35

Условное обозначение размера	Значение, мм	
	Максимальное	Минимальное
∅*a*	1,46	1,45
b	4,4	4,3
c	1,475	1,465
d	3,47	3,45
f	8,01	7,99
g	9,3	9,0
h	1,30	1,29
k	0,7 номин.	
∅*l*	0,6 номин.	

6. НОМИНАЛЬНЫЕ ПАРАМЕТРЫ

Номинальное напряжение: 34 В переменного или постоянного тока.

Номинальный ток: 2 А переменного или постоянного тока.

7. КЛИМАТИЧЕСКАЯ КАТЕГОРИЯ

Климатическая категория: 25/070/21.

Диапазон температур: от минус 25 до плюс 70 °С.

Влажное тепло, постоянный режим: 21 сут.

8. ПРОГРАММА ТИПОВЫХ ИСПЫТАНИЙ

Настоящая программа содержит все испытания и порядок их проведения, а также требования для каждого типа соединителей.

8.1. Все образцы каждого типа должны подвергаться испытаниям в соответствии с табл. 36.

Таблица 36

Наименование исполнения	Номер испытания по ГОСТ 28381 (МЭК 512)	Условия испытания	Требования
Внешний осмотр	1a		
Размеры	1b	Калибр согласно п. 5.1	
Контактное сопротивление	2a	В каждом соединителе должны быть измерены 2 контакта*	
Измерение на отдельных упругих контактах	2b	Калибр согласно п. 5.2	10 мОм макс.
Сопротивление изоляции	3a	100 ± 15 В	10^3 МОм мин.
Электрическая прочность изоляции	4a	Е = 500 В (эфф)	
Испытание переключателя гнездового соединителя ОНЦ-ВН-2—2/16-Р (130—9 МЭК-08)	п. 9 настоящего стандарта		

*Все последующие измерения контактного сопротивления должны проводиться на этих же двух контактах.

8.2. Затем группа соединителей должна быть разделена на четыре партии. Все соединители каждой партии должны подвергаться испытаниям в соответствии с табл. 37.

Таблица 37

Наименование испытания	Номер испытания по ГОСТ 28381 (МЭК 512)	Условия испытания	Требования
Первая партия			
На первой половине партии:			
Усилие удержания калибра	16e	Калибр согласно п. 5.3	
На второй половине партии:			
Усилие сочленения	13a	2-контактные соединители	16 Н макс.
		3-контактные соединители	24 Н макс.
		5-контактные соединители	40 Н макс.
		6-контактные соединители	48 Н макс.
		7-контактные соединители	56 Н макс.
		8-контактные соединители	64 Н макс.
Усилие расчленения	13a	2-контактные соединители	2 Н мин. 12 Н макс.
		3-контактные соединители	3 Н мин. 18 Н макс.
		5-контактные соединители	5,5 Н мин. 30 Н макс.
		6-контактные соединители	6,6 Н мин. 36 Н макс.
		7-контактные соединители	7,7 Н мин. 42 Н макс.
		8-контактные соединители	8,8 Н мин. 48 Н макс.
На всех образцах партии:			
Последовательность климатических испытаний	11a		
Сухое тепло	11i	70 °С	
Сопротивление изоляции при повышенной температуре	3a	100 ± 15 В	10 МОм мин.
Влажное тепло, циклическое	11m	Один цикл	
Холод	11j	минус 25 °С	
Заключительные измерения:			
Сопротивление изоляции	3a	100 ± 15 В	10 МОм мин.
Контактное сопротивление	2a		
Измерение на отдельных упругих контактах	2b	Калибр согласно п. 5.2	20 мОм макс.
Электрическая прочность изоляции	4a	Е = 500 В (эфф)	
Испытание переключателя гнездового соединителя ОНЦ-ВН-2—2/16-Р (130-9 МЭК-08)	п. 9 настоящего стандарта		

Продолжение табл. 37

Наименование испытания	Номер испытания по ГОСТ 28381 (МЭК 512)	Условия испытания	Требования
Внешний осмотр	1a		
Вторая партия			
Механические испытания на износоустойчивость	9a	Частота операций: приблизительно 10 в минуту; минимальный интервал между последующими операциями — 3 с. Общее число операций — 100	
Заключительные измерения:			
Контактное сопротивление	2a		
Измерение на отдельных упругих контактах	2b	Калибр согласно п. 5.2	20 мОм макс.
Сопротивление изоляции	3a	100 ± 15 В	10^3 МОм мин.
Испытание переключателя гнездового соединителя ОНЦ-ВН-2—2/16-Р (130-9 МЭК-08)	п. 9 настоящего стандарта		
Усилие сочленения и расчленения	13a		Должно быть согласовано между заказчиком и изготовителем
Внешний осмотр	1a		
Третья партия			
Влажное тепло, постоянный режим	11c	21 сут	
Заключительные измерения:			
Сопротивление изоляции	3a	100 ± 15 В	10 МОм мин.
Контактное сопротивление	2a		
Измерение на отдельных упругих контактах	2b	Калибр согласно п. 5.2	20 мОм макс.
Электрическая прочность изоляции	4a	E = 500 В (эфф)	
Испытание переключателя гнездового соединителя ОНЦ-ВН-2—2/16-Р (130-9 МЭК-08)	п. 9 настоящего стандарта		
Внешний осмотр	1a		
Четвертая партия			
Электрические испытания на срок службы:			
Сопротивление изоляции при повышенной температуре	3a	100 ± 15 В	10 МОм мин.
Заключительные измерения:			
Электрическая прочность изоляции	4a	E = 500 В (эфф)	
Сопротивление изоляции	3a	100 ± 15 В	10^3 МОм мин.
Контактное сопротивление	2a		
Измерение на отдельных упругих контактах	2b	Калибр согласно п. 5.2	10 мОм макс.
Испытание переключателя гнездового соединителя ОНЦ-ВН-2—2/16-Р (130-9 МЭК-08)	п. 9 настоящего стандарта		
Внешний осмотр	1a		
Механическая прочность (только для кабельных соединителей)	7b	Число падений — 500	

Продолжение табл. 37

Наименование испытания	Номер испытания по ГОСТ 28381 (МЭК 512)	Условия испытания	Требования
Механические испытания крепления кабеля и кожуха:		См. примечания	
Эффективность зажимного устройства против натяжения кабеля	17c	Усилие — 30 Н Время — 100 с	
Вращение кабеля	17b	Число вращений — 2000	
Эффективность зажимного устройства против изгиба кабеля	17a	Число изгибов — 2000 Прилагаемое усилие — 2 Н в 10 см от входа кабеля	
Эффективность зажимного устройства против скручивания кабеля	17d	Крутящий момент — 0.1 Н · м	

Примечание. Тип кабеля, используемый при механических испытаниях крепления кабеля и кожуха, должен быть установлен путем соглашения между заказчиком и изготовителем.

9. ИНСТРУКЦИЯ ПО ИСПЫТАНИЮ ПЕРЕКЛЮЧАТЕЛЕЙ В СОЕДИНИТЕЛЯХ ОНЦ-ВН-2—2/16-Р (130-9 МЭК-08)

Переключатель подвергается испытаниям в соответствии с табл. 38.

Таблица 38

Наименование испытания	Номер испытания по ГОСТ 28381 (МЭК 512)	Условия испытания	Требования
Сопротивление изоляции	3a	100 ± 15 В Калибр согласно п. 5.4	10 МОм мин.
Электрическая прочность изоляции	4a	Калибр согласно п. 5.4 E = 500 В (эфф)	
Контактное сопротивление	2a	Калибр согласно п. 5.5	10 мОм макс. После климатического испытания и механического испытания на износоустойчивость — 20 мОм макс.
Электрическая прочность изоляции	4a	Калибр согласно п. 5.5 E = 500 В (эфф)	

ПРИЛОЖЕНИЕ 1
Справочное

ОПИСАНИЕ СОЕДИНИТЕЛЕЙ

1. Кабельный 3-контактный штыревой соединитель для микрофона типа ОНЦ-ВГ-2—3/16-В (130-9 МЭК-01)

Этот соединитель сочленяется с гнездовым соединителем типа ОНЦ-ВГ-2—3/16-Р (130-9 МЭК-02) и служит для присоединения микрофонов к магнитофонам.

Электрические соединения приведены в табл. 1.

Корпус соединителя, охватывающий штыри, выполнен из металла, и его положение внутри кабельного соединителя обеспечивает экранирование от электрических помех.

Шпонка на корпусе штыревого соединителя в сочетании с соответствующим пазом гнездового соединителя предотвращает неправильное вставление кабельного соединителя. Пружинящий элемент внутри гнездового соединителя обеспечивает контакт между корпусом и экраном гнездового соединителя.

2. Приборный 3-контактный гнездовой соединитель для акустической аппаратуры типа ОНЦ-ВГ-2—3/16-Р (130-9 МЭК-02)

Этот соединитель сочленяется со штыревым соединителем типа ОНЦ-ВГ-2—3/16-В (130-9 МЭК-01) и служит для присоединения микрофона к аппаратуре.

Электрические соединения приведены в табл. 1.

Крепежный фланец и корпус могут быть выполнены из металла или пластмассы по требованию потребителя.

Корпус штыревого соединителя заходит в гнездовой соединитель и в большинстве случаев обеспечивает достаточное экранирование, даже когда корпус гнездового соединителя выполнен из пластмассы.

Корпус имеет пружинящий контакт с выводом для экранирующего или заземляющего провода и обеспечивает необходимый контакт с корпусом штыревого соединителя.

Металлический вариант имеет электрическое соединение между пружинящим контактом и корпусом.

Шпоночный паз в изоляторе гнездового соединителя и шпонка в корпусе штыревого соединителя предотвращают неправильное сочленение соединителя.

Сводные (пустые) отверстия в изоляторе допускают вставление 5-контактного штыревого соединителя типа ОНЦ-ВГ-4—5/16-В (130-9 МЭК-03) в гнездовой соединитель.

Если наличие сводных (пустых) отверстий нежелательно в связи с возможностью неправильного вставления, то их можно исключить по договоренности между заказчиком и изготовителем.

3. Кабельный 5-контактный штыревой соединитель для проигрывателя и магнитофона типа ОНЦ-ВГ-4—5/16-В (130-9 МЭК-03)

Этот соединитель сочленяется с 5-контактным гнездовым соединителем типа ОНЦ-ВГ-4—5/16-Р (130-9 МЭК-04) и служит для подсоединения проигрывателя или магнитофона к радиоприемнику или акустической аппаратуре.

Электрические соединения приведены в табл. 1.

За исключением числа контактов данный вариант соответствует трехконтактному гнездовому соединителю, описанному в п. 1 настоящего приложения.

4. Приборный 5-контактный гнездовой соединитель для проигрывателя и магнитофона типа ОНЦ-ВГ-4—5/16-Р (130-9 МЭК-04)

Этот соединитель сочленяется со штыревым соединителем типа ОНЦ-ВГ-4—5/16-В (130-9 МЭК-03) и служит для присоединения проигрывателя или магнитофона к усилителю или акустической аппаратуре.

Электрические соединения приведены в табл. 1.

За исключением числа контактов данный вариант соответствует 3-контактному гнездовому соединителю, описанному в п. 2.

5. Кабельный 2-контактный штыревой соединитель для громкоговорителя типа ОНЦ-ВН-1—2/16-В (130-9 МЭК-05)

Этот соединитель сочленяется с гнездовым соединителем типов ОНЦ-ВН-1—2/16-Р (130-9 МЭК-07), ОНЦ-ВН-2-2/16-Р (130-9 МЭК-08), ОНЦ-ВН-*-2/16-Р (130-9 МЭК-09) и служит для присоединения громкоговорителя к радиоприемнику или акустической аппаратуре.

Данный штыревой соединитель предназначен для присоединения к громкоговорителю.

Электрические соединения приведены в табл. 1.

Контакт ножевого типа длиннее круглого контакта, что облегчает ориентацию перед полным сочленением.

6. Приборный 2-контактный штыревой соединитель для выносного громкоговорителя типа ОНЦ-ВН-*-2/16-В (130-9 МЭК-06)

Этот соединитель сочленяется с гнездовым соединителем типа ОНЦ-ВН-*-2/16-Р (130-9 МЭК-09) и должен устанавливаться только в выносном громкоговорителе. Соединитель типа ОНЦ-ВН-*-2/16-Р (130-9

МЭК-09) присоединяется к усилителю через провода с кабельным штыревым соединителем типа ОНЦ-ВН-1—2/16-В (130-9 МЭК-05) на другом конце.

Электрические соединения приведены в табл. 1.

7. Приборный 2-контактный гнездовой соединитель для акустической аппаратуры и радиоприемников типа ОНЦ-ВН-1—2/16-Р (130-9 МЭК-07)

Этот соединитель сочленяется со штыревым соединителем типа ОНЦ-ВН-1—2/16-В (130-9 МЭК-05) и служит для выхода соединителей громкоговорителя.

Электрические соединения приведены в табл. 1.

8. Приборный 2-контактный гнездовой соединитель с переключателем типа ОНЦ-ВН-2—2/16-Р (130-9 МЭК-08)

По выполняемым функциям и наружным размерам данный гнездовой соединитель соответствует соединителю, описанному в п. 7, но в отличие от него он имеет переключатель, работающий при вставлении штыревого соединителя типа ОНЦ-ВН-1—2/16-В (130-9 МЭК-05) в положение В, указанное в табл. 1.

В качестве переключателя используют пружинящий контакт.

При вставлении штыревого соединителя пружинящий контакт (контакт 4) контактирует с круглым коротким штырем и одновременно разрывает электрическое соединение с контактом 3.

Переключатель, показанный на черт. 8, приведен в качестве примера.

Конкретная конструкция переключателей для выполнения описанных выше функций разрабатывается изготовителем. Причем во время вставления круглого штыря конструкция должна обеспечивать необходимое и надежное размыкание переключателя и обеспечение контакта пружинящего контакта 4 с круглым штырем. Контакт 3 ни в коем случае не должен касаться вставленного штыря.

Характеристики переключателя могут быть проверены в соответствии с п. 9.

Пример соединения цепей данным соединителем приведен в приложении 2.

На практике может потребоваться также гнездовой соединитель с двумя переключателями. Второй переключатель в этом случае замыкает место контакта 1.

Хвостовик замыкающего контакта должен в этом случае иметь маркировку «5», а хвостовик размыкающего контакта — «6».

Конструкции, отличные от типа ОНЦ-ВН-2—2/16-Р (130-9 МЭК-08), разрабатываются по согласованию между потребителем и изготовителем.

9. Кабельный 2-контактный гнездовой соединитель для выносного громкоговорителя типа ОНЦ-ВН-*-2/16-Р (130-9 МЭК-09)

Этот соединитель сочленяется со штыревыми соединителями типов ОНЦ-ВН-1—2/16-В (130-9 МЭК-05), ОНЦ-ВН-*-2/16-В (130-9 МЭК-06) и служит для присоединения радиоприемников и акустической аппаратуры к громкоговорителю.

Гнездовой соединитель всегда должен быть подсоединен к выходу усилителя и сочленен со штыревым соединителем входа громкоговорителя.

Электрические соединения приведены в табл. 1.

10. Кабельный 7-контактный штыревой соединитель для подключения стереофонического магнитофона к автомобильному радиоприемнику типа ОНЦ-ВГ-11—7/16-В (130-9 МЭК-10)

Этот соединитель сочленяется с гнездовым соединителем типа ОНЦ-ВГ-11—7/16-Р (130-9 МЭК-11).

Электрические соединения приведены в табл. 1.

11. Приборный 7-контактный гнездовой соединитель для подключения стереофонического магнитофона к автомобильному радиоприемнику типа ОНЦ-ВГ-11—7/16-Р (130-9 МЭК-11)

Этот соединитель сочленяется с кабельным штыревым соединителем типа ОНЦ-ВГ-11—7/16-В (130-9 МЭК-10).

Электрические соединения приведены в табл. 1.

12. Кабельный 7-контактный штыревой соединитель для подсоединения микрофона с дистанционным управлением типа ОНЦ-ВГ-*-7/17-В (130-9 МЭК-12)

Этот соединитель сочленяется с приборным гнездовым соединителем типа ОНЦ-ВГ-*-7/16-Р (130-9 МЭК-13).

Электрические соединения — на рассмотрении.

13. Приборный 7-контактный гнездовой соединитель для подключения микрофона с дистанционным управлением типа ОНЦ-ВГ-*-7/16-Р (130-9 МЭК-13)

Этот соединитель сочленяется с кабельным штыревым соединителем типа ОНЦ-ВГ-*-7/16-В (130-9 МЭК-12).

Электрические соединения — на рассмотрении.

14. Кабельный 5-контактный штыревой соединитель для стереофонических головных телефонов типа ОНЦ-ВГ-11—5/16-В (130-9 МЭК-14)

Этот соединитель сочленяется с гнездовым соединителем типов ОНЦ-ВГ-11—5/16-Р (130-9 МЭК-15) или ОНЦ-ВГ-12—5/16-Р (130-9 МЭК-15а).

Электрические соединения см. в приложении 3.

15. Приборный 5-контактный гнездовой соединитель для стереофонических головных телефонов типа ОНЦ-ВГ-11—5/16-Р (130-9 МЭК-15)

Этот соединитель сочленяется с кабельным штыревым соединителем типа ОНЦ-ВГ-11—5/16-В (130-9 МЭК-14).

Электрические соединения см. в приложении 3.

16. Кабельный 6-контактный штыревой соединитель различного применения типа ОНЦ-ВГ-11—6/16-В (130-9 МЭК-16)

Этот соединитель сочленяется с приборным гнездовым соединителем типа ОНЦ-ВГ-11—6/16-Р (130-9 МЭК-17).

Электрические соединения приведены в табл. 1.

17. Приборный 6-контактный гнездовой соединитель различного применения типа ОНЦ-ВГ-11—6/16-Р (130-9 МЭК-17)

Этот соединитель сочленяется с кабельным штыревым соединителем типа ОНЦ-ВГ-11—6/16-В (130-9 МЭК-16).

Электрические соединения приведены в табл. 1.

18. Кабельный 6-контактный гнездовой соединитель различного применения типа ОНЦ-ВГ-*-6/16-Р (130-9 МЭК-18)

Этот соединитель сочленяется с приборным штыревым соединителем типа ОНЦ-ВГ-*-6/16-В (130-9 МЭК-19).

Электрические соединения приведены в табл. 1.

19. Приборный 6-контактный штыревой соединитель различного применения типа ОНЦ-ВГ-*-6/16-В (130-9 МЭК-19)

Этот соединитель сочленяется с кабельным гнездовым соединителем типа ОНЦ-ВГ-11-*-6/16-Р (130-9 МЭК-18).

Электрические соединения приведены в табл. 1.

20. Кабельный 8-контактный штыревой соединитель для микрофона и других применений типа ОНЦ-ВГ-5—8/16-В (130-9 МЭК-20)

Этот соединитель сочленяется с приборным гнездовым соединителем типа ОНЦ-ВГ-5—8/16-Р (130-9 МЭК-21).

Электрические соединения на рассмотрении.

21. Приборный 8-контактный гнездовой соединитель для микрофона и других применений типа ОНЦ-ВГ-5—8/16-Р (130-9 МЭК-21)

Этот соединитель сочленяется с кабельным штыревым соединителем типа ОНЦ-ВГ-5—8/16-В (130-9 МЭК-20).

Электрические соединения на рассмотрении.

22. Приборный 14-контактный штыревой соединитель (ОНЦ-ВГ-*-14/16В), кабельный 14-контактный гнездовой соединитель (ОНЦ-ВГ-*-14/16Р), кабельный 14-контактный штыревой соединитель (ОНЦ-ВГ-*-14/16В) и приборный 14-контактный гнездовой соединитель (ОНЦ-ВГ-*-14/16Р) применяют для видеомагнитофонов, ТВ-приемников и диапроекторов (различные применения).

Данный 14-контактный соединитель может соединять цепи управления проекторов, выполняющих различные функции, и представляет собой стандартный компонент, широко используемый в мире.

Электрические соединения на рассмотрении.

ПРИЛОЖЕНИЕ 2
Справочное

ПРИМЕРЫ СОЕДИНЕНИЯ ЦЕПЕЙ СОЕДИНИТЕЛЯ С ПЕРЕКЛЮЧАТЕЛЕМ

Кабельный соединитель типа ОНЦ-ВН-1-2/16-В (130-9 МЭК-05), сочлененный в положении А

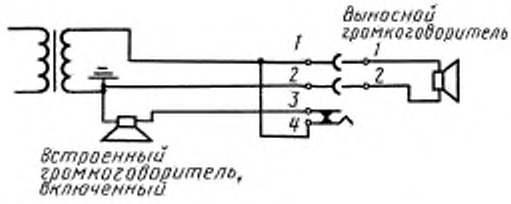

Кабельный соединитель типа ОНЦ-ВН-1-2/16-В (130-9 МЭК-05), сочлененный в положении В

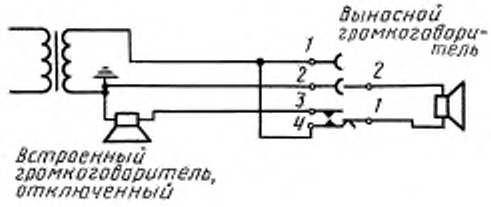

ПРИЛОЖЕНИЕ 3
Обязательное

СОЕДИНЕНИЕ ЦЕПЕЙ (МЭК 268—11)

Таблица 39

<table>
<tr><th colspan="2" rowspan="2">Способ применения</th><th colspan="2">Тип соединителя</th><th colspan="8">Номер соединения</th></tr>
<tr><th>Штыревой соединитель</th><th>Гнездовой соединитель</th><th>1</th><th>2</th><th>3</th><th>4</th><th>5</th><th>6</th><th>7</th><th>8</th></tr>
<tr><td rowspan="5">Микрофон</td><td rowspan="4">Монофоническая система симметричная</td><td>ОНЦ-ВГ-2—3/16-В (130-9 МЭК-01)</td><td>ОНЦ-ВГ-2—3/16-Р (130-9 МЭК-02)</td><td rowspan="3">Сигнал</td><td rowspan="4">Экран</td><td rowspan="3">Точка нулевого потенциала</td><td>—</td><td>—</td><td>—</td><td>—</td><td>—</td></tr>
<tr><td>ОНЦ-ВГ-4—5/16-В (130-9 МЭК-03)</td><td>ОНЦ-ВГ-4—5/16-Р (130-9 МЭК-04)</td><td rowspan="2">Соединение 1</td><td rowspan="2">Соединение 3</td><td>—</td><td>—</td><td>—</td></tr>
<tr><td>ОНЦ-ВГ-*-7/16-В (130-9 МЭК-12)</td><td>ОНЦ-ВГ-*-7/16-Р (130-9 МЭК-13)</td><td colspan="2" rowspan="2">Командоконтроллер</td><td>—</td></tr>
<tr><td>ОНЦ-ВГ-5—8/16-В (130-9 МЭК-20)</td><td>ОНЦ-ВГ-5—8/16-Р (130-9 МЭК-21)</td><td>Напряжение питания</td></tr>
<tr><td>Монофоническая система симметричная Типы питания А—В</td><td>ОНЦ-ВГ-2—3/16-В (130-9 МЭК-01)</td><td>ОНЦ-ВГ-2—3/16-Р (130-9 МЭК-02)</td><td rowspan="2">Положительный вывод и сигнал напряжения питания</td><td>Точка нулевого потенциала и отрицательный вывод напряжения питания</td><td>—</td><td>—</td><td>—</td><td>—</td><td>—</td></tr>
<tr><td>Монофоническая система симметричная с питанием побочного сигнала, наводимого в линию</td><td>ОНЦ-ВГ-2—3/16-В (130-9 МЭК-01)</td><td>ОНЦ-ВГ-2—3/16-Р (130-9 МЭК-02)</td><td>Отрицательный вывод и экран напряжения питания</td><td>Точка нулевого потенциала и положительный вывод напряжения питания</td><td>—</td><td>—</td><td>—</td><td>—</td><td>—</td></tr>
</table>

<table>
<tr><th colspan="2" rowspan="2">Способ применения</th><th colspan="2">Тип соединителя</th><th colspan="8">Номер соединения</th></tr>
<tr><th>Штыревой соединитель</th><th>Гнездовой соединитель</th><th>1</th><th>2</th><th>3</th><th>4</th><th>5</th><th>6</th><th>7</th><th>8</th></tr>
<tr><td rowspan="8">Микрофон</td><td rowspan="4">Монофоническая система (симметричная)</td><td>ОНЦ-ВГ-2—3/16-В (130-9 МЭК-01)</td><td>ОНЦ-ВГ-2—3/16-Р (130-9 МЭК-02)</td><td rowspan="4">Сигнал</td><td rowspan="4">Экран и точка нулевого потенциала</td><td rowspan="4">—</td><td>—</td><td rowspan="4">—</td><td>—</td><td>—</td><td>—</td></tr>
<tr><td>ОНЦ-ВГ-4—5/16-В (130-9 МЭК-03)</td><td>ОНЦ-ВГ-4—5/16-Р (130-9 МЭК-04)</td><td rowspan="3">Соединен с 1</td><td>—</td><td>—</td><td>—</td></tr>
<tr><td>ОНЦ-ВГ-*-7/16-В (130-9 МЭК-12)</td><td>ОНЦ-ВГ-*-7/16-Р (130-9 МЭК-13)</td><td rowspan="2">Командоконтролер</td><td>—</td></tr>
<tr><td>ОНЦ-ВГ-5—8/16-В (130-9 МЭК-20)</td><td>ОНЦ-ВГ-5—8/16-Р (130-9 МЭК-21)</td><td>Напряжение питания</td></tr>
<tr><td rowspan="3">Стереофоническая сиетема (симметричная)</td><td>ОНЦ-ВГ-4—5/16-В (130-9 МЭК-03)</td><td>ОНЦ-ВГ-4—5/16-Р (130-9 МЭК-04)</td><td rowspan="4">Сигнал левого канала</td><td rowspan="3">Экран</td><td rowspan="3">Точка нулевого потенциала левого канала</td><td rowspan="4">Сигнал правого канала</td><td rowspan="3">Точка нулевого потенциала правого канала</td><td>—</td><td>—</td><td>—</td></tr>
<tr><td>ОНЦ-ВГ-*-7/16-В (130-9 МЭК-12)</td><td>ОНЦ-ВГ-*-7/16-Р (130-9 МЭК-13)</td><td rowspan="2">Командоконтролер</td><td>—</td></tr>
<tr><td>ОНЦ-ВГ-5—8/16-В (130-9 МЭК-20)</td><td>ОНЦ-ВГ-5—8/16-Р (130-9 МЭК-21)</td><td>Напряжение питания</td></tr>
<tr><td rowspan="3">Стереофоническая система (асимметричная)</td><td>ОНЦ-ВГ-4—5/16-В (130-9 МЭК-03)</td><td>ОНЦ-ВГ-4—5/16-Р (130-9 МЭК-04)</td><td></td><td></td><td></td><td></td><td></td><td></td></tr>
<tr><td>ОНЦ-ВГ-*-7/16-В (130-9 МЭК-12)</td><td>ОНЦ-ВГ-*-7/16-Р (130-9 МЭК-13)</td><td></td><td></td><td></td><td></td><td></td></tr>
<tr><td>ОНЦ-ВГ-5—8/16-В (130-9 МЭК-20)</td><td>ОНЦ-ВГ-5—8/16-Р (130-9 МЭК-21)</td><td></td><td></td><td></td><td></td><td></td></tr>
<tr><td rowspan="2">Электрофоны и тюнер</td><td>Монофоническая система</td><td rowspan="2">ОНЦ-ВГ-4—5/16-В (130-9 МЭК-03)</td><td rowspan="2">ОНЦ-ВГ-4—5/16-Р (130-9 МЭК-04)</td><td rowspan="2">—</td><td rowspan="2">Экран и точка нулевого потенциала</td><td>Сигнал</td><td>—</td><td>Соединен с 3</td><td rowspan="2">—</td><td rowspan="2">—</td><td rowspan="2">—</td></tr>
<tr><td>Стереофоническая система</td><td>Сигнал левого канала</td><td>—</td><td>Сигнал правого канала</td></tr>
</table>

Продолжение табл. 39

Способ применения		Тип соединителя		Номер соединения							
		Штыревой соединитель	Гнездовой соединитель	1	2	3	4	5	6	7	8
Комбинированное соединение запись—воспроизведение на радиоприемники и усилители	Монофоническая система	ОНЦ-ВГ-4—5/16-В (130-9 МЭК-03)	ОНЦ-ВГ-4—5/16-Р (130-9 МЭК-04)	Выходной сигнал (запись)	Экран и точка нулевого потенциала	Входной сигнал (воспроизведение)	Соединен с 1	Соединен с 3	—	—	—
	Стереофоническая система			Выходной сигнал левого канала (запись)		Входной сигнал левого канала (воспроизведение)	Выходной сигнал правого канала (воспроизведение)	Входной сигнал правого канала (запись)			
Комбинированное соединение запись—воспроизведение на магнитофоны	Монофоническая система	ОНЦ-ВГ-4—5/16-В (130-9 МЭК-03)	ОНЦ-ВГ-4—5/16-Р (130-9 МЭК-04)	Входной сигнал (запись)		Выходной сигнал (воспроизведение)	Соединен с 1	Соединен с 3 исключительно в режиме «воспроизведение»	—	—	—
	Стереофоническая система			Входной сигнал левого канала (запись)		Выходной сигнал левого канала (воспроизведение)	Входной сигнал правого канала (запись)	Выходной сигнал правого канала (воспроизведение)			
Головные микротелефоны	Монофоническая система	ОНЦ-ВГ-4—5/16-В (130-9 МЭК-03)	ОНЦ-ВГ-4—5/16-Р (130-9 МЭК-04)	Сигнал на микрофон	Экран и точка нулевого потенциала микрофона	Сигнал левого телефона	Точка нулевого потенциала для обеих телефонов	Сигнал правого телефона Соединен с 3	—	—	—
	Стереофоническая система (только телефоны)							Сигнал правого телефона	—	—	—

Способ применения		Тип соединителя		Номер соединения							
		Штыревой соединитель	Гнездовой соединитель	1	2	3	4	5	6	7	8
Головные телефоны	Монофоническая система	ОНЦ-ВГ-11-5/16-В (130-9 МЭК-14)	ОНЦ-ВГ-11—5/16-Р (130-9 МЭК-15)	Экран/ Земля	Точка нулевого потенциала	Соединен с 2	Сигнал	Соединен с 4			
	Стереофоническая система										
Громкоговоритель	Низкое сопротивление	ОНЦ-ВН-1—2/16-В (130-9 МЭК-05) ОНЦ-ВН-*-2/16-В (130-9 МЭК-06)	ОНЦ-ВН-1—2/16-Р (130-9 МЭК-07) ОНЦ-ВН-2—2/16-Р (130-9 МЭК-08) ОНЦ-ВН-*-2/16-Р (130-9 МЭК-09)	Сигнал		—	—	—	—	—	—

Примечания:

1. Стереофонический магнитофон позволяет осуществлять монофоническую запись в режиме «монозапись» и должен соединяться посредством контактов 1 и 4, а в режиме «моновоспроизведение» — посредством контактов 3 и 5.

2. Магнитофонный усилитель при воспроизведении должен соединяться только посредством контактов 3 и 5. Во всех остальных случаях контакты 3 и 5 должны обеспечивать сопротивление выше номинального значения 1 МОм с целью избежать какого бы то ни было межсоединения правого и левого каналов проигрывателя и тюнера частотной модуляции (без усилителя), соединенного с радиоприемником или усилителем.

При переключении магнитофона в режим «запись» контакты 3 и 5 розеточной части могут быть использованы для передачи входных сигналов от второго магнитофона, проигрывателя или тюнера, если только между контактами 1, 3 и 4, 5 розеточной части существует сопротивление от 500 кОм до 2,2 МОм.

3. В некоторых случаях (например, при обучении), при использовании, подключении к аппарату розеточной части ОНЦ-ВГ-4—5/16-Р (130-9 МЭК-04) для головных телефонов и при необходимости использования дополнительной пары головных телефонов, она может быть подсоединена посредством вилочной части соединителя ОНЦ-ВГ-4—5/16-В (130-9 МЭК-03), подобно основным головным телефонам.

4. При обычном использовании рекомендуется подсоединять штыревой разъем к контакту 2 соединителя с целью обеспечения заземления экрана.

В некоторых исключительных случаях допускается возможность незаземления экрана.

ПРИЛОЖЕНИЕ 4
Обязательное

ПОРЯДОК ВВЕДЕНИЯ СТАНДАРТА В ДЕЙСТВИЕ

1. Для вновь разрабатываемых соединителей, техническое задание на разработку которых утверждены после 01.01.92, дата введения стандарта устанавливается с 01.01.92.

2. Для серийно выпускаемых соединителей дата введения стандарта в действие устанавливается в соответствии с планами-графиками по мере оснащения предприятий специальным технологическим оборудованием, средствами испытаний и измерений.

ПРИЛОЖЕНИЕ 5
Справочное

СТАНДАРТЫ МЭК, ПОДГОТОВЛЕННЫЕ ТЕХНИЧЕСКИМ КОМИТЕТОМ 48

130	Соединители на частоты до 3 МГц
130-0 (1970)	Часть 0. Руководство по оформлению чертежей в частных технических условиях
130-1 (1988)	Часть 1. Общие требования и методы измерений Первое дополнение
130-2 (1965)	Часть 2. Соединители для радиоприемников и применяемой с ними акустической аппаратуры Поправка № 1 (1969)
130-3 (1965)	Часть 3. Соединители для батарей
130-4 (1966)	Часть 4. Круглые многополюсные соединители с резьбовым соединением
130-4A (1970)	Первое дополнение
130-5 (1966)	Часть 5. Прямоугольные многополюсные соединители с ножевыми контактами
130-6 (1965)	Часть 6. Миниатюрные многополюсные соединители прямоугольного сечения с ножевыми контактами
130-7 (1971)	Часть 7. Цилиндрические многоконтактные соединители с байонетным или пушпульным замковым устройством
130-8 (1976)	Часть 8. Концентрические соединители для акустических устройств в радиоприемниках
130-9 (1989)	Часть 9. Цилиндрические соединители для радиоаппаратуры и связанной с ними акустической аппаратуры
130-10 (1971)	Часть 10. Соединители для присоединения внешнего источника питания к переносной приемной аппаратуре
130-11 (1971)	Часть 11. Розетки с закрытыми концами и шагом контактов 2,54 мм (0,1 дюйма) для сочленения с печатными платами или вилками типа печатной платы
130-11A (1975)	Первое дополнение. Многорядные соединители, устанавливаемые на печатной плате, контакты и выводы которых расположены на координатной сетке с шагом 2,54 мм (0,1 дюйма)
130-12 (1976)	Часть 12. Соединители для контроля аппаратуры
130-15 (1975)	Часть 15. Микроминиатюрные соединители, устанавливаемые на печатных платах, с шагом контактов 1,27 мм (0,05 дюйма)
130-16 (1976)	Часть 16. Двухрядные соединители для печатных плат с контактами и выводами, расположенными в шахматном порядке с шагом 2,54 мм (0,1 дюйма)
131	Рычажные переключатели
131-1 (1984)	Часть 1. Общие требования и правила подготовки ТУ на изделия конкретных типов
131-2 (1963)	Часть 2. Требования к переключателям типа 1
131-3 (1969)	Часть 3. Требования к переключателям типа 2 с быстрым срабатыванием (замыкание и размыкание) контактов (переключатели типа «тумблер»)
131-4 (1987)	Часть 4. Требования к миниатюрным переключателям типа «тумблер»
132	Галетные переключатели (слаботочные)
132-1 (1962)	Часть 1. Общие требования и методы измерений
132-1A (1973)	Первое дополнение
132-2 (1963)	Часть 2. Галетные переключатели с креплением по центру
132-2A (1965)	Первое дополнение
132-3 (1963)	Часть 3. Галетные переключатели с креплением при помощи двух отверстий
132-3A (1965)	Первое дополнение

132-4 (1966)	Часть 4. Галетные переключатели с креплением по центру: максимальное число положений 12, максимальный диаметр 40 мм
132-5 (1966)	Часть 5. Галетные переключатели с креплением при помощи двух отверстий: максимальное число положений 12, максимальный диаметр 60 мм
132-6 (1974)	Часть 6. Галетные переключатели с печатными галетами; максимальное число положений 12; максимальный размер галеты 45 мм
132-7 (1981)	Часть 7. Галетные переключатели с креплением по центру; максимальное число положений 12; максимальный диаметр 20 мм
149	Панели для электровакуумных приборов
149-1 (1963)	Часть 1. Общие требования и методы испытаний Поправка № 1 (1970) Поправка № 2 (1972)
149-2 (1965)	Часть 2. Частные технические условия на панели и размеры монтажных шаблонов и приспособлений для выпрямления штырьков
149-2A (1968)	Первое дополнение
149-2B (1969)	Второе дополнение
149-2C (1971)	Третье дополнение
149-2D (1971)	Четвертое дополнение
149-2E (1971)	Пятое дополнение
149-2F (1972)	Шестое дополнение
149-2G (1972)	Седьмое дополнение
149-2H (1972)	Восьмое дополнение
149-2J (1972)	Девятое дополнение
149-2K (1976)	Десятое дополнение
149-2L (1976)	Одиннадцатое дополнение
149-3 (1975)	Часть 3. Панели для держателей резонаторов
149-3A (1976)	Первое дополнение
163	Микропереключатели
163-1 (1984)	Часть 1. Общие требования и правила подготовки ТУ на изделия конкретных типов
171 (1964)	Основные параметры соединителей для печатных плат Поправка № 1 (1969)
203 (1966)	Размеры площади обжима контактов обжимного типа
288	Экраны для электровакуумных приборов
288-1 (1969)	Часть 1. Общие требования и методы испытаний Поправка № 1 (1972)
288-2 (1969)	Часть 2. Технические условия на экраны для электровакуумных приборов и размеры испытательных устройств и калибров
297	Конструкции несущие в системе 482,6 мм (19 дюймов)
297-1 (1986)	Часть 1. Размеры панелей и стоек
297-2 (1982)	Часть 2. Шаги и шкафы стоечных конструкций
341	Кнопочные переключатели
341-1 (1970)	Часть 1. Общие требования и методы измерений
341-1A (1973)	Первое дополнение
341-2 (1973)	Часть 2. Общие правила составления технических условий на кнопочные переключатели модульного типа
341-3 (1978)	Часть 3. Кнопочные переключатели модульного типа

352	Соединения непаяные
352-1 (1983)	Часть 1. Соединения накруткой непаяные. Общие требования, методы испытаний и руководство по применению
388	Переключатели с задержкой времени, используемые в аппаратуре дальней связи и электронных устройствах, которые основаны на тех же принципах
388-1 (1972)	Часть 1. Общие требования и методы измерений
389	Термостатические выключатели, используемые преимущественно в аппаратуре дальней связи и электронных устройствах, которые основаны на тех же принципах
389-1 (1972)	Часть 1. Общие требования и методы измерений Поправка № 1 (1976)
390 (1972)	Размеры концов валов для электронных компонентов с ручным управлением Поправка № 1 (1976)
390A (1976)	Первое дополнение
512*	Электромеханические компоненты для электронной аппаратуры. Основные методы испытаний и измерений
512-1 (1984)	Часть 1. Общие положения Поправка № 1 (1988)
512-2 (1985)	Часть 2. Общий осмотр; испытания на непрерывность электрической цепи и контактное сопротивление; испытания на сопротивление изоляции и электрическую прочность
512-3 (1976)	Часть 3. Испытания на допустимую токовую нагрузку
512-4 (1976)	Часть 4. Испытания на воздействие динамических нагрузок
512-5 (1977)	Часть 5. Испытания на прочность (незакрепляемые компоненты), на воздействие статической нагрузки (закрепляемые компоненты), на износоустойчивость и воздействие перегрузок
512-5A (1980)	Первое дополнение
512-5B (1981)	Второе дополнение
512-6 (1984)	Часть 6. Климатические испытания и испытания на пайку
512-7 (1988)	Часть 7. Испытания на механическую работоспособность и на герметичность
512-8 (1984)	Часть 8. Механические испытания соединителей, контактов и выводов Поправка № 1 (1985)
512-9 (1977)	Часть 9. Испытания кабельного зажимного устройства; испытания на взрывоопасность; испытания на стойкость к действию химических веществ; испытания на огнеопасность; испытание на определение сопротивления на высоких частотах; испытания на определение емкости; испытания на экранирование и на определение потерь, вносимых фильтрами; испытания на магнитные помехи Поправка № 1 (1982)
603	Соединители для печатных плат на частоты до 3 МГц
603-1 (1981)	Часть 1. Общие правила и руководство по разработке частных технических условий
603-1A (1982)	Первое дополнение
603-2 (1988)	Часть 2. Соединители, состоящие из двух частей, с общими монтажными характеристиками, предназначенные для применения с печатными платами, имеющими шаг координатной сетки 2,54 мм (0,1 дюйма)
603-3 (1987)	Часть 3. Соединители для печатных плат, состоящие из двух частей, с шагом контактов 2,54 мм (0,1 дюйма) и расположением хвостовиков с тем же шагом в шахматном порядке
603-4 (1987)	Часть 4. Соединители для печатных плат, состоящие из двух частей, с шагом контактов 1,91 мм (0,075 дюйма) и расположением хвостовиков с тем же шагом в шахматном порядке
603-5 (1987)	Часть 5. Краевые гнездовые соединители и соединители, состоящие из двух частей, для двухсторонних печатных плат с шагом 2,54 мм (0,1 дюйма)

*Заменяет соответствующие испытания в стандарте 130-1 (1962).

603-6 (1987)	Часть 6. Краевые гнездовые соединители и соединители типа печатной платы с шагом контактов 2,54 мм (0,1 дюйма) для односторонних и двухсторонних печатных плат номинальной толщиной 1,6 мм (0,063 дюйма)
620 (1984)	Монтажные размеры электронных компонентов, управляемых с помощью вала и устанавливаемых при помощи одного отверстия и втулки
760 (1983)	Плоские быстросочленяемые наконечники
807	Прямоугольные соединители на частоты до 3 МГц
807-1 (1985)	Часть 1. Общие требования и руководство по разработке ТУ на изделия конкретных типов
807-2 (1985)	Часть 2. Технические условия на ряд соединителей с круглыми контактами. Приборные соединители с контактами под пайку
807-6 (1988)	Часть 6. Технические условия на ряд прямоугольных соединителей с круглыми контактами размера 20 (7,5 А), имеющих поляризационные направляющие. Приборные соединители с контактами под пайку
916 (1988)	Терминология на механические конструкции для электронного оборудования
917 (1988)	Модульный принцип разработки механических конструкций для электронного оборудования

ИНФОРМАЦИОННЫЕ ДАННЫЕ

1. ПОДГОТОВЛЕН И ВНЕСЕН Министерством электронной промышленности СССР

2. УТВЕРЖДЕН И ВВЕДЕН В ДЕЙСТВИЕ Постановлением Государственного комитета СССР по управлению качеством продукции и стандартам от 28.11.90 № 2945

Настоящий стандарт подготовлен методом прямого применения международного стандарта МЭК 130-9—89 «Соединители на частоты до 3 МГц. Часть 9. Цилиндрические соединители для радиоаппаратуры и связанной с ними акустической аппаратуры» и полностью ему соответствует

3. ССЫЛОЧНЫЕ НОРМАТИВНО-ТЕХНИЧЕСКИЕ ДОКУМЕНТЫ

Обозначение НТД, на который дана ссылка	Обозначение соответствующего стандарта	Номер раздела, пункта
ГОСТ 12.2.006—87	—	Раздел 1
ГОСТ 2789—73	—	5.3, 5.4, 5.5
ГОСТ 28381—89	МЭК 512	8.1, 8.2, раздел 9

4. Замечания к внедрению ГОСТ 28752—90

Техническое содержание

Стандарт МЭК 130-9—89 «Соединители на частоты до 3 МГц. Часть 9. Цилиндрические соединители для радиоаппаратуры и связанной с ними акустической аппаратуры» принимают для использования и распространяют на цилиндрические соединители народнохозяйственного назначения в соответствии с требованиями настоящего стандарта со следующими уточнениями: стандартом следует руководствоваться без изменений для цилиндрических соединителей при сертификации в рамках МСС ИЭТ МЭК* и поставляемых как внутри страны, так и на экспорт

5. ПЕРЕИЗДАНИЕ. Апрель 2005 г.

*МСС ИЭТ МЭК — Международная система сертификации изделий электронной техники МЭК.

Редактор *М.И. Максимова*
Технический редактор *О.Н. Власова*
Корректор *М.В. Бучная*
Компьютерная верстка *С.В. Рябовой*

Сдано в набор 11.04.2005. Подписано в печать 18.05.2005. Формат 60 × 84 1/8. Бумага офсетная. Гарнитура Таймс.
Печать офсетная. Усл.печ.л. 6,98. Уч.-изд.л. 6,00.Тираж 45 экз. Зак. 79. С 1136.

ФГУП «Стандартинформ», 123995 Москва, Гранатный пер., 4.
www.gostinfo.ru info@gostinfo.ru
Набрано и отпечатано во ФГУП «Стандартинформ» на ПЭВМ

gost.e-ecolog.ru