ГОСУДАРСТВЕННЫЙ СТАНДАРТ
СОЮЗА ССР

МАШИНЫ ВЯЗАЛЬНО-ПРОШИВНЫЕ

ТЕРМИНЫ И ОПРЕДЕЛЕНИЯ

ГОСТ 28126—89
(СТ СЭВ 6313—88)

Издание официальное

3 коп. БЗ 4—89/263

ВНИИКИ

ГОСУДАРСТВЕННЫЙ КОМИТЕТ СССР ПО СТАНДАРТАМ
Москва

gost.e-ecolog.ru

УДК 001.4:677.055:006.354 Группа Г00

ГОСУДАРСТВЕННЫЙ СТАНДАРТ СОЮЗА ССР

МАШИНЫ ВЯЗАЛЬНО-ПРОШИВНЫЕ

Термины и определения

Stitch-knit machines.
Terms and definitions

ГОСТ
28126—89

(СТ СЭВ 6313—88)

ОКП 511471

Дата введения 01.01.90

Настоящий стандарт устанавливает термины и определения понятий в области вязально-прошивных машин.

Термины, установленные настоящим стандартом, обязательны для применения во всех видах документации и литературы, входящих в сферу деятельности по стандартизации или использующих результаты этой деятельности.

Настоящий стандарт должен применяться совместно с ГОСТ 25155 и ГОСТ 27876.

1. Стандартизованные термины с определениями приведены в табл. 1.

2. Для каждого понятия установлен один стандартизованный термин. Применение терминов-синонимов стандартизованного термина не допускается.

2.1. Приведенные определения можно, при необходимости, изменять, вводя в них производные признаки, раскрывая значения используемых в них терминов, указывая объекты, входящие в объем определяемого понятия. Изменения не должны нарушать объем и содержание понятий, определенных в данном стандарте.

2.2. В случаях, когда в термине содержатся все необходимые и достаточные признаки понятия, определение не приведено и в графе «Определение» поставлен прочерк.

2.3. В табл. 1 приведены в качестве справочных буквенные обозначения к ряду терминов.

2.4. В табл. 1 к терминам приведен чертеж.

3. Алфавитный указатель содержащихся в стандарте терминов приведен в табл. 2.

4. Стандартизованные термины набраны полужирным шрифтом.

Издание официальное Перепечатка воспрещена

© Издательство стандартов, 1989

Таблица 1

Термин	Определение
ОБЩИЕ ПОНЯТИЯ	
1. **Вязально-прошивная машина**	Текстильная машина для выработки текстильных полотен из различных материалов, механически скрепленных петлями из нитей и (или) волокон. Примечания: 1. К перерабатываемым на вязально-прошивных машинах материалам относят волокнистые холсты, текстильные полотна и нити, химические пленки и т. д. 2. Выработку различных видов текстильных полотен на вязально-прошивных машинах осуществляют путем подбора соответствующих перерабатываемых материалов и петлеобразующих органов
ОСНОВНЫЕ СОСТАВНЫЕ ЧАСТИ	
2. **Питающее устройство вязально-прошивной машины**	Совокупность составных частей вязально-прошивной машины для установки паковок перерабатываемых материалов
3. **Стойка для навоев**	—
4. **Подающее устройство вязально-прошивной машины**	Совокупность механизмов и составных частей вязально-прошивной машины для подачи перерабатываемых материалов к вязально-прошивному устройству
5. **Нитеподающий механизм**	—
6. **Холстоподающий механизм**	—
7. **Полотноподающий механизм**	—
8. **Ширитель вязально-прошивной машины**	Составная часть полотноподающего механизма вязально-прошивной машины для растяжения текстильного полотна в поперечном направлении с целью подачи его без складок
9. **Пленкоподающий механизм**	—
10. **Пленкорасщепляющий механизм**	Составная часть пленкоподающего механизма для перфорирования пленки перед поступлением ее в вязально-прошивное устройство
11. **Раскладчик уточной нити (пленки)**	Механизм вязально-прошивной машины для ориентированной укладки уточных нитей (пленок) до их подачи к вязально-прошивному устройству
12. **Вязально-прошивное устройство**	Совокупность механизмов и петлеобразующих органов вязально-прошивной машины для прокалывания перерабатываемых материалов и образования в них петель из нитей и (или) волокон

Продолжение табл. 1

Термин	Определение
13. **Игольный брус**	—
14. **Гребенка вязально-прошивной машины**	Брус петлеобразующих органов, несущий нитеводители
15. **Петлеобразующий орган вязально-прошивной машины**	Составная часть вязально-прошивного устройства для образования петель из нитей и (или) волокон
16. **Нитеводитель**	—
17. **Трубчатый нитеводитель**	—
18. **Направляющая щетка вязально-прошивной машины**	Петлеобразующий орган вязально-прошивной машины для направления и вдавливания волокнистого холста в крючки составных игл
19. **Удерживающая платина вязально-прошивной машины**	Платина, штифт или пластина для предупреждения смещения перерабатываемых материалов при прокалывании их иглами на вязально-прошивной машине
20. **Ворсовая платина**	—
21. **Разрезающий механизм вязально-прошивной машины**	Механизм вязально-прошивной машины для разрезания ворсовых петель или для разделения выработанного полотна в продольном и поперечном направлениях
22. **Механизм сдвига основных нитей**	—
23. **Отводящее устройство вязально-прошивной машины**	Совокупность механизмов вязально-прошивной машины для отвода выработанного полотна от вязально-прошивного устройства
24. **Механизм оттяжки полотна вязально-прошивной машины**	Механизмы для оттяжки выработанного полотна от вязально-прошивного устройства
25. **Полотноукладчик вязально-прошивной машины**	Механизм вязально-прошивной машины для укладки выработанного полотна по заданному размеру
26. **Разрывающий механизм вязально-прошивной машины**	Механизм вязально-прошивной машины для разрывания кромок, отделенных от выработанного полотна

ОСНОВНЫЕ ПАРАМЕТРЫ И ОБОЗНАЧЕНИЯ СТОРОН

27. **Рабочая ширина вязально-прошивной машины**	Расстояние между серединами крайних игл в игольном брусе вязально-прошивной машины с прибавлением одного шага игл
28. **Общая ширина вязально-прошивной машины (*B*)**	Расстояние между крайними кромками шпулярников, а при их отсутствии — между крайними кромками вязально-прошивного устройства (см. чертеж)
29. **Глубина вязально-прошивной машины (*Г*)**	Расстояние между крайними кромками навоев и механизма накатки или полотноукладчика вязально-прошивной машины (см. чертеж)
30. **Правая сторона вязально-прошивной машины**	Сторона вязально-прошивной машины, расположенная справа от оператора, стоящего лицом к вязально-прошивному устройству против острия игл (см. чертеж)

Продолжение табл. 1

Термин	Определение
31. **Левая сторона вязально-прошивной машины**	Сторона вязально-прошивной машины, расположения слева от оператора, стоящего лицом к вязально-прошивному устройству против острия игл (см. чертеж)

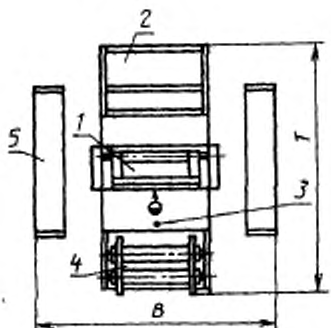

Левая сторона *Правая сторона*

1 — вязально-прошивное устройство; *2*—механизм наматки, полотноукладчик; *3*—наблюдатель; *4*—стойка для нашоса; *5*—шпулярник

АЛФАВИТНЫЙ УКАЗАТЕЛЬ ТЕРМИНОВ

Таблица 2

Термин	Номер термина
Брус игольный	13
Глубина вязально-прошивной машины *T*	29
Гребенка вязально-прошивной машины	14
Машина вязально-прошивная	1
Механизм вязально-прошивной машины разрезающий	21
Механизм вязально-прошивной машины разрывающий	26
Механизм нитеподающий	5
Механизм оттяжки полотна вязально-прошивной машины	24
Механизм пленкоподающий	9
Механизм пленкорасщепляющий	10
Механизм полотноподающий	7
Механизм сдвига основных нитей	22
Механизм холстоподающий	6
Нитеводитель	16
Нитеводитель трубчатый	17
Орган вязально-прошивной машины петлеобразующий	15
Платина ворсовая	20
Платина вязально-прошивной машины удерживающая	19
Полотноукладчик вязально-прошивной машины	25
Раскладчик пленки	11
Раскладчик уточной нити	11
Стойка для навоев	3
Сторона вязально-прошивной машины левая	31
Сторона вязально-прошивной машины правая	30
Устройство вязально-прошивное	12
Устройство вязально-прошивной машины отводящее	23
Устройство вязально-прошивной машины питающее	2
Устройство вязально-прошивной машины подающее	4
Ширина вязально-прошивной машины общая *B*	28
Ширина вязально-прошивной машины рабочая	27
Ширитель вязально-прошивной машины	8
Щетка вязально-прошивной машины направляющая	18

ИНФОРМАЦИОННЫЕ ДАННЫЕ

1. ИСПОЛНИТЕЛИ

А. Е. Фурсов, канд. техн. наук; **А. Г. Фельдман**, канд. техн. наук (руководитель темы); **В. В. Антонов**, канд. техн. наук; **Я. Н. Маковская**; **Л. М. Лапшина**

2. **Постановлением Государственного комитета СССР по стандартам от 26.04.89, № 1123 стандарт Совета Экономической Взаимопомощи СТ СЭВ 6313—88 введен непосредственно в качестве государственного стандарта СССР с *01.01.90***

3. **Срок проверки — 2000 г.**
Периодичность проверки — 10 лет

4. **ВВЕДЕН ВПЕРВЫЕ**

5. **ССЫЛОЧНЫЕ НОРМАТИВНО-ТЕХНИЧЕСКИЕ ДОКУМЕНТЫ**

Обозначение НТД, на который дана ссылка	Номер пункта
ГОСТ 25155—82	Вводная часть
ГОСТ 27876—88	То же

Редактор *В. М. Лысенкина*
Технический редактор *Л. А. Никитина*
Корректор *А. Л. Малыкова*

gost.e-ecolog.ru

Сдано в наб. 25.05.89 Подп. в печ. 05.09.89 0,5 усл. печ. л. 0,5 усл. кр.-отт. 0,37 уч.-изд. л. Тираж 5000 Цена 3 к.

Ордена «Знак Почета» Издательство стандартов, 123557, Москва, ГСП, Новопресненский пер., 3
Тип. «Московский печатник», Москва, Лялин пер., 6. Зак. 958