ГОСУДАРСТВЕННЫЙ СТАНДАРТ
СОЮЗА ССР

ШИНЕЛИ ДВУБОРТНЫЕ ДЛЯ ВОЕННОСЛУЖАЩИХ

ТЕХНИЧЕСКИЕ УСЛОВИЯ

ГОСТ 20756—88

Издание официальное

БЗ 2—88/190

ГОСУДАРСТВЕННЫЙ КОМИТЕТ СССР ПО СТАНДАРТАМ
Москва

gost.e-ecolog.ru

УДК 687.152:006.354 Группа М38

ГОСУДАРСТВЕННЫЙ СТАНДАРТ СОЮЗА ССР

ШИНЕЛИ ДВУБОРТНЫЕ ДЛЯ ВОЕННОСЛУЖАЩИХ

Технические условия

ГОСТ 20756—88

Double-breasted overcoats for military men. Specifications

ОКП 85 8145

Срок действия с 01.01.90
до 01.01.95

Несоблюдение стандарта преследуется по закону

Настоящий стандарт распространяется на двубортные шинели для военнослужащих.

1. ТЕХНИЧЕСКИЕ ТРЕБОВАНИЯ

1.1. Шинели должны изготовляться в соответствии с требованиями настоящего стандарта, основами промышленных методов поузловой обработки форменной одежды военнослужащих и образцом, утвержденным в установленном порядке.

1.2. Основные параметры и размеры

1.2.1. Шинели изготовляют двух типов:

А — шинель для военнослужащих СА и МВД СССР (черт. 1);

Б — шинель для военнослужащих ВМФ (черт. 1).

1.2.2. Шинель типа А двубортная, прилегающего силуэта, с застежкой на шесть форменных пуговиц. На левой полочке шесть отделочных форменных пуговиц.

Полочки с длинниками, боковыми вытачками и боковыми прорезными карманами с клапанами.

Спинка целая с встречной складкой и шлицей внизу, с двумя настрочными на уровне линии талии столбиками и пристегивающимся хлястиком. Складка вверху и на линии талии скреплена двойной строчкой и машинной закрепкой.

Издание официальное ★ Перепечатка воспрещена

© Издательство стандартов, 1988



Черт. 1

Шлица с четырьмя петлями и пуговицами.

Рукава втачные, двухшовные с настроченными обшлагами.

Воротник отложной, застегивающийся на крючок и петлю.

Низ шинели обрезной.

По воротнику, бортам, клапанам, верхней и нижней рамках боковых карманов, верхним краям обшлагов, хлястику и столбикам проложены по две отделочные строчки на расстоянии 0,2—0,3 см и 2 см от края, по левой стороне шлицы на расстоянии 0,2—0,3 см и 3 см от края. В шов притачивания длинника и на расстоянии 2 см от него на полочке проложены строчки.

Шинель на подкладке до низа. На левой полочке подкладки внутренний прорезной карман с листочкой из подкладочной ткани, застегивающийся петлей на пуговицу.

1.2.3. В шинели типа Б, в отличие от шинели типа А, шлица спинки с тремя петлями и пуговицами.

1.2.4. В шинелях стального цвета петли на шлице не обметывают.

1.2.5. Шинели по размерам должны изготовляться на типовые фигуры военнослужащих, предусмотренные ГОСТ 23167—78 и табл. 1—3 настоящего стандарта.

Таблица 1

Рост типовой фигуры, см	Интервал роста, см	Обозначение роста
158	От 155 до 161	1
164	Св 161 » 167	2
170	» 167 » 173	3
176	» 173 » 179	4
182	» 179 » 185	5
188	» 185 » 191	6

Таблица 2

Обхват груди типовой фигуры, см	Интервал обхвата груди, см	Обозначение размера
88	От 86 до 90	44
92	Св. 90 » 94	46
96	» 94 » 98	48
100	» 98 » 102	50
104	» 102 » 106	52
108	» 106 » 110	54
112	» 110 » 114	56
116	» 114 » 118	58
120	» 118 » 122	60
124	» 122 » 126	62
128	» 126 » 130	64

Таблица 3

Номер полнотной группы	Обхват груди, см										
	88	92	96	100	104	108	112	116	120	124	128
	Обхват талии, см										
1	64	68	72	76	80	84	88	92	96	100	104
2	70	74	78	82	86	90	94	98	102	106	110
3	76	80	84	88	92	96	100	104	108	112	116
4	82	86	90	94	98	102	106	110	114	118	122

1.2.6. Измерения готовых шинелей должны соответствовать указанным в табл. 4 и на черт. 2—6.

Таблица 4

см

Номер измерения на чертеже	Наименование места измерения	Полнотная группа	Рост типовой фигуры	Обхват груди типовой фигуры											Допускаемое отклонение
				88	92	96	100	104	108	112	116	120	124	128	
1 (черт. 2)	Длина спинки от шва втачивания воротника до середины хлястика	1—4	158	42,4	42,6	42,8	43,0	43,2	43,4	43,6	43,8	44,0	44,2	44,4	±0,5
			164	43,4	43,6	43,8	44,0	44,2	44,4	44,6	44,8	45,0	45,2	45,4	
			170	44,4	44,6	44,8	45,0	45,2	45,4	45,6	45,8	46,0	46,2	46,4	
			176	45,4	45,6	45,8	46,0	46,2	46,4	46,6	46,8	47,0	47,2	47,4	
			182	46,4	46,6	46,8	47,0	47,2	47,4	47,6	47,8	48,0	48,2	48,4	
			188	47,4	47,6	47,8	48,0	48,2	48,4	48,6	48,8	49,0	49,2	49,4	
2 (черт. 2)	Длина спинки	1—4	158	105,0	105,0	105,0	105,0	105,0	105,0	105,0	105,0	105,0	105,0	105,0	±1,0
			164	110,5	110,5	110,5	110,5	110,5	110,5	110,5	110,5	110,5	110,5	110,5	
			170	116,0	116,0	116,0	116,0	116,0	116,0	116,0	116,0	116,0	116,0	116,0	
			176	121,5	121,5	121,5	121,5	121,5	121,5	121,5	121,5	121,5	121,5	121,5	
			182	127,0	127,0	127,0	127,0	127,0	127,0	127,0	127,0	127,0	127,0	127,0	
			188	132,5	132,5	132,5	132,5	132,5	132,5	132,5	132,5	132,5	132,5	132,5	
3 (черт. 2)	Длина шлицы	1—4	158	43,0	43,0	43,0	43,0	43,0	43,0	43,0	43,0	43,0	43,0	43,0	±0,5
			164	44,0	44,0	44,0	44,0	44,0	44,0	44,0	44,0	44,0	44,0	44,0	
			170	45,0	45,0	45,0	45,0	45,0	45,0	45,0	45,0	45,0	45,0	45,0	
			176	46,0	46,0	46,0	46,0	46,0	46,0	46,0	46,0	46,0	46,0	46,0	
			182	47,0	47,0	47,0	47,0	47,0	47,0	47,0	47,0	47,0	47,0	47,0	
			188	48,0	48,0	48,0	48,0	48,0	48,0	48,0	48,0	48,0	48,0	48,0	
4 (черт. 2)	Ширина спинки	1—4	158—188	41,4	42,6	43,8	45,0	46,2	47,4	48,6	49,8	51,0	52,2	53,4	±0,8
5 (черт. 2)	Длина хлястика	1	158—188	20,2	21,6	23,0	24,4	25,8	27,2	28,6	30,0	31,4	32,8	34,2	±0,5
		2	158—188	21,6	23,0	24,4	25,8	27,2	28,6	30,0	31,4	32,8	34,2	35,6	
		3	158—188	23,0	24,4	25,8	27,2	28,6	30,0	31,4	32,8	34,2	35,6	37,0	
		4	158—188	24,4	25,8	27,2	28,6	30,0	31,4	32,8	34,2	35,6	37,0	38,4	

Продолжение табл. 4

см

Номер измерения на чертеже	Наименование места измерения	Полнотная группа	Рост типовой фигуры	Обхват груди типовой фигуры											Допускаемое отклонение
				88	92	96	100	104	108	112	116	120	124	128	
6 (черт. 2)	Ширина хлястика посередине (в концах на 1,7 см шире)	1—4	158—188	4,3	4,3	4,3	4,3	4,3	4,3	4,3	4,3	4,3	4,3	4,3	±0,3
7 (черт. 2)	Длина столбика	1—4	158—188	17,0	17,0	17,0	17,0	17,0	17,0	17,0	17,0	17,0	17,0	17,0	±0,5
8 (черт. 2)	Ширина столбика вверху (внизу на 1 см шире)	1—4	158—188	6,0	6,0	6,0	6,0	6,0	6,0	6,0	6,0	6,0	6,0	6,0	±0,3
9 (черт. 3)	Длина полочки	1—3	158	108,9	109,1	109,3	109,5	109,7	109,9	110,1	110,3	110,5	110,7	110,9	
			164	114,4	114,6	114,8	115,0	115,2	115,4	115,6	115,8	116,0	116,2	116,4	
			170	119,9	120,1	120,3	120,5	120,7	120,9	121,1	121,3	121,5	121,7	121,9	
			176	125,4	125,6	125,8	126,0	126,2	126,4	126,6	126,8	127,0	127,2	127,4	±1,0
			182	130,9	131,1	131,3	131,5	131,7	131,9	132,1	132,3	132,5	132,7	132,9	
			188	136,4	136,6	136,8	137,0	137,2	137,4	137,6	137,8	138,0	138,2	138,4	
		4	158	110,0	110,2	110,4	110,6	110,8	111,0	111,2	111,4	111,6	111,8	112,0	
			164	115,5	115,7	115,9	116,1	116,3	116,5	116,7	116,9	117,1	117,3	117,5	
			170	121,0	121,2	121,4	121,6	121,8	122,0	122,2	122,4	122,6	122,8	123,0	
			176	126,5	126,7	126,9	127,1	127,3	127,5	127,7	127,9	128,1	128,3	128,5	±1,0
			182	132,0	132,2	132,4	132,6	132,8	133,0	133,2	133,4	133,6	133,8	134,0	
			188	137,5	137,7	137,9	138,1	138,3	138,5	138,7	138,9	139,1	139,3	139,5	

Продолжение табл. 4

см

Номер измерения на чертеже	Наименование места измерения	Полнотная группа	Рост типовой фигуры	Обхват груди типовой фигуры											Допускаемое отклонение
				88	92	96	100	104	108	112	116	120	124	128	
10 (черт. 3)	Ширина полочки (измерять на уровне второй петли)	1—4	158—188	33,1	33,9	34,7	35,5	36,3	37,1	37,9	38,7	39,5	40,3	41,1	±0,5
11 (черт. 3)	Расстояние от угла плечевого шва и горловины до переднего угла бокового кармана	1—3	158	50,3	50,6	50,9	51,2	51,5	51,8	52,1	52,4	52,7	53,0	53,3	±0,7
			164	51,5	51,8	52,1	52,4	52,7	53,0	53,3	53,6	53,9	54,2	54,5	
			170	52,7	53,0	53,3	53,6	53,9	54,2	54,5	54,8	55,1	55,4	55,7	
			176	53,9	54,2	54,5	54,8	55,1	55,4	55,7	56,0	56,3	56,6	56,9	
			182	55,1	55,4	55,7	56,0	56,3	56,6	56,9	57,2	57,5	57,8	58,1	
			188	56,3	56,6	56,9	57,2	57,5	57,8	58,1	58,4	58,7	59,0	59,3	
		4	158	50,9	51,2	51,5	51,8	52,1	52,4	52,7	53,0	53,3	53,6	53,9	±0,7
			164	52,1	52,4	52,7	53,0	53,3	53,6	53,9	54,2	54,5	54,8	55,1	
			170	53,3	53,6	53,9	54,2	54,5	54,8	55,1	55,4	55,7	56,0	56,3	
			176	54,5	54,8	55,1	55,4	55,7	56,0	56,3	56,6	56,9	57,2	57,5	
			182	55,7	56,0	56,3	56,6	56,9	57,2	57,5	57,8	58,1	58,4	58,7	
			188	56,9	57,2	57,5	57,8	58,1	58,4	58,7	59,0	59,3	59,6	59,9	
12 (черт. 3)	Расстояние от края борта до переднего угла бокового кармана	1	158—188	23,6	24,3	25,0	25,7	26,4	27,1	27,8	28,5	29,2	29,9	30,6	±0,5
		2	158—188	24,6	25,3	26,0	26,7	27,4	28,1	28,8	29,5	30,2	30,9	31,6	
		3	158—188	25,6	26,3	27,0	27,7	28,4	29,1	29,8	30,5	31,2	31,9	32,6	
		4	158—188	26,6	27,3	28,0	28,7	29,4	30,1	30,8	31,5	32,2	32,9	33,6	

Продолжение табл. 4

см

Номер измерения на чертеже	Наименование места измерения	Полнотная группа	Рост типовой фигуры	Обхват груди типовой фигуры										Допускаемое отклонение
				88	92	96	100	104	108	112	116	120	124	128	
13 (черт. 5)	Длина клапана по шву притачивания	1—4	158—188	16,0	16,0	16,0	17,0	17,0	17,0	17,0	18,0	18,0	18,0	18,0	±0,3
14 (черт. 5)	Ширина клапана	1—4	158—188	7,0	7,0	7,0	7,0	7,0	7,0	7,0	7,0	7,0	7,0	7,0	±0,2
15 (черт. 3)	Длина рукава	1—4	158	62,0	62,0	62,0	62,0	62,0	62,0	62,0	62,0	62,0	62,0	62,0	±1,0
			164	64,0	64,0	64,0	64,0	64,0	64,0	64,0	64,0	64,0	64,0	64,0	
			170	66,0	66,0	66,0	66,0	66,0	66,0	66,0	66,0	66,0	66,0	66,0	
			176	68,0	68,0	68,0	68,0	68,0	68,0	68,0	68,0	68,0	68,0	68,0	
			182	70,0	70,0	70,0	70,0	70,0	70,0	70,0	70,0	70,0	70,0	70,0	
			188	72,0	72,0	72,0	72,0	72,0	72,0	72,0	72,0	72,0	72,0	72,0	
16 (черт. 5)	Ширина рукава вверху	1—4	158—188	21,7	22,3	22,9	23,5	24,1	24,7	25,3	25,9	26,5	27,1	27,7	±0,5
17 (черт. 3)	Ширина рукава внизу	1—4	158—188	16,6	16,9	17,2	17,5	17,8	18,1	18,4	18,7	19,0	19,3	19,6	±0,5
18 (черт. 5)	Ширина обшлага	1—4	158—188	15,0	15,0	15,0	15,0	15,0	15,0	15,0	15,0	15,0	15,0	15,0	±0,5
19 (черт. 5)	Ширина шинели на уровне глубины проймы	1—4	158—188	65,4	67,6	69,8	72,0	74,2	76,4	78,6	80,8	83,0	85,2	87,4	±1,0

Продолжение табл. 4

см

Номер измерения на чертеже	Наименование места измерения	Полнотная группа	Рост типовой фигуры	Обхват груди типовой фигуры											Допускаемое отклонение
				88	92	96	100	104	108	112	116	120	124	128	
20 (черт. 5)	Ширина шинели на уровне линии талии	1	158—188	50,4	52,6	54,8	57,0	59,2	61,4	63,6	65,8	68,0	70,2	72,4	±1,0
		2	158—188	53,4	55,6	57,8	60,0	62,2	64,4	66,6	68,8	71,0	73,2	75,4	
		3	158—188	56,4	58,6	60,8	63,0	65,2	67,4	69,6	71,8	74,0	76,2	78,4	
		4	158—188	59,4	61,6	63,8	66,0	68,2	70,4	72,6	74,8	77,0	79,2	81,4	
21 (черт. 5)	Ширина шинели внизу от края шлицы до края борта по прямой	1	158	90,9	93,1	95,3	97,5	99,7	101,9	104,1	106,3	108,5	110,7	112,9	±1,0
			164	92,4	94,6	96,8	99,0	101,2	103,4	105,6	107,8	110,0	112,2	114,4	
			170	93,9	96,1	97,3	100,5	102,7	104,9	107,1	109,3	111,5	113,7	115,9	
			176	95,4	97,6	99,8	102,0	104,2	106,4	108,6	110,8	113,0	115,2	117,4	
			182	96,9	99,1	101,3	103,5	105,7	107,9	110,1	112,3	114,5	116,7	118,9	
			188	98,4	100,6	102,8	105,0	107,2	109,4	111,6	113,8	116,0	118,2	120,4	
		2	158	92,4	94,6	96,8	99,0	101,2	103,4	105,6	107,8	110,0	112,2	114,4	±1,0
			164	93,9	96,1	98,3	100,5	102,7	104,9	107,1	109,3	111,5	113,7	115,9	
			170	95,4	97,6	99,8	102,0	104,2	106,4	108,6	110,8	113,0	115,2	117,4	
			176	96,9	99,1	101,3	103,5	105,7	107,9	110,1	112,3	114,5	116,7	118,9	
			182	98,4	100,6	102,8	105,0	107,2	109,4	111,6	113,8	116,0	118,2	120,4	
			188	99,9	102,1	104,3	106,5	108,7	110,9	113,1	115,3	117,5	119,7	121,9	
		3	158	93,9	95,1	98,3	100,5	102,7	104,9	107,1	109,3	111,5	113,7	115,9	±1,0
			164	95,4	97,6	99,8	102,0	104,2	106,4	108,6	110,8	113,0	115,2	117,4	
			170	96,9	99,1	101,3	103,5	105,7	107,9	110,1	112,3	114,5	116,7	118,9	
			176	98,4	100,6	102,8	105,0	107,2	109,4	111,6	113,8	116,0	118,2	120,4	
			182	99,9	102,1	104,3	106,5	108,7	110,9	113,1	115,3	117,5	119,7	121,9	
			188	101,4	103,6	105,8	108,0	110,2	112,4	114,6	116,8	119,0	121,2	123,4	

Продолжение табл. 4

см

Номер измерения на чертеже	Наименование места измерения	Полнотная группа	Рост типовой фигуры	Обхват груди типовой фигуры											Допускаемое отклонение
				88	92	96	100	104	108	112	116	120	124	128	
21 (черт. 5)	Ширина шлицы винзу от края шлицы до края борта по прямой	4	158	95,4	97,6	99,8	102,0	104,2	106,4	108,6	110,8	113,0	115,2	117,4	±1,0
			164	96,9	99,1	101,3	103,5	105,7	107,9	110,1	112,3	114,5	116,7	118,9	
			170	98,4	100,6	102,8	105,0	107,2	109,4	111,6	113,8	116,0	118,2	120,4	
			176	99,9	102,1	104,3	106,5	108,7	110,9	113,1	115,3	117,5	119,7	121,9	
			182	101,4	103,6	105,8	108,0	110,2	112,4	114,6	116,8	119,0	121,2	123,4	
			188	102,9	105,1	107,3	109,5	111,7	113,9	116,1	118,3	120,5	122,7	124,9	
22 (черт. 4)	Длина воротника	1—3	158—188	45,4	46,6	47,8	49,0	50,2	51,4	52,6	53,8	55,0	56,2	57,4	±1,0
		4	158—188	46,6	47,8	49,0	50,2	51,4	52,6	53,8	55,0	56,2	57,4	58,6	±1,0
23 (черт. 5)	Ширина воротника в концах (перпендикулярно отлету)	1—4	158—188	11,8	11,8	12,0	12,0	12,2	12,2	12,4	12,4	12,6	12,6	12,6	±0,3
24 (черт. 3)	Ширина воротника посредине	1—4	158—188	10,8	10,8	11,0	11,0	11,2	11,2	11,4	11,4	11,6	11,6	11,6	±0,3
25 (черт. 6)	Ширина подборта вверху на уровне уступа (перпендикулярно краю борта)	1—4	158—188	19,9	20,1	20,3	20,5	20,7	20,9	21,1	21,3	21,5	21,7	21,9	±0,5

Продолжение табл. 4

см

Номер измерения на чертеже	Наименование места измерения	Полнотная группа	Рост типовой фигуры	Обхват груди типовой фигуры											Допускаемое отклонение
				80	92	96	100	104	108	112	116	120	124	128	
26 (черт. 6)	Ширина подборта на уровне нижней петли	1—4	158—188	8,0	8,0	8,0	8,0	8,0	8,0	8,0	8,0	8,0	8,0	8,0	±0,5
27 (черт. 6)	Длина листочки внутреннего кармана	1—4	158—188	15,0	15,0	15,0	15,0	15,0	15,0	15,0	15,0	15,0	15,0	15,0	±0,5
28 (черт. 6)	Ширина подборта внизу от края борта до внутреннего среза	1—4	158—188	7,0	7,0	7,0	7,0	7,0	7,0	7,0	7,0	7,0	7,0	7,0	±0,5

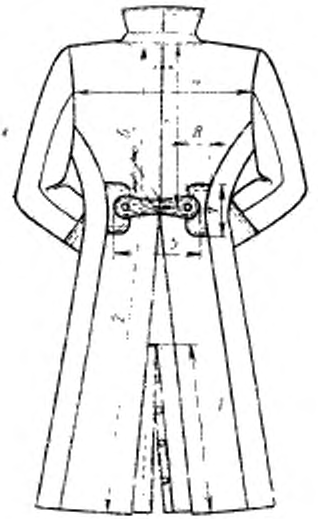

Черт. 2

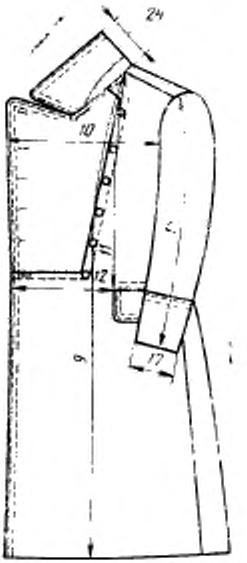

Черт. 3

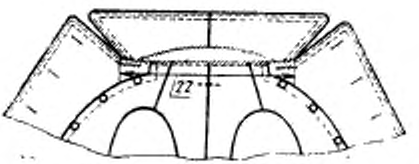

Черт. 4

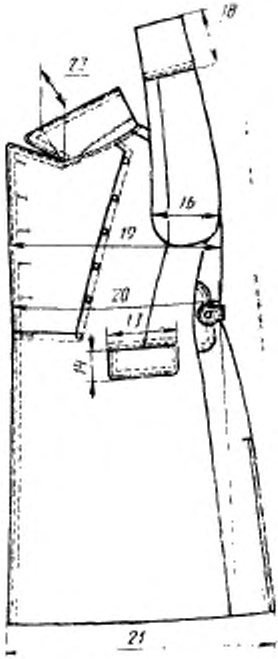

Черт. 5

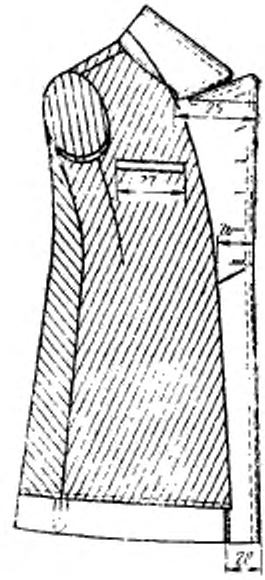

Черт. 6

1.3. Требования к материалам

1.3.1. Шинели должны изготовляться из материалов, указанных в табл. 5.

Таблица 5

Наименование материала	Нормативно-техническая документация	Назначение материала
1. Сукно шинельное с водоотталкивающей пропиткой арт. 3406:	ГОСТ 27542—87	Для верха шинелей:
темно-серого и стального цвета		типа А
черного цвета		типа Б

Продолжение табл. 5

Наименование материала	Нормативно-техническая документация	Назначение материала
2. Сукно шинельное с водоотталкивающей пропиткой арт. 4412, 4416:	ГОСТ 27542—87	Для верха шинелей:
темно-серого и стального цвета		типа А
черного цвета		типа Б
3. Саржа подкладочная арт. 42203:	ГОСТ 20272—83	Для подкладки шинелей, листочки, подзора и петли внутреннего кармана, подкладки клапанов, подзоров боковых карманов, вешалки:
темно-серого цвета		тип А
черного цвета		тип Б
4. Сатин-трико арт. 3240	ГОСТ 21790—76	Для подкладки боковых карманов шинелей типов А, Б
5. Ткань карманная гладкокрашеная арт. 3848, 3817	ГОСТ 7896—76	Для подкладки внутренних карманов шинелей типов А, Б
6. Ткань бортовая малоусадочная арт. 10178, 10182, 10187, 10189, 10217	ГОСТ 5665—77	Для бортовой прокладки, верхних плечевых накладок и прокладки в обшлага
7. Ткань клеевая прокладочная арт. 10138Н1, 10173Н1, 10187Н1	ТУ 6—19—137—79	Для прокладки в полочку, воротник, обшлага и складку спинки
8. Ткань клеевая кромочная арт. 337 Н1	ТУ 6—19—137—79	Для прокладывания по краю лацкана, борта, горловине и проймам, долевиков боковых карманов
9. Коленкор гладкокрашеный арт. 3805	ГОСТ 7138—83	Для сводки волосяной накладки, ватных накладок спинки и полочек, долевиков боковых и внутреннего карманов, прокладок под петли и в шлицу
10. Ткань бортовая клеевая с капроновым волосом арт. 7169Н1	ТУ 6—19—137—79	Для накладки на бортовую прокладку в области груди

Продолжение табл. 5

Наименование материала	Нормативно-техническая документация	Назначение материала
11. Лента полульняная бортовая шириной 12 мм	ОСТ 17—148—79	Для прокладывания в лацканы, борта, по горловине, проймам, в складку и шлицу спинки, в вешалку и для крепления отделочных пуговиц
12. Лента капроновая арт. 775	ТУ 17 РСФСР 44—3808—80	Для петли внутреннего кармана и крепления подкладки к боковым швам
13. Полотно клееное прокладочное	ГОСТ 25441—82	Для изготовления утепляющих прокладок полочки и верхних плечевых накладок
14. Ватин холстопрошивной шерстяной арт. 927633, 927620, 927653, 927655	ГОСТ 18273—80	Для прокладок в области груди, спинки, верхних плечевых накладок и подокатников
15. Вата хлопчатобумажная одежная швейная	ГОСТ 5679—85	Для прокладок в области груди, спинки, верхних плечевых накладок и подокатников
16. Марля бытовая хлопчатобумажная суровая арт. 6459	ГОСТ 11109—85	То же
17. Дисперсия поливинилацетатная	ГОСТ 18992—80	Для проклеивания бортовой прокладки в области петель
18. Нитки швейные хлопчатобумажные 16,5 текс ×3×2 (10/6) армированные	ГОСТ 6309—87	Для изготовления шнелей, пришивания крючка и петли, пуговиц и выполнения закрепок ручным способом в шнелях:
65 л/х, 65 л/х-1:	ОСТ 17—921—82	
темно-серого и защитного цвета		типа А
черного цвета		типа Б
19. Нитки швейные хлопчатобумажные 11 текс ×3×2 (30/6) армированные	ГОСТ 6309—87	Для обтачивания бортов, стачивания спинки, вытачек, втачивания длинника, притачивания обтачек шлиц, обшлагов, обработки и соединения воротника с горловиной в шнелях:
44 ЛХ-1:	ОСТ 17—921—82	
темно-серого и защитного цвета		типа А
черного цвета		типа Б

Продолжение табл. 5

Наименование материала	Нормативно-техническая документация	Назначение материала
20. Нитки швейные: хлопчатобумажные 8,5 текс ×3×2 (40/6) армированные 44 ЛХ-1:	ГОСТ 6309—87 ОСТ 17—921—82	Для изготовления подкладки, прикрепления подборта и утепляющих прокладок полочки и спинки на спецмашине, обметывания петель на шлице и машинных закрепок в шинелях:
темно-серого и защитного цвета		типа А
черного цвета		типа Б
21. Нитки хлопчатобумажные швейные 21 текс ×3(30/3) 16,6 текс ×3(40/3):	ГОСТ 6309—87	Для обработки бортовой прокладки, утепляющих прокладок и верхних плечевых накладок в шинелях:
темно-серого и защитного цвета		типа А
черного цвета		типа Б
22. Нитки капроновые швейные 15,6 текс×3(50К):	ТУ 17—71—75	Для изготовления подкладки в шинелях:
темно-серого и защитного цвета		типа А
черного цвета		типа Б
23. Нитки швейные из натурального шелка № 33 лавсановые 11 текс ×3(33Л):	ГОСТ 22665—83 ОСТ 17—257—84	Для отделочных строчек в шинелях:
темно-серого и защитного цвета		типа А
черного цвета		типа Б
24. Нитки швейные из натурального шелка № 18 лавсановые 27,7 текс ×2(55Л):	ГОСТ 22665—83 ОСТ 17—257—84	Для обметывания петель, закрепок в шинелях:
темно-серого и защитного цвета		типа А
черного цвета		типа Б
25. Нитки швейные хлопчатобумажные 18,5 текс ×3×3(1/9) армированные 150 л/х:	ГОСТ 6309—87 ОСТ 17—921—82	Для каркаса петель в шинелях:
темно-серого и защитного цвета		типа А
черного цвета		типа Б

Продолжение табл. 5

Наименование материала	Нормативно-техническая документация	Назначение материала
26. Крючок и петля, тип 03, стальные, окрашенные по предварительно фосфатированной поверхности:	ОСТ 17—165—79	Для застегивания воротника в шинелях.
серого цвета		типа А (стального цвета)
черного цвета		типов А и Б
27. Пуговица алюминиевая цельноштампованная, золотистого цвета с ушком:	ОСТ 17—805—85	
диаметром 22 мм:		Для застегивания шинелей и пристегивания хлястика в шинелях:
со звездой, с серпом и молотом		типа А
с якорем		типа Б
диаметром 14 мм:		На планку спинки в шинелях:
со звездой, с серпом и молотом		типа А
с якорем		типа Б
28. Пуговица без рисунка, пластмассовая из аминопласта с четырьмя отверстиями, фасон 1400, диаметром 17 мм:	ОСТ 17—805—85	Для застегивания внутреннего кармана в шинелях:
серого цвета		типа А
черного цвета		типа Б
29. Кольца для крепления пуговиц	ТУ 17 РСФСР 30—1960—83	Для крепления отделочных пуговиц
30. Мыло хозяйственное	ОСТ 18—368—80	Для изготовления шинелей

Примечание. По согласованию с заказчиком допускается применять другие материалы и фурнитуру по качеству не ниже указанных в табл. 5.

1.4. Основные требования к изготовлению

1.4.1. Раскрой деталей шинелей — по ГОСТ 19902—79.

1.4.2. Классификация и виды стежков, строчек и швов, применяемых для изготовления шинелей, — по ГОСТ 12807—79.

Требования к стежкам, строчкам и швам — по ОСТ 17—835—80.

1.4.3. Определение сортности — по ГОСТ 11259—79.

1.4.4. Спецификация деталей, пособие для построения чертежей лекал, особенности обработки шинелей, коды ОКП приведены соответственно в приложениях 1—4.

1.5. Маркировка и упаковка шинелей — по ГОСТ 19159—85.

2. ПРИЕМКА

2.1. Правила приемки шинели — по ГОСТ 24782—81.

3. МЕТОДЫ КОНТРОЛЯ

3.1. Методы контроля качества шинелей — по ГОСТ 4103—82.

4. ТРАНСПОРТИРОВАНИЕ И ХРАНЕНИЕ

4.1. Транспортирование и хранение шинелей — по ГОСТ 19159—85.

ПРИЛОЖЕНИЕ 1
Справочное

СПЕЦИФИКАЦИЯ ДЕТАЛЕЙ ШИНЕЛИ

Таблица 6

Наименование детали	Номер чертежа или размер, см	Количество деталей
Детали из основной ткани		
Спинка	7	1
Полочка	8,9	2
Длинник	10	2
Подборт	11	2
Верхняя часть рукава	12	2
Нижняя часть рукава	13	2
Обшлаг	14	2
Нижний воротник	15	2
Стойка нижнего воротника	16	1
Верхний воротник	17	1
Стойка верхнего воротника	18	1
Клапан бокового кармана	19	2
Обтачка бокового кармана	20	2
Хлястик	21	2
Столбик	22	2
Обтачка шлицы:		
правая	23	1
левая	24	1
Уголок спинки		2

Продолжение табл. 6

Наименование детали	Номер чертежа или размер, см	Количество деталей
Детали из саржи		
Спинка	28	2
Полочка	29	2
Верхняя часть рукава	30	2
Нижняя часть рукава	31	2
Подзор бокового кармана	25	2
Подзор внутреннего кармана	26	1
Листочка внутреннего кармана	26	1
Подкладка клапана	27	2
Петля внутреннего кармана	8,0×3,0	1
Вешалка	13,0×3,5	1
Детали из сатина-трико		
Подкладка бокового кармана	25	2
Детали из ткани карманной		
Подкладка внутреннего кармана	26	1
Детали из бортовой клеевой ткани		
Прокладка длинника	32	2
Прокладка боковой части полочки	33	2
Прокладка борта	33	2
Прокладка воротника	17	2
Прокладка стойки воротника	16	1
Долевик среднего шва спинки	40	2
Прокладка обшлага	14	2
Плечевая накладка	33	2
Детали из бортовой ткани		
Передняя часть прокладки полочки	32	2
Боковая часть прокладки полочки	33	2
Верхняя плечевая накладка 1 слой	37	2
Верхняя плечевая накладка 2 слой	37	2
Прокладка обшлага	14	2
Полоска для колец	41	1

Продолжение табл. 6

Наименование детали	Номер чертежа или размер, см	Количество деталей
Детали из коленкора		
Прокладка спинки	34	2
Прокладка полочки	35	2
Прокладка под петли шлицы	24	1
Долевик бокового кармана		2
Долевик внутреннего кармана		2
Сводка волоса		2
Детали из ватина		
Утепляющая прокладка спинки 2 слоя	34	4
Утепляющая прокладка полочки 3 слоя	35	6
Прокладка верхней плечевой накладки 3—4 слоя	38	8
Подокатник		2
Детали из ткани бортовой с капроновым волосом		
Прокладка в области груди	39	2
Усилитель прокладки (столбик)	39	2
Детали из флизелина или прокламелина		
Верхняя плечевая накладка	37	4
Прокладка полочки	35	4

ПРИЛОЖЕНИЕ 2
Рекомендуемое

ПОСОБИЕ ДЛЯ ПОСТРОЕНИЯ ЧЕРТЕЖЕЙ ЛЕКАЛ ДЕТАЛЕЙ ШИНЕЛИ

Таблица 7

см

Обозначение конструктивной линии на чертеже	Полнотная группа	Рост типовой фигуры	Обхват груди типовой фигуры										
			88	92	96	100	104	108	112	116	120	124	128
			Спинка (черт 7)										
АУ	1—4	158—188	14,8	15,1	15,4	15,7	16,0	16,3	16,6	16,9	17,2	17,5	17,8
АГ	1—4	158—188	30,0	30,5	31,0	31,5	32,0	32,5	33,0	33,5	34,0	34,5	35,0
АТ	1—4	158	45,4	45,6	45,8	46,0	46,2	46,4	46,6	46,8	47,0	47,2	47,4
		164	46,4	46,6	46,8	47,0	47,2	47,4	47,6	47,8	48,0	48,2	48,4
		170	47,4	47,6	47,8	48,0	48,2	48,4	48,6	48,8	49,0	49,2	49,4
		176	48,4	48,6	48,8	49,0	49,2	49,4	49,6	49,8	50,0	50,2	50,4
		182	49,4	49,6	49,8	50,0	50,2	50,4	50,6	50,8	51,0	51,2	51,4
		188	50,4	50,6	50,8	51,0	51,2	51,4	51,6	51,8	52,0	52,2	52,4
ТБ	1—4	158	18,0	18,0	18,0	18,0	18,0	18,0	18,0	18,0	18,0	18,0	18,0
		164	18,5	18,5	18,5	18,5	18,5	18,5	18,5	18,5	18,5	18,5	18,5
		170	19,0	19,0	19,0	19,0	19,0	19,0	19,0	19,0	19,0	19,0	19,0
		176	19,5	19,5	19,5	19,5	19,5	19,5	19,5	19,5	19,5	19,5	19,5
		182	20,0	20,0	20,0	20,0	20,0	20,0	20,0	20,0	20,0	20,0	20,0
		188	20,5	20,5	20,5	20,5	20,5	20,5	20,5	20,5	20,5	20,5	20,5

см

Обозначение конструктивной линии на чертеже	Полнотная группа	Рост типовой фигуры	Обхват груди типовой фигуры										
			88	92	96	100	104	108	112	116	120	124	128
АН	1—4	158	109,0	109,0	109,0	109,0	109,0	109,0	109,0	109,0	109,0	109,0	109,0
		164	114,5	114,5	114,5	114,5	114,5	114,5	114,5	114,5	114,5	114,5	114,5
		170	120,0	120,0	120,0	120,0	120,0	120,0	120,0	120,0	120,0	120,0	120,0
		176	125,5	125,5	125,5	125,5	125,5	125,5	125,5	125,5	125,5	125,5	125,5
		182	131,0	131,0	131,0	131,0	131,0	131,0	131,0	131,0	131,0	131,0	131,0
		188	136,5	136,5	136,5	136,5	136,5	136,5	136,5	136,5	136,5	136,5	136,5
$А_1А_2$	1—4	158—188	8,4	8,6	8,8	9,0	9,2	9,4	9,6	9,8	10,0	10,2	10,4
$А_2А_3$	1—4	158—188	3,7	3,8	3,9	4,0	4,1	4,2	4,3	4,4	4,5	4,6	4,7
$А_3$1	1—4	158—188	2,3	2,3	2,4	2,4	2,5	2,5	2,6	2,6	2,7	2,7	2,8
$Г_1Г_2$	1—4	158—188	21,3	21,9	22,5	23,1	23,7	24,3	24,9	25,5	26,1	26,7	27,3
$Г_2Г_3$	1—4	158—188	5,5	5,6	5,7	5,8	5,9	6,0	6,1	6,2	6,3	6,4	6,5
$Г_3Г_4$	1—4	158—188	1,0	1,1	1,2	1,3	1,4	1,5	1,6	1,7	1,8	1,9	2,0
$Г_2П$	1—4	158—188	24,7	25,2	25,7	26,2	26,7	27,2	27,7	28,2	28,7	29,2	29,7
$ПП_1$	1—4	158—188	3,9	4,0	4,1	4,2	4,3	4,4	4,5	4,6	4,7	4,8	4,9
$Г_2Л_2$	1—4	158—188	8,9	9,1	9,3	9,5	9,7	9,9	10,1	10,3	10,5	10,7	10,9
$Т_1Т_2$	1	158—188	10,7	11,4	12,1	12,8	13,5	14,2	14,9	15,6	16,3	17,0	17,7
	2	158—188	11,4	12,1	12,8	13,5	14,2	14,9	15,6	16,3	17,0	17,7	18,4
	3	158—188	12,1	12,8	13,5	14,2	14,9	15,6	16,3	17,0	17,7	18,4	19,1
	4	158—188	12,8	13,5	14,2	14,9	15,6	16,3	17,0	17,7	18,4	19,1	19,8
$Б_1Б_2$	1	158—188	16,7	17,4	18,1	18,8	19,5	20,2	20,9	21,6	22,3	23,0	23,7
	2	158—188	17,2	17,9	18,6	19,3	20,0	20,7	21,4	22,1	22,8	23,5	24,2
	3	158—188	17,7	18,4	19,1	19,8	20,5	21,2	21,9	21,6	23,3	24,0	24,7
	4	158—188	18,2	18,9	19,6	20,3	21,0	21,7	22,4	22,1	23,8	24,5	25,2

Продолжение табл. 7

см

Обозначение конструктивной линии на чертеже	Полнотная группа	Рост типовой фигуры	Обхват груди типовой фигуры										
			88	92	96	100	104	108	112	116	120	124	128
H_1H_2	1	158	21,3	22,0	22,7	23,4	24,1	24,8	25,5	26,2	26,9	27,6	28,3
		164	21,8	22,5	23,2	23,9	24,6	25,3	26,0	26,7	27,4	28,1	28,8
		170	22,3	23,0	23,7	24,4	25,1	25,8	26,5	27,2	27,9	28,6	29,3
		176	22,8	23,5	24,2	24,9	25,6	26,3	27,0	27,7	28,4	29,1	29,8
		182	23,3	24,0	24,7	25,4	26,1	26,8	27,5	28,2	28,9	29,6	30,3
		188	23,8	24,5	25,2	25,9	26,6	27,3	28,0	28,7	29,4	30,1	30,8
	2	158	21,8	22,5	23,2	23,9	24,6	25,3	26,0	26,7	27,4	28,1	28,8
		164	22,3	23,0	23,7	24,4	25,1	25,8	26,5	27,2	27,9	28,6	29,3
		170	22,8	23,5	24,2	24,9	25,6	26,3	27,0	27,7	28,4	29,1	29,8
		176	23,3	24,0	24,7	25,4	26,1	26,8	27,5	28,2	28,9	29,6	30,3
		182	23,8	24,5	25,2	25,9	26,6	27,3	28,0	28,7	29,4	30,1	30,8
		188	24,3	25,0	25,7	26,4	27,1	27,8	28,5	29,2	29,9	30,6	31,3
	3	158	22,3	23,0	23,7	24,4	25,1	25,8	26,5	27,2	27,9	28,6	29,3
		164	22,8	23,5	24,2	24,9	25,6	26,3	27,0	27,7	28,4	29,1	29,8
		170	23,3	24,0	24,7	25,4	26,1	26,8	27,5	28,2	28,9	29,6	30,3
		176	23,8	24,5	25,2	25,9	26,6	27,3	28,0	28,7	29,4	30,1	30,8
		182	24,3	25,0	25,7	26,4	27,1	27,8	28,5	29,2	29,9	30,6	31,3
		188	24,8	25,5	26,2	26,9	27,6	28,3	29,0	29,7	30,4	31,1	31,8
	4	158	22,8	23,5	24,2	24,9	25,6	26,3	27,0	27,7	28,4	29,1	29,8
		164	23,3	24,0	24,7	25,4	26,1	26,8	27,5	28,2	28,9	29,6	30,3
		170	23,8	24,5	25,2	25,9	26,6	27,3	28,0	28,7	29,4	30,1	30,8
		176	24,3	25,0	25,7	26,4	27,1	27,8	28,5	29,2	29,9	30,6	31,3
		182	24,8	25,5	26,2	26,9	27,6	28,3	29,0	29,7	30,4	31,1	31,8
		188	25,3	26,0	26,7	27,4	28,1	28,8	29,5	30,2	30,9	31,6	32,3

см

Обозначение конструктивной линии на чертеже	Полнотная группа	Рост типовой фигуры	Обхват груди типовой фигуры										
			88	92	96	100	104	108	112	116	120	124	128
$H_5Ш$	1—4	158	44,0	44,0	44,0	44,0	44,0	44,0	44,0	44,0	44,0	44,0	44,0
		164	45,0	45,0	45,0	45,0	45,0	45,0	45,0	45,0	45,0	45,0	45,0
		170	46,0	46,0	46,0	46,0	46,0	46,0	46,0	46,0	46,0	46,0	46,0
		176	47,0	47,0	47,0	47,0	47,0	47,0	47,0	47,0	47,0	47,0	47,0
		182	48,0	48,0	48,0	48,0	48,0	48,0	48,0	48,0	48,0	48,0	48,0
		188	49,0	49,0	49,0	49,0	49,0	49,0	49,0	49,0	49,0	49,0	49,0
Полочка (1—3-я полнота — черт. 8; 4-я полнота — черт. 9)													
$Г_5А_4$	1—3	158—188	27,7	28,3	28,9	29,5	30,1	30,7	31,3	31,9	32,5	33,1	33,7
	4	158—188	28,3	28,9	29,5	30,1	30,7	31,3	31,9	32,5	33,1	33,7	34,3
$А_4Т_3$	1—3	158	43,1	43,4	43,7	44,0	44,3	44,6	44,9	45,2	45,5	45,8	46,1
		164	44,1	44,4	44,7	45,0	45,3	45,6	45,9	46,2	46,5	46,8	47,1
		170	45,1	45,4	45,7	46,0	46,3	46,6	46,9	47,2	47,5	47,8	48,1
		176	46,1	46,4	46,7	47,0	47,3	47,6	47,9	48,2	48,5	48,8	49,1
		182	47,1	47,4	47,7	48,0	48,3	48,6	48,9	49,2	49,5	49,8	50,1
		188	48,1	48,4	48,7	49,0	49,3	49,6	49,9	50,2	50,5	50,8	51,1
	4	158	43,7	44,0	44,3	44,6	44,9	45,2	45,5	45,8	46,1	46,4	46,7
		164	44,7	45,0	45,3	45,6	45,9	46,2	46,5	46,8	47,1	47,4	47,7
		170	45,7	46,0	46,3	46,6	46,9	47,2	47,5	47,8	48,1	48,4	48,7
		176	46,7	47,0	47,3	47,6	47,9	48,2	48,5	48,8	49,1	49,4	49,7
		182	47,7	48,0	48,3	48,6	48,9	49,2	49,5	49,8	50,1	50,4	50,7
		188	48,7	49,0	49,3	49,6	49,9	50,2	50,5	50,8	51,1	51,4	51,7

Продолжение табл. 7

см

Обозначение конструктивной линии на чертеже	Полнотная группа	Рост типовой фигуры	Обхват груди типовой фигуры										
			88	92	96	100	104	108	112	116	120	124	128
$T_5Б_3$	1—4	158	18,0	18,0	18,0	18,0	18,0	18,0	18,0	18,0	18,0	18,0	18,0
		164	18,5	18,5	18,5	18,5	18,5	18,5	18,5	18,5	18,5	18,5	18,5
		170	19,0	19,0	19,0	19,0	19,0	19,0	19,0	19,0	19,0	19,0	19,0
		176	19,5	19,5	19,5	19,5	19,5	19,5	19,5	19,5	19,5	19,5	19,5
		182	20,0	20,0	20,0	20,0	20,0	20,0	20,0	20,0	20,0	20,0	20,0
		188	20,5	20,5	20,5	20,5	20,5	20,5	20,5	20,5	20,5	20,5	20,5
A_4H_4	1—3	158	111,9	112,1	112,3	112,5	112,7	112,9	113,1	113,3	113,5	113,7	113,9
		164	117,4	117,6	117,8	118,0	118,2	118,4	118,6	118,8	119,0	119,2	119,4
		170	122,9	123,1	123,3	123,5	123,7	123,9	124,1	124,3	124,5	124,7	124,9
		176	128,4	128,6	128,8	129,0	129,2	129,4	129,6	129,8	130,0	130,2	130,4
		182	133,9	134,1	134,3	134,5	134,7	134,9	135,1	135,3	135,5	135,7	135,9
		188	139,4	139,6	139,8	140,0	140,2	140,4	140,6	140,8	141,0	141,2	141,4
	4	158	113,0	113,2	113,4	113,6	113,8	114,0	114,2	114,4	114,6	114,8	115,0
		164	118,5	118,7	118,9	119,1	119,3	119,5	119,7	119,9	120,1	120,3	120,5
		170	124,0	124,2	124,4	124,6	124,8	125,0	125,2	125,4	125,6	125,8	126,0
		176	129,5	129,7	129,9	130,1	130,3	130,5	130,7	130,9	131,1	131,3	131,5
		182	135,0	135,2	135,4	135,6	135,8	136,0	136,2	136,4	136,6	136,8	137,0
		188	140,5	140,7	140,9	141,1	141,3	141,5	141,7	141,9	142,1	142,3	142,5
A_4A_5	1—3	158—188	14,1	14,4	14,7	15,0	15,3	15,6	15,9	16,2	16,5	16,8	17,1
	4	158—188	14,5	14,8	15,1	15,4	15,7	16,0	16,3	16,6	16,9	17,2	17,5
A_5A_6	1—3	158—188	4,5	4,5	4,5	4,5	4,5	4,5	4,5	4,5	4,5	4,5	4,5
	4	158—188	5,1	5,1	5,1	5,1	5,1	5,1	5,1	5,1	5,1	5,1	5,1
A_5A_7	1—3	158—188	9,0	9,0	9,0	9,0	9,0	9,0	9,0	9,0	9,0	9,0	9,0
	4	158—188	9,6	9,6	9,6	9,6	9,6	9,6	9,6	9,6	9,6	9,6	9,6

Продолжение табл. 7

см

Обозначение конструктивной линии на чертеже	Полнотная группа	Рост типовой фигуры	Обхват груди типовой фигуры										
			88	92	96	100	104	108	112	116	120	124	128
$Г_6Г_8 = Г_3Г_4 = Б_3Б_4$	1—4	158—188	22,4	23,1	23,8	24,5	25,2	25,9	26,6	27,3	28,0	28,7	29,4
$Г_6П_4$	1—3	158—188	19,3	19,7	20,1	20,5	20,9	21,3	21,7	22,1	22,5	22,9	23,3
	4	158—188	19,6	20,0	20,4	20,8	21,2	21,6	22,0	22,4	22,8	32,2	23,6
$П_4П_5$	1—3	158—188	5,8	5,9	6,0	6,1	6,2	6,3	6,4	6,5	6,6	6,7	6,8
	4	158—188	6,1	6,2	6,3	6,4	6,5	6,6	6,7	6,8	6,9	7,0	7,1
$Г_62$	1—4	158—188	2,7	2,7	2,8	2,8	2,9	2,9	3,0	3,0	3,1	3,1	3,1
$Г_6Г_7$	1—4	158—188	4,7	4,8	4,9	5,0	5,1	5,2	5,3	5,4	5,5	5,6	5,7
$Г_7Г_8$	1, 2	158—188	1,0	1,0	1,0	1,0	1,0	1,0	1,0	1,0	1,0	1,0	1,0
	3	158—188	2,0	2,0	2,0	2,0	2,0	2,0	2,0	2,0	2,0	2,0	2,0
	4	158—188	3,0	3,0	3,0	3,0	3,0	3,0	3,0	3,0	3,0	3,0	3,0
$Г_8Г_9$	1, 2	158—188	15,9	16,5	17,1	17,7	18,3	18,9	19,5	20,1	20,7	21,3	21,9
	3	158—188	16,9	17,5	18,1	18,7	19,3	19,9	20,5	21,1	21,7	22,3	22,9
	4	158—188	17,4	18,0	18,6	19,2	19,8	20,4	21,0	21,6	22,2	22,8	23,4
$Г_6П_7 = Г_9П_7$	1—4	158—188	5,7	5,8	5,9	6,0	6,1	6,2	6,3	6,4	6,5	6,6	6,7
$Г_93$	1—3	158—188	4,7	4,8	4,9	5,0	5,1	5,2	5,3	5,4	5,5	5,6	5,7
$Г_{91}3$	4	158—188	4,4	4,5	4,6	4,7	4,8	4,9	5,0	5,1	5,2	5,3	5,4
$Т_3Т_5$	1	158—188	38,3	39,6	40,9	42,2	43,5	44,8	46,1	47,4	48,7	50,0	51,3
	2	158—188	39,6	40,9	42,2	43,5	44,8	46,1	47,4	48,7	50,0	51,3	51,6
	3	158—188	40,9	42,2	43,5	44,8	46,1	47,4	48,7	50,0	51,3	52,6	53,9
	4	158—188	42,2	43,5	44,8	46,1	47,4	48,7	50,0	51,3	52,6	53,9	55,2

Продолжение табл. 7

см

Обозначение конструктивной линии на чертеже	Полнотная группа	Рост типовой фигуры	Обхват груди типовой фигуры										
			88	92	96	100	104	108	112	116	120	124	128
H_4H_5	1—4	158	51,1	52,4	53,7	55,0	56,3	57,6	58,9	60,2	61,5	62,8	64,1
		164	52,1	53,4	54,7	56,0	57,3	58,6	59,9	61,2	62,5	63,8	65,1
		170	53,1	54,4	55,7	57,0	58,3	59,6	60,9	62,2	63,5	64,8	66,1
		176	54,1	55,4	56,7	58,0	59,3	60,6	61,9	63,2	64,5	65,8	67,1
		182	55,1	56,4	57,7	59,0	60,3	61,6	62,9	64,2	65,5	66,8	68,1
		188	56,1	57,4	58,7	60,0	61,3	62,6	63,9	65,2	66,5	67,8	69,1
			Спинка (величина T_5H_5+0,7 см)										
T_5H_6= =$T_{5_1}H_6$	1—4	158—188											
T_4K	1—4	158	8,7	8,7	8,7	8,7	8,7	8,7	8,7	8,7	8,7	8,7	8,7
		164	8,9	8,9	8,9	8,9	8,9	8,9	8,9	8,9	8,9	8,9	8,9
		170	9,1	9,1	9,1	9,1	9,1	9,1	9,1	9,1	9,1	9,1	9,1
		176	9,3	9,3	9,3	9,3	9,3	9,3	9,3	9,3	9,3	9,3	9,3
		182	9,5	9,5	9,5	9,5	9,5	9,5	9,5	9,5	9,5	9,5	9,5
		188	9,7	9,7	9,7	9,7	9,7	9,7	9,7	9,7	9,7	9,7	9,7
T_4T_6	1—4	158—188	4,9	5,1	5,3	5,5	5,7	5,9	6,1	6,3	6,5	6,7	6,9
T_6K_1	1—4	158	9,4	9,4	9,4	9,4	9,4	9,4	9,4	9,4	9,4	9,4	9,4
		164	9,6	9,6	9,6	9,6	9,6	9,6	9,6	9,6	9,6	9,6	9,6
		170	9,8	9,8	9,8	9,8	9,8	9,8	9,8	9,8	9,8	9,8	9,8
		176	10,0	10,0	10,0	10,0	10,0	10,0	10,0	10,0	10,0	10,0	10,0
		182	10,2	10,2	10,2	10,2	10,2	10,2	10,2	10,2	10,2	10,2	10,2
		188	10,4	10,4	10,4	10,4	10,4	10,4	10,4	10,4	10,4	10,4	10,4

см

Обозначение конструктивной линии на чертеже	Полнотная группа	Рост типовой фигуры	Обхват груди типовой фигуры										
			88	92	96	100	104	108	112	116	120	124	128
$К_1К_2$	1—4	158—188	16,0	16,0	16,0	17,0	17,0	17,0	17,0	18,0	18,0	18,0	18,0
$КК_3$	1—2	158—188	3,2	3,3	3,4	3,5	3,6	3,7	3,8	3,9	4,0	4,1	4,2
	3	158—188	3,7	3,8	3,9	4,0	4,1	4,2	4,3	4,4	4,5	4,6	4,7
	4	158—188	4,2	4,3	4,4	4,5	4,6	4,7	4,8	4,9	5,0	5,1	5,2
$Г_8Г_{10}$	1—4	158—188	14,0	14,5	15,0	15,5	16,0	16,5	17,0	17,5	18,0	18,5	19,0
$ДД_1$	1	158—188	9,9	10,1	10,3	10,5	10,7	10,9	11,1	11,3	11,5	11,7	11,9
	2	158—188	8,9	9,1	9,3	9,5	9,7	9,9	10,1	10,3	10,5	10,7	10,9
	3	158—188	7,9	8,1	8,3	8,5	8,7	8,9	9,1	9,3	9,5	9,7	9,9
	4	158—188	6,9	7,1	7,3	7,5	7,7	7,9	8,1	8,3	8,5	8,7	8,9
$ДД_2$	1	158—188	6,4	6,6	6,8	7,0	7,2	7,4	7,6	7,8	8,0	8,2	8,4
	2	158—188	7,4	7,6	7,8	8,0	8,2	8,4	8,6	8,8	9,0	9,2	9,4
	3	158—188	8,4	8,6	8,8	9,0	9,2	9,4	9,6	9,8	10,0	10,2	10,4
	4	158—188	9,4	9,6	9,8	10,0	10,2	10,4	10,6	10,8	11,0	11,2	11,4
$Н_4Н_7$	1	158—188	8,9	9,1	9,3	9,5	9,7	9,9	10,1	10,3	10,5	10,7	10,9
	2	158—188	9,9	10,1	10,3	10,5	10,7	10,9	11,1	11,3	11,5	11,7	11,9
	3	158—188	10,9	11,1	11,3	11,5	11,7	11,9	12,1	12,3	12,5	12,7	12,9
	4	158—188	11,9	12,1	12,3	12,5	12,7	12,9	13,1	13,3	13,5	13,7	13,9
Длинник (черт. 10)													
$А_4А_6$	1—4	158—188	6,1	6,4	6,7	7,0	7,3	7,6	7,9	8,2	8,5	8,8	9,1
$А_4Г_8$	1—4	158—188	24,2	24,8	25,4	26,0	26,6	27,2	27,8	28,4	29,0	29,6	30,2

Продолжение табл. 7

см

Обозначение конструктивной линии на чертеже	Полнотная группа	Рост типовой фигуры	Обхват груди типовой фигуры										
			88	92	96	100	104	108	112	116	120	124	128
$А_4Д$	1—4	158	45,6	45,9	46,2	46,5	46,8	47,1	47,4	47,7	48,0	48,3	48,6
		164	46,6	46,9	47,2	47,5	47,8	48,1	48,4	48,7	49,0	49,3	49,6
		170	47,6	47,9	48,2	48,5	48,8	49,1	49,4	49,7	50,0	50,3	50,6
		176	48,6	48,9	49,2	49,5	49,8	50,1	50,4	50,7	51,0	51,3	51,6
		182	49,6	49,9	50,2	50,5	50,8	51,1	51,4	51,7	52,0	52,3	52,6
		188	50,6	50,9	51,2	51,5	51,8	52,1	52,4	52,7	53,0	53,3	53,6
$А_4А_5$	1—4	158—188	6,4	6,6	6,8	7,0	7,2	7,4	7,6	7,8	8,0	8,2	8,4
$аа_1$	1—4	158—188	0,4	0,4	0,5	0,5	0,6	0,6	0,7	0,7	0,8	0,8	0,8
$А_6А_7$	1—4	158—188	15,4	15,6	15,8	16,0	16,2	16,4	16,6	16,8	17,0	17,2	17,4
$ДД_1$	1—4	158—188	9,6	9,8	10,0	10,2	10,4	10,6	10,8	11,0	11,2	11,4	11,6
$Д_1Д_2$	1—4	158—188	18,4	18,8	19,2	19,6	20,0	20,4	20,8	21,2	21,6	22,0	22,4
Подборт (черт. 11)													
$А_8А_9$	1—4	158—188	5,7	5,8	5,9	6,0	6,1	6,2	6,3	6,4	6,5	6,6	6,7
$А_8А_{10}$	1—4	158	47,7	47,8	47,9	48,0	48,1	48,2	48,3	48,4	48,5	48,6	48,7
		164	48,7	48,8	48,9	49,0	49,1	49,2	49,3	49,4	49,5	49,6	49,7
		170	49,7	49,8	49,9	50,0	50,1	50,2	50,3	50,4	50,5	50,6	50,7
		176	50,7	50,8	50,9	51,0	51,1	51,2	51,3	51,4	51,5	51,6	51,7
		182	51,7	51,8	51,9	52,0	52,1	52,2	52,3	52,4	52,5	52,6	52,7
		188	52,7	52,8	52,9	53,0	53,1	53,2	53,3	53,4	53,5	53,6	53,7
$А_8А_{11}$	1—4	158—188	5,9	6,0	6,1	6,2	6,3	6,4	6,5	6,6	6,7	6,8	6,9
$А_9А_{12}$	1—4	158—188	16,0	16,2	16,4	16,6	16,8	17,0	17,2	17,4	17,6	17,8	18,0

см

Обозначение конструктивной линии на чертеже	Полнотная группа	Рост типовой фигуры	Обхват груди типовой фигуры										
			88	92	96	100	104	108	112	116	120	124	128
Верхняя часть рукава (черт. 12)													
АВ	1—4	158—188	19,1	19,4	19,7	20,0	20,3	20,6	20,9	21,2	21,5	21,8	22,1
АЛ	1—4	158	37,0	37,0	37,0	37,0	37,0	37,0	37,0	37,0	37,0	37,0	37,0
		164	38,0	38,0	38,0	38,0	38,0	38,0	38,0	38,0	38,0	38,0	38,0
		170	39,0	39,0	39,0	39,0	39,0	39,0	39,0	39,0	39,0	39,0	39,0
		176	40,0	40,0	40,0	40,0	40,0	40,0	40,0	40,0	40,0	40,0	40,0
		182	41,0	41,0	41,0	41,0	41,0	41,0	41,0	41,0	41,0	41,0	41,0
		188	42,0	42,0	42,0	42,0	42,0	42,0	42,0	42,0	42,0	42,0	42,0
АН	1—4	158	62,3	62,3	62,3	62,3	62,3	62,3	62,3	62,3	62,3	62,3	62,3
		164	64,3	64,3	64,3	64,3	64,3	64,3	64,3	64,3	64,3	64,3	64,3
		170	66,3	66,3	66,3	66,3	66,3	66,3	66,3	66,3	66,3	66,3	66,3
		176	68,3	68,3	68,3	68,3	68,3	68,3	68,3	68,3	68,3	68,3	68,3
		182	70,3	70,3	70,3	70,3	70,3	70,3	70,3	70,3	70,3	70,3	70,3
		188	72,3	72,3	72,3	72,3	72,3	72,3	72,3	72,3	72,3	72,3	72,3
$АП = ВВ_1$	1—4	158—188	26,4	27,0	27,6	28,2	28,8	29,4	30,0	30,6	31,0	31,8	32,4
АО	1—4	158—188	12,1	12,4	12,7	13,0	13,3	13,6	13,9	14,2	14,5	14,8	15,1
$аа_1$	1—4	158—188	2,5	2,6	2,7	2,8	2,9	3,0	3,1	3,2	3,3	3,4	3,5
$ПП_1$	1—4	158—188	9,1	9,3	9,5	9,7	9,9	10,1	10,3	10,5	10,7	10,9	11,1
$Л_1Л_2$	1—4	158—188	24,5	25,0	25,5	26,0	26,5	27,0	27,5	28,0	28,5	29,0	29,5
$НН_1$	1—4	158—188	18,8	19,1	19,4	19,7	20,0	20,3	20,6	20,9	21,2	21,5	21,8

Продолжение табл. 7

см

Обозначение конструктивной линии на чертеже	Полнотная группа	Рост типовой фигуры	Обхват груди типовой фигуры										
			88	92	96	100	104	108	112	116	120	124	128
Нижняя часть рукава (черт. 13)													
$B_2Л_3$	1—4	158	17,9	17,6	17,3	17,0	16,7	16,4	16,1	15,8	15,5	15,2	14,9
		164	18,9	18,6	18,3	18,0	17,7	17,4	17,1	16,8	16,5	16,2	15,9
		170	19,9	19,6	19,3	19,0	18,7	18,4	18,1	17,8	17,5	17,2	16,9
		176	20,9	20,6	20,3	20,0	19,7	19,4	19,1	18,8	18,5	18,2	17,9
		182	21,9	21,6	21,3	21,0	20,7	20,4	20,1	19,8	19,5	19,2	18,9
		188	22,9	22,6	22,3	22,0	21,7	21,4	21,1	20,8	20,5	20,2	19,9
B_2H_2	1—4	158	43,4	43,1	42,8	42,5	42,2	41,9	41,6	41,3	41,0	40,7	40,4
		164	45,4	45,1	44,8	44,5	44,2	43,9	43,6	43,3	43,0	42,7	42,4
		170	47,4	47,1	46,8	46,5	46,2	45,9	45,6	45,3	45,0	44,7	44,4
		176	49,4	49,1	48,8	48,5	48,2	47,9	47,6	47,3	47,0	46,7	46,4
		182	51,4	51,1	50,8	50,5	50,2	49,9	49,6	49,3	49,0	48,7	48,4
		188	53,4	53,1	52,8	52,5	52,2	51,9	51,6	51,3	51,0	50,7	50,4
B_2B_3	1—4	158—188	8,8	9,2	9,6	10,0	10,4	10,8	11,2	11,6	12,0	12,4	12,8
B_2B_4	1—4	158—188	17,3	17,9	18,5	19,1	19,7	20,3	20,9	21,5	22,1	22,7	23,3
$B_4П_2$	1—4	158—188	9,5	9,6	9,7	9,8	9,9	10,0	10,1	10,2	10,3	10,4	10,5
$Л_4Л_5$	1—4	158—188	17,0	17,5	18,0	18,5	19,0	19,5	20,0	20,5	21,0	21,5	22,0
H_2H_3	1—4	158—188	14,3	14,6	14,9	15,2	15,5	15,8	16,1	16,4	16,7	17,0	17,3
Обшлаг (черт. 14)													
$АБ=A_1B_1$	1—4	158—188	17,8	18,1	18,4	18,7	19,0	19,3	19,6	19,9	20,2	20,5	20,8
$Б_1Б_2$	1—4	158—188	2,8	2,9	2,9	3,0	3,0	3,1	3,1	3,2	3,2	3,3	3,3

см

Обозначение конструктивной линии на чертеже	Полнотная группа	Рост типовой фигуры	Обхват груди типовой фигуры										
			88	92	96	100	104	108	112	116	120	124	128
Нижний воротник (черт. 15)													
$АБ$	1—3	158—188	17,6	18,2	18,8	19,4	20,0	20,6	21,2	21,8	22,4	23,0	23,6
	4	158—188	18,2	18,8	19,4	20,0	20,6	21,2	21,8	22,4	23,0	23,6	24,2
$ББ_1$	1—4	158—188	12,6	12,6	12,8	12,8	13,0	13,0	13,2	13,2	13,4	13,4	13,6
$Б_1Б_2$	1—4	158—188	5,5	5,5	5,7	5,7	5,9	5,9	6,1	6,1	6,3	6,3	6,5
$А_1А_2$	1—4	158—188	8,3	8,3	8,5	8,5	8,7	8,7	8,9	8,9	9,1	9,1	9,3
$аа_1$	1—4	158—188	3,6	3,6	3,8	3,8	4,0	4,0	4,2	4,2	4,4	4,4	4,6
$аа_2$	1—4	158—188	2,9	3,0	3,1	3,2	3,3	3,4	3,5	3,6	3,7	3,8	3,9
Стойка нижнего воротника (черт. 16)													
$АА_1 = ББ_1$	1—4	158—188	4,2	4,4	4,6	4,8	5,0	5,2	5,4	5,6	5,8	6,0	6,2
$АА_2$	1—3	158—188	16,4	17,0	17,6	18,2	18,8	19,4	20,0	20,6	21,2	21,8	22,4
	4	158—188	17,0	17,6	18,2	18,8	19,4	20,0	20,6	21,2	21,8	22,4	23,0
Верхний воротник (черт. 17)													
Стойка верхнего воротника (черт. 18)													
$АА_1 = ББ_1$	1—4	158—188	4,2	4,4	4,6	4,8	5,0	5,2	5,4	5,6	5,8	6,0	6,2
$АА_2$	1—3	158—188	15,7	16,3	16,9	17,5	18,1	18,7	19,3	19,9	20,5	21,1	21,7
	4	158—188	16,3	16,9	17,5	18,1	18,7	19,3	19,9	20,5	21,1	21,7	22,3
Клапан (черт. 19)													
$КК_1$	1—4	158—188	17,5	17,5	17,5	18,5	18,5	18,5	18,5	19,5	19,5	19,5	19,5
Обтачка бокового кармана (черт. 20)													
$АБ$	1—4	158—188	20,5	20,5	20,5	21,5	21,5	21,5	21,5	22,5	22,5	22,5	22,5

Продолжение табл. 7

см

Обозначение конструктивной линии на чертеже	Полнотная группа	Рост типовой фигуры	Обхват груди типовой фигуры										
			88	92	96	100	104	108	112	116	120	124	128
Хлястик (черт. 21)													
АБ	1	158—188	22,2	23,6	25,0	26,4	27,8	29,2	30,6	32,0	33,4	34,8	36,2
	2	158—188	23,6	25,0	26,4	27,8	29,2	30,6	32,0	33,4	34,8	36,2	37,6
	3	158—188	25,0	26,4	27,8	29,2	30,6	32,0	33,4	34,8	36,2	37,6	39,0
	4	158—188	26,4	27,8	29,2	30,6	32,0	33,4	34,8	36,2	37,6	39,0	40,4
Столбик (черт. 22) Обтачка шлицы (черт. 23, 24)													
АБ	1—4	158	46,5	46,5	46,5	46,5	46,5	46,5	46,5	46,5	46,5	46,5	46,5
		164	47,5	47,5	47,5	47,5	47,5	47,5	47,5	47,5	47,5	47,5	47,5
		170	48,5	48,5	48,5	48,5	48,5	48,5	48,5	48,5	48,5	48,5	48,5
		176	49,5	49,5	49,5	49,5	49,5	49,5	49,5	49,5	49,5	49,5	49,5
		182	50,5	50,5	50,5	50,5	50,5	50,5	50,5	50,5	50,5	50,5	50,5
		188	51,5	51,5	51,5	51,5	51,5	51,5	51,5	51,5	51,5	51,5	51,5
Подкладка бокового кармана (черт. 25)													
АБ	1—4	158—188	20,5	20,5	20,5	21,5	21,5	21,5	21,5	22,5	22,5	22,5	22,5
Долевик среднего шва спинки (черт. 40)													
АБ	1—4	158	42,4	42,6	42,8	43,0	43,2	43,4	43,6	43,8	44,0	44,2	44,4
		164	43,4	43,6	43,8	44,0	44,2	44,4	44,6	44,8	45,0	45,2	45,4
		170	44,4	44,6	44,8	45,0	45,2	45,4	45,6	45,8	46,0	46,2	46,4
		176	45,4	45,6	45,8	46,0	46,2	46,4	46,6	46,8	47,0	47,2	47,4
		182	46,4	46,6	46,8	47,0	47,2	47,4	47,6	47,8	48,0	48,2	48,4
		188	47,4	47,6	47,8	48,0	48,2	48,4	48,6	48,8	49,0	49,2	49,4

см

Обозначение конструктивной линии на чертеже	Полнотная группа	Рост типовой фигуры	Обхват груди типовой фигуры										
			88	92	96	100	104	108	112	116	120	124	128
Полоска для колец (черт. 41)													
АБ	1—4	158	47,0	47,0	47,0	47,0	47,0	47,0	47,0	47,0	47,0	47,0	47,0
		164	48,0	48,0	48,0	48,0	48,0	48,0	48,0	48,0	48,0	48,0	48,0
		170	49,0	49,0	49,0	49,0	49,0	49,0	49,0	49,0	49,0	49,0	49,0
		176	50,0	50,0	50,0	50,0	50,0	50,0	50,0	50,0	50,0	50,0	50,0
		182	51,0	51,0	51,0	51,0	51,0	51,0	51,0	51,0	51,0	51,0	51,0
		188	52,0	52,0	52,0	52,0	52,0	52,0	52,0	52,0	52,0	52,0	52,0

Примечания:

1. Точки, обозначенные на чертежах буквой *а*, находятся на середине соответствующих прямых линий, обозначенные буквой *б* — на $^1/_3$, обозначенные буквой *в* — на $^1/_4$ соответствующих прямых линий.
2. Особенности построения полочки 4-й полнотной группы показаны на черт. 9.
3. При построении длинника 4-й полнотной группы внутренний срез строится по прямой линии, без выемки в точке *а*.
4. Лекало верхнего воротника строят по лекалу нижнего воротника (черт. 8).
5. Лекало подкладки клапана, спинки, полочки и рукава строят по лекалам верха (черт. 27—31).
6. При изготовлении шнелей без подрезки деталей лекала длинника уменьшают по линии лацкана и борта на 0,5 см, полочку и спинку по линии низа на 0,5 см, соответственно изменяя ширину подборта и подкладку полочки.
7. Лекало уголка для обработки разреза на талии спинки строят по форме равнобедренного треугольника высотой 3,5 см, ширина основания — 4,6 см.
8. Лекала бортовой прокладки: обшлага, воротника, стойки воротника, боковой части полочки, длинника и плечевых накладок строят по лекалам верха (черт. 14, 16, 17, 32, 33, 36, 37). Клеевая прокладка (первый слой) показана пунктирной линией.
9. Лекала прокладки спинки и полочки из коленкора строят по лекалам верха (черт. 34, 35).
10. Лекала утепляющей прокладки из ватина (спинка — два слоя, полочка — три слоя) строят по лекалам прокладок спинки и полочки (черт. 34, 35, пунктирная линия).
11. Лекала прокладок полочки из ткани бортовой с капроновым волосом и утепляющей прокладки из коленкора с ватином допускается изготовлять по группам размеров по обхвату груди (88—92, 96—100, 104—108, 112—116, 120—128) с разницей по длине ±0,8—1,0 см, по ширине ±1,0—1,2 см, взяв за основу средний размеро-рост 176—100.

12. Лекало нижнего слоя верхней плечевой накладки строят по лекалу верхнего слоя (черт. 37, пунктирная линия).

13. Лекало прокладки верхней плечевой накладки из ватина строят по лекалу плечевой накладки (черт. 38, штрихпунктирная линия).

14. Лекало подокатника (из ватина) строят длиной 30—38 см, шириной по центру 6—7 см, по концам — 3,5—4,0 см.

15. Лекало долевика бокового кармана строят шириной 5 см, длиной — 36—40 см.

16. Лекала долевиков для крепления внутреннего кармана строят шириной 3,0—3,5 см, длиной: для крепления переднего края — 6—7 см, для внутреннего края — 6—10 см.

17. Лекало полоски для обработки волосяной прокладки строят шириной 2,5—3,0 см, длиной, равной длине обрабатываемой детали.

18. При построении чертежей лекал деталей допускается менять отдельные измерения, если это не повлечет за собой изменения измерений изделий в готовом виде и ухудшения его качества.

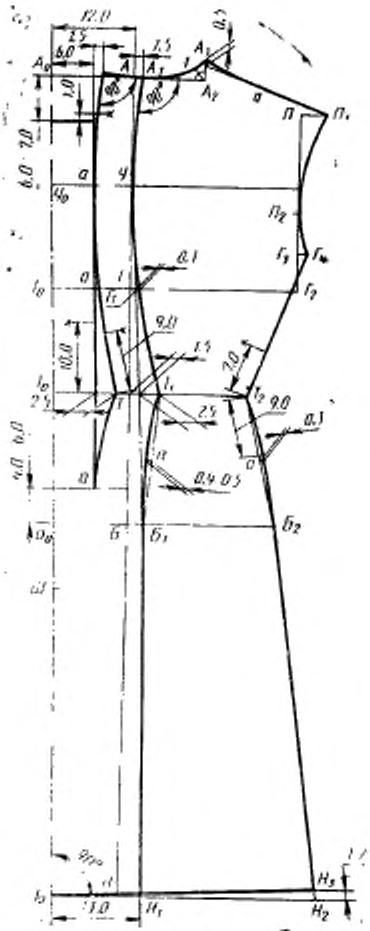

Черт. 7

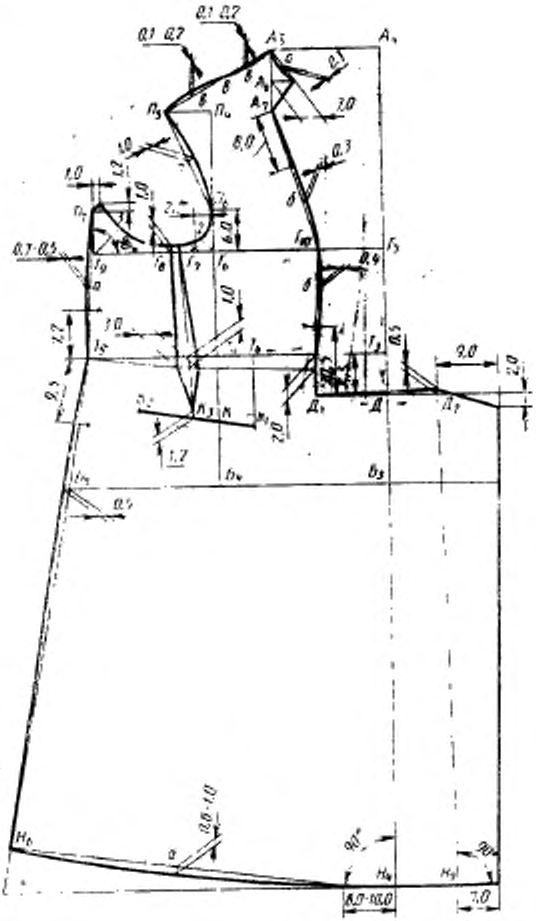

Черт. 8

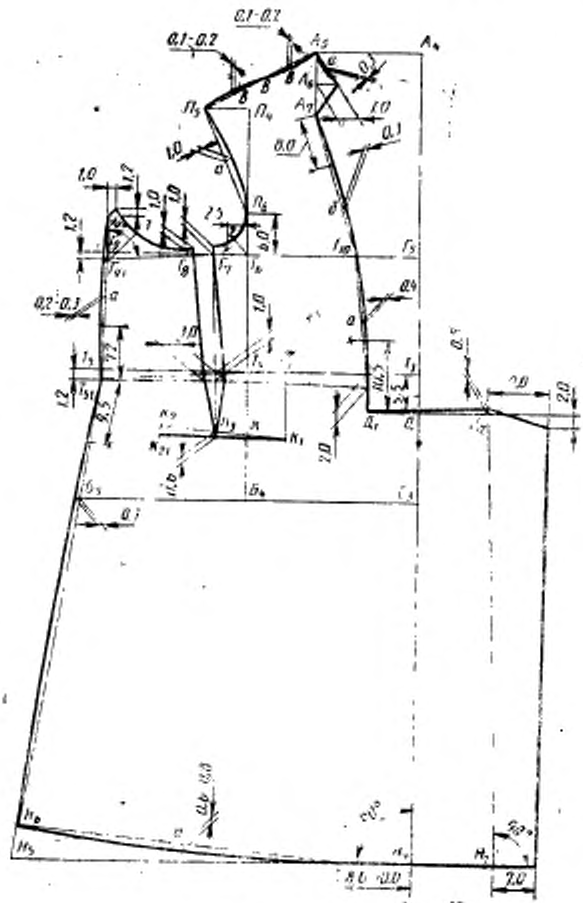

Черт. 9

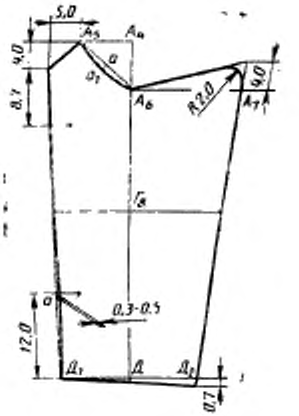

Черт. 10

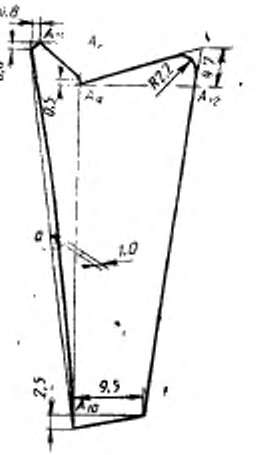

Черт. 11

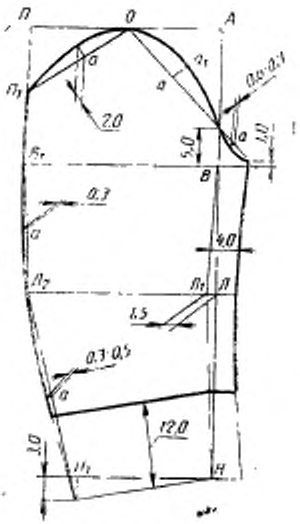

Черт. 12

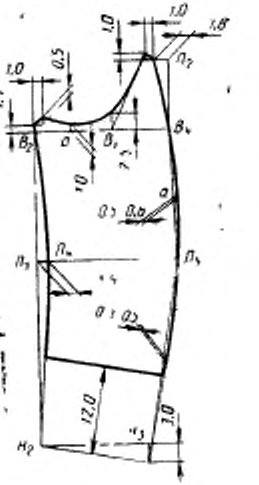

Черт. 13

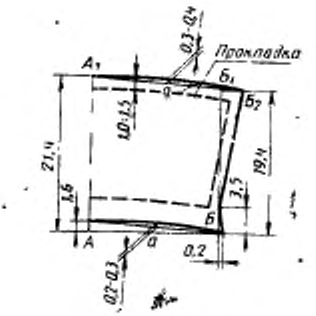

Черт. 14

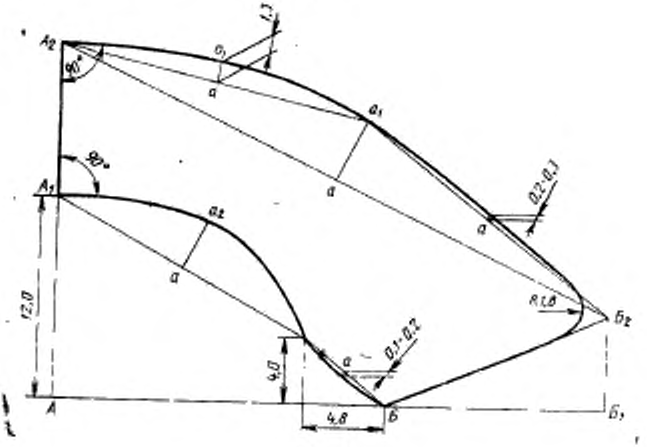

Черт. 15

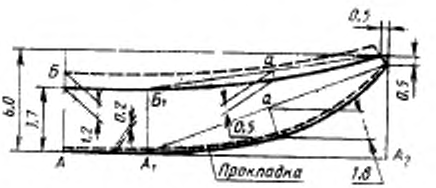

Черт. 16

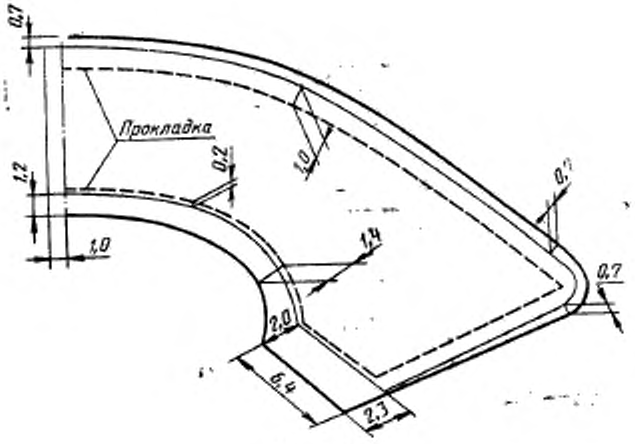

Черт. 17

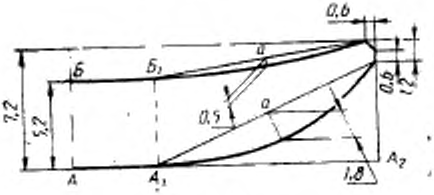

Черт. 18

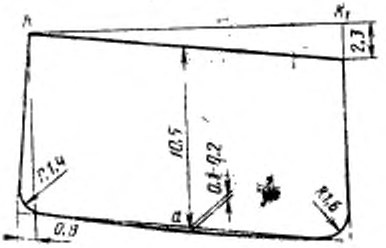

Черт. 19

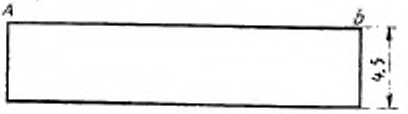

Черт. 20

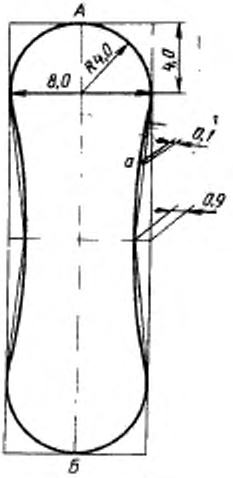

Черт. 21

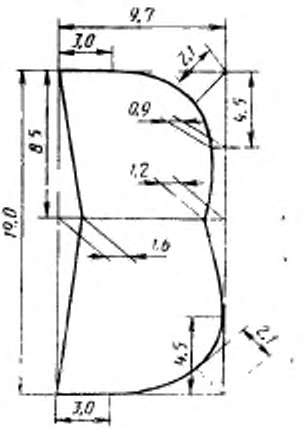

Черт. 22

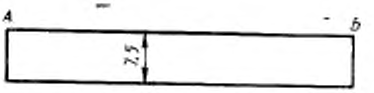

Черт. 23

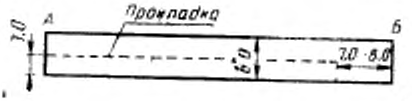

Черт. 24

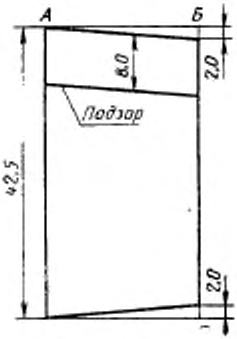

Черт. 25

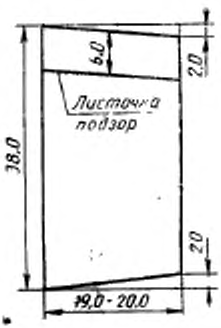

Черт. 26

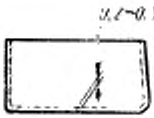

Черт. 27

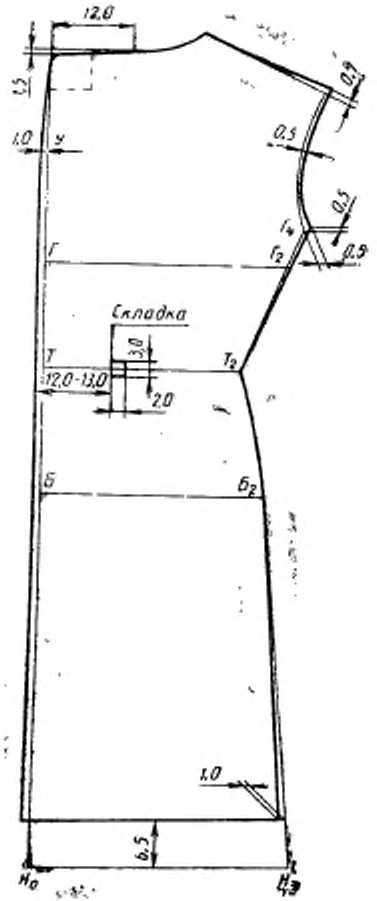
12,0
1,5
1,0
У
0,9
0,5
0,5
Г4
Г
Г2
0,9
Складка
3,0
Т
Т2
12,0-13,0
2,0
Б
Б2
1,0
6,5
Н0
Н3

Черт. 28

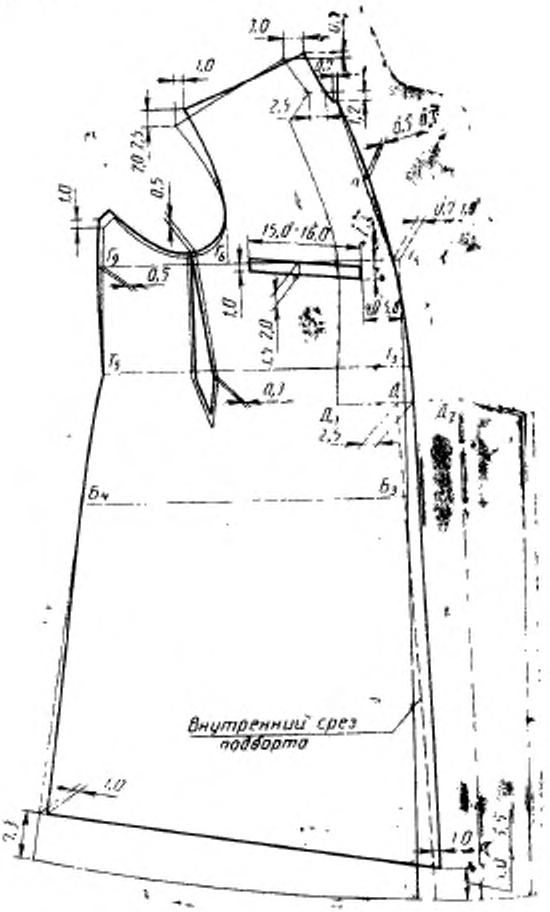

Черт. 29

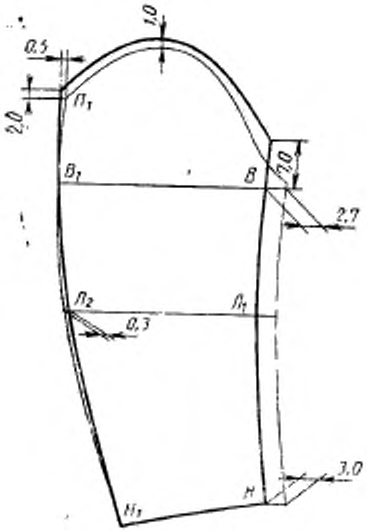

Черт. 30

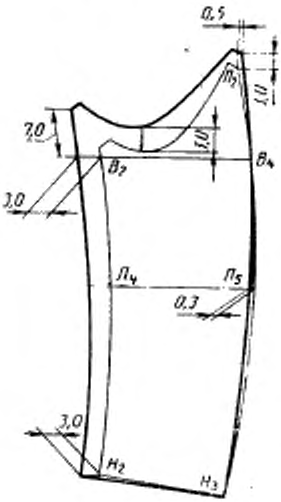

Черт. 31

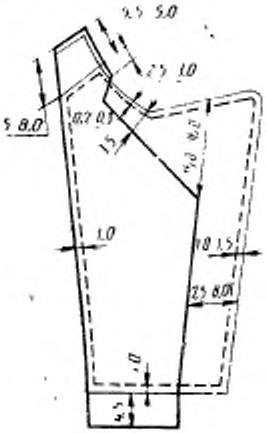

Черт. 32

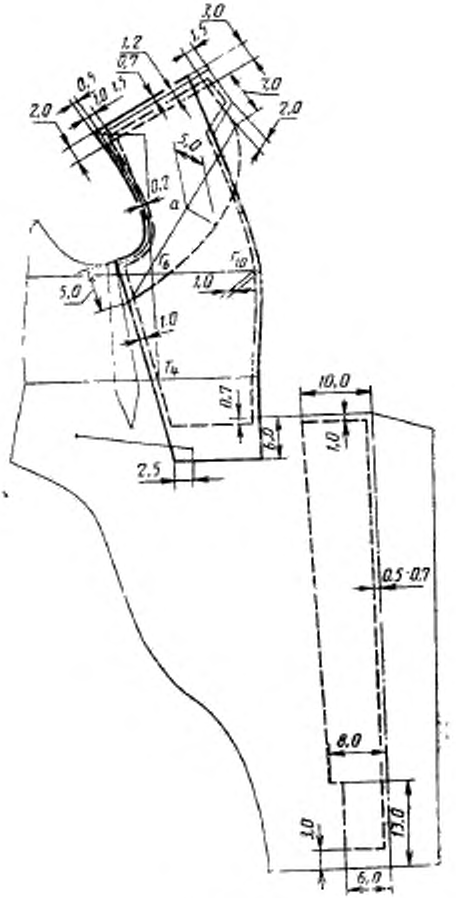
3,0
1,5
1,2
0,7
0,5
1,0
1,5
2,0
3,0
2,0
5,0
0,2
a
T_6
T_{10}
5,0
1,0
1,0
T_4
0,7
6,2
2,5
10,0
1,0
0,5-0,7
8,0
1,0
13,0
6,0

Черт. 33

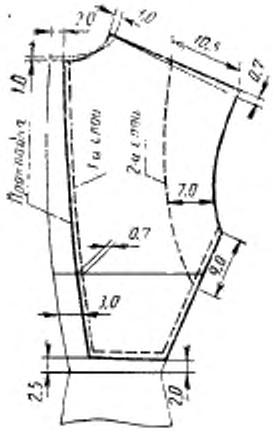

Черт. 34

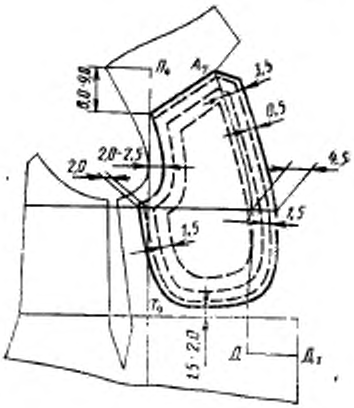

Черт. 35

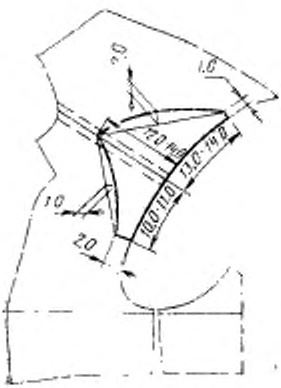

Черт 36



Черт. 37

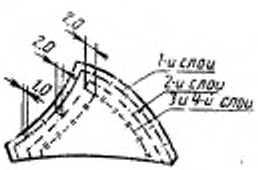

Черт. 38

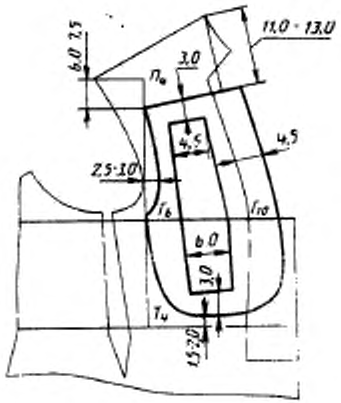

Черт. 39

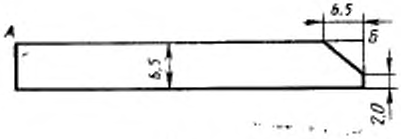

Черт. 40

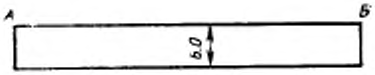

Черт. 41

ПРИЛОЖЕНИЕ 3
Рекомендуемое

ОСОБЕННОСТИ ОБРАБОТКИ ШИНЕЛЕЙ

1. Складка спинки разрезается по намеченной линии. Среднюю часть складки вырезают на расстоянии 6—7 см от среза горловины спинки.

2. Клеевую бортовую прокладку соединяют с деталями верха на прессе.

3. Бортовой пакет (бортовка, волос, столбик, плечевая накладка, вводка волоса) соединяют с полочками верха по швам притачивания длинника отделочными строчками; по борту и линии перегиба лацкана прокладка прикрепляется к первому слою на спецмашине.

4. Утепляющую прокладку полочки прикрепляют к бортовому пакету до соединения с верхом или после соединения.

5. К бортовой прокладке левой полочки прикрепляется полоска ткани на расстоянии 2—3 см от шва притачивания длинника для предохранения подкладки от истирания кольцами.

6. Обработанную подкладку спинки прикрепляют к среднему шву верха спинки на спецмашине. Излишки подкладки по длине закладывают в складки на уровне нижней надсечки проймы спинки, по одной с каждой стороны.

7. Полочки подкладки притачивают к подбортам до соединения боковых срезов подкладки. Расстояние от низа изделия до подкладки 10—12 см. Внутренний срез подборта прикрепляют к бортовой прокладке полочки на специальной машине потайного стежка, открытая часть подборта прикрепляется к полочке.

8. Боковые швы подкладки соединяют на стачивающей обметочной машине или на универсальной машине с последующей обметкой срезов от низа до линии бедер.

9. Низ подкладки обрабатывают швом в подгибку с закрытым срезом шириной 1,0—1,2 см, одновременно закрепляя тесьму у боковых швов. Тесьма крепится к боковым швам шинели на расстоянии 14—16 см от низа. Длина тесьмы 4—5 см в готовом виде.

10. Петли обметывают в следующих местах:

на левом и правом борте — по шесть фигурных петель на расстоянии 2,5 см от края борта: верхнюю — на расстоянии 4,0 см от верхнего края борта, нижнюю — посередине между швом притачивания длинника и отделочной строчкой, остальные — на равном расстоянии одна от другой; две верхние петли располагают параллельно верхнему краю борта лицевой стороной на подборте;

на хлястике спинки две фигурных петли посередине хлястика на расстоянии 2,5 см от краев;

на середине обтачки левой стороны шлицы — три-четыре прямых петли, верхнюю и нижнюю — на расстоянии 8,0—8,5 см от верха и низа шлицы, остальные — на равном расстоянии одна от другой.

11. Пуговицы пришивают в соответствии с расположением петель:

на полочках пуговицы располагают посередине между швом притачивания длинника и отделочной строчкой; на правой полочке пуговицы пришивают, захватывая бортовую прокладку, на левой — ушко пуговицы выводят через основной материал, бортовую прокладку и закрепляют специальным металлическим кольцом;

на столбиках — на уровне линии талии на расстоянии 2,5 см от края;

на правой стороне шлицы — посередине ширины обтачки.

В шинелях типа А на пуговицах со звездой рукоятки серпа и молота должны быть обращены вниз, а в шинелях типа Б на пуговицах с якорем скоба и щиток должны быть обращены вверх.

На внутреннем кармане пуговицу пришивают посередине ширины листочки с лицевой стороны.

При изготовлении шинелей допускается:

рукава втачивать в пройму вместе с бортовой прокладкой;

утепляющие прокладки полочек и верхние плечевые накладки изготовлять иглопробивным способом;

бортовую прокладку арт. 10217 раскраивать по нити утка.

ПРИЛОЖЕНИЕ 4
Справочное

КОДЫ ОКП НА ШИНЕЛИ

Наименование шинели	Код ОКП
Шинель офицерская из шерстяной ткани, двубортная парадная, серого цвета, арт. ткани 4416 (СА и МВД)	85 8145 4411 10
Шинель офицерская из шерстяной ткани, двубортная парадная, серого цвета, арт. ткани 4412 (СА и МВД)	85 8145 4417 04
Шинель офицерская из шерстяной ткани, двубортная парадная, стального цвета, арт. ткани 4416 (СА и МВД)	85 8145 4471 09
Шинель офицерская из шерстяной ткани, двубортная парадная, стального цвета, арт. ткани 4412 (СА и МВД)	85 8145 4477 03
Шинель офицерская из шерстяной ткани, двубортная парадная, черного цвета, арт. ткани 4416 (ВМФ)	85 8145 4481 07
Шинель офицерская из шерстяной ткани, двубортная парадная, черного цвета, арт. ткани 4412 (ВМФ)	85 8145 4487 01
Шинель офицерская из шерстяной ткани, двубортная повседневная, серого цвета, арт. ткани 3406 (СА и МВД)	85 8145 4615 00
Шинель офицерская из шерстяной ткани, двубортная, повседневная, стального цвета, арт. ткани 3406 (СА и МВД)	85 8145 4675 10
Шинель офицерская из шерстяной ткани, двубортная повседневная, черного цвета, арт. ткани 3406 (ВМФ)	85 8145 4685 08

ИНФОРМАЦИОННЫЕ ДАННЫЕ

1. **РАЗРАБОТАН И ВНЕСЕН** Министерством легкой промышленности СССР

ИСПОЛНИТЕЛИ

З. С. Чубарова, Л. Ф. Ветошина, В. Ф. Поляков, В. И. Малахова, Г. И. Панченко

2. **УТВЕРЖДЕН И ВВЕДЕН В ДЕЙСТВИЕ** Постановлением Государственного комитета СССР по стандартам от 23.03.88 № 664

3. **СРОК ПЕРВОЙ ПРОВЕРКИ** — 1994 г.
Периодичность проверки — 5 лет

4. **ВЗАМЕН ГОСТ 20756—75**

5. **ССЫЛОЧНЫЕ НОРМАТИВНО-ТЕХНИЧЕСКИЕ ДОКУМЕНТЫ**

Обозначение НТД, на который дана ссылка	Номер пункта, подпункта
ГОСТ 4103—82	3.1
ГОСТ 5665—77	1.3.1
ГОСТ 5679—85	1.3.1
ГОСТ 6309—80	1.3.1
ГОСТ 6391—80	1.3.1
ГОСТ 6395—75	1.3.1
ГОСТ 7138—83	1.3.1
ГОСТ 7896—76	1.3.1
ГОСТ 11109—74	1.3.1
ГОСТ 11259—79	1.4.3
ГОСТ 11680—76	1.3.1
ГОСТ 12239—76	1.3.1
ГОСТ 12807—79	1.4.2
ГОСТ 18992—80	1.3.1
ГОСТ 19008—82	1.3.1
ГОСТ 19159—85	1.5; 4.1
ГОСТ 19702—74	1.3.1
ГОСТ 19902—79	1.4.1
ГОСТ 19908—82	1.3.1
ГОСТ 20272—83	1.3.1
ГОСТ 21790—76	1.3.1
ГОСТ 22665—83	1.3.1
ГОСТ 23167—78	1.2.5
ГОСТ 24782—81	2.1
ОСТ 17—148—79	1.3.1
ОСТ 17—165—79	1.3.1
ОСТ 17—257—79	1.3.1

Обозначение НТД, на который дана ссылка	Номер пункта, подпункта
ОСТ 17—805—85	1.3.1
ОСТ 17—835—80	1.4.2
ТУ 6—19—137—79	1.3.1
ТУ 17 РСФСР 44—3806—80	1.3.1
ТУ 17 РСФСР 60—8585—76	1.3.1

Редактор *Н. Е. Шестакова*
Технический редактор *Г. А. Теребинкина*
Корректор *О. Я. Черепцова*

gost.e-ecolog.ru

Сдано в наб. 14.06.88 Подп. в печ. 14.06.88 3,25 усл. п. л. 3,38 усл. кр.-отт. 2,99 уч.-изд. л. Тираж 4000 Цена 15 коп.

Ордена «Знак Почета» Издательство стандартов, 123840, Москва, ГСП, Новопресненский пер., 3.
Калужская типография стандартов, ул. Московская, 256. Зак. 1012