ГОСТ 25675—83

МЕЖГОСУДАРСТВЕННЫЙ СТАНДАРТ

РАЗЪЕМЫ ВЫСОКОГО НАПРЯЖЕНИЯ МЕДИЦИНСКИХ РЕНТГЕНОВСКИХ АППАРАТОВ

ТИПЫ И ОСНОВНЫЕ РАЗМЕРЫ

Издание официальное

БЗ 12—2005

Москва
Стандартинформ
2007

gost.e-ecolog.ru

УДК 621.316.541.2:006.354 Группа Е84

МЕЖГОСУДАРСТВЕННЫЙ СТАНДАРТ

РАЗЪЕМЫ ВЫСОКОГО НАПРЯЖЕНИЯ МЕДИЦИНСКИХ РЕНТГЕНОВСКИХ АППАРАТОВ

Типы и основные размеры

ГОСТ 25675—83

High voitage connectors of medical X-ray apparatuses.
Types and basic dimensions

МКС 11.040.50
ОКП 94 4229

Дата введения 01.01.84

1. Настоящий стандарт распространяется на разъемы высокого напряжения номинальным напряжением 80 кВ при пульсации напряжения 100 %, предназначенные для высоковольтных кабелей, соединяющих генераторные устройства с рентгеновскими излучателями в медицинских рентгенодиагностических аппаратах, и устанавливает типы, геометрическую форму, габаритные и присоединительные размеры.

(Измененная редакция, Изм. № 1).

2. В зависимости от применяемых рентгеновских генераторов и рентгеновских трубок разъемы высокого напряжения подразделяют на трехполюсные и четырехполюсные.

3. Геометрическая форма, габаритные и присоединительные размеры трехполюсного штеккера кабеля должны соответствовать указанным на черт. 1.

Издание официальное **Перепечатка воспрещена**

★

© Издательство стандартов, 1983
© Стандартинформ, 2007

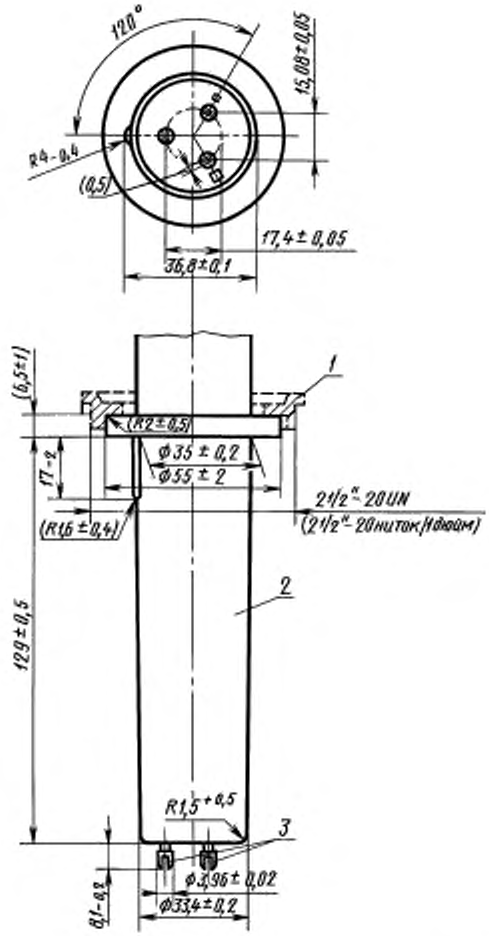

1 — гайка; *2* — корпус штеккера; *3* — контактные штифты (3 шт.)

Черт. 1

Примечание. При плавающем расположении контактных штифтов размерами (17,4 ± 0,05) и (15,08 ± 0,05) мм допускаются предельные отклонения ± 0,2 мм.

4. Геометрическая форма, габаритные и присоединительные размеры трехполюсного ввода кабеля со штеккером должны соответствовать указанным на черт. 2.

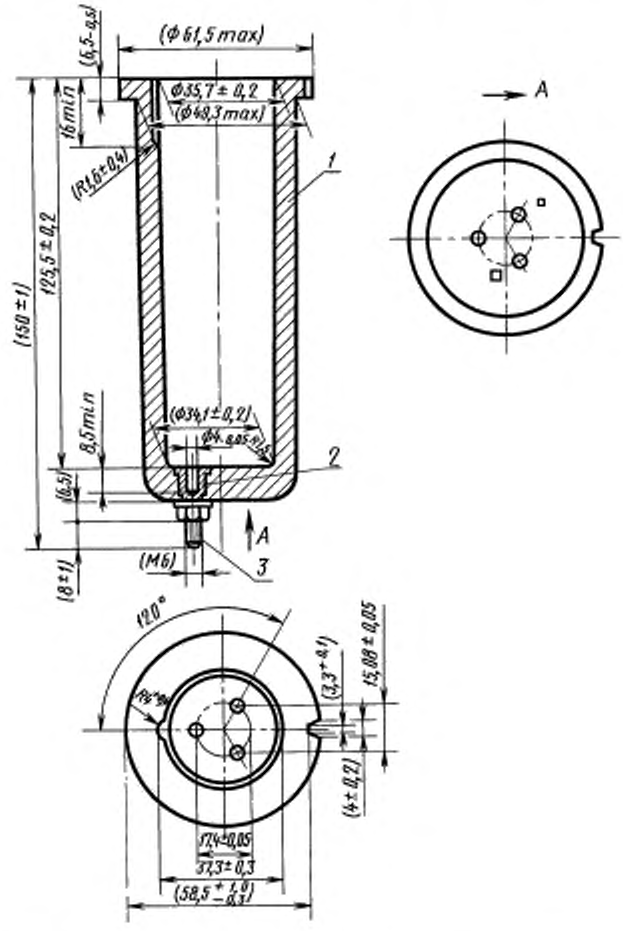

1 — корпус ввода; *2* — контактные втулки (3 шт.); *3* — присоединительные зажимы со стороны генератора (3 шт.)

Черт. 2

Примечание. При размещении пружины внутри контактной втулки размерами (17,4 ± 0,05) и (15,08 ± 0,05) мм и диаметром $(4_{-0,05})$ мм допускаются предельные отклонения ± 0,2 мм.

5. Геометрическая форма, габаритные и присоединительные размеры четырехполюсного штеккера кабеля должны соответствовать указанным на черт. 3.

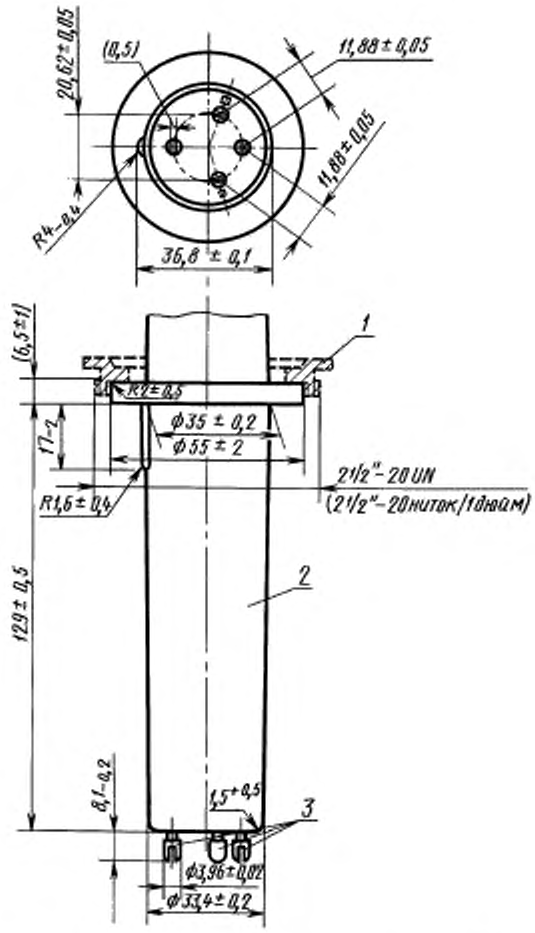

1 — гайка; *2* — корпус штеккера; *3* — контактные штифты (4 шт.)

Черт. 3

Примечание. При плавающем расположении контактных штифтов размерами (20,62 ± 0,05) и (11,88 ± 0,05) мм допускаются предельные отклонения ± 0,2 мм.

6. Геометрическая форма, габаритные и присоединительные размеры четырехполюсного ввода кабеля со штеккером должны соответствовать указанным на черт. 4.

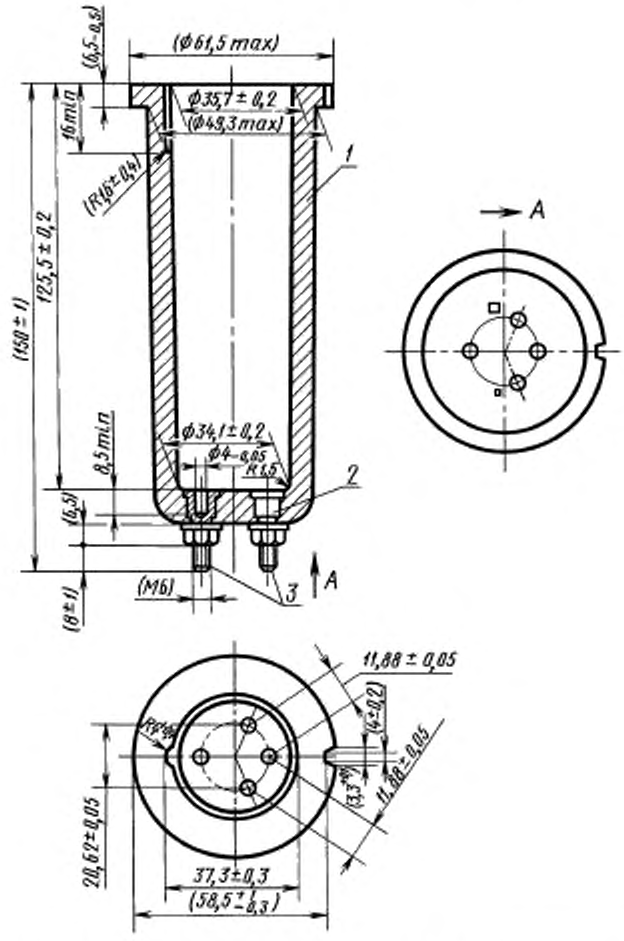

1 — корпус ввода; *2* — контактные втулки (4 шт.); *3* — присоединительные зажимы со стороны генератора (4 шт.)

Черт. 4

Примечание. При размещении пружины внутри контактной втулки размерами (20,62 ± 0,05) и (11,88 ± 0,05) мм и диаметром ($4_{-0,05}$) мм допускаются предельные отклонения ± 0,2 мм.

7. Геометрическая форма, габаритные и присоединительные размеры крепежного оборудования вводов должны соответствовать указанным на черт. 5.

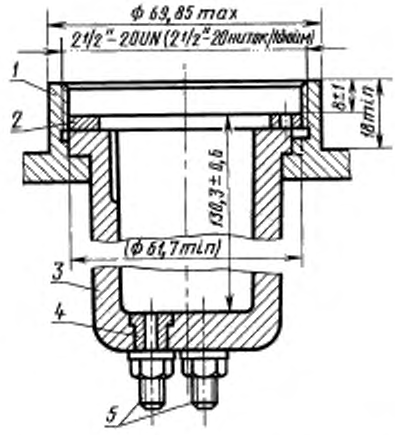

1 — фланец; *2* — гайка; *3* — корпус ввода; *4* — контактные втулки; *5* — присоединительные зажимы со стороны генератора

Черт. 5

8. Геометрическая форма, габаритные и присоединительные размеры крепежной гайки должны соответствовать указанным на черт. 6.

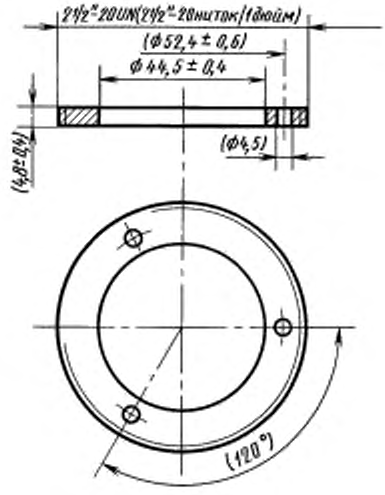

Черт. 6

ИНФОРМАЦИОННЫЕ ДАННЫЕ

1. **РАЗРАБОТАН И ВНЕСЕН Министерством приборостроения, средств автоматизации и систем управления СССР**

2. **УТВЕРЖДЕН И ВВЕДЕН В ДЕЙСТВИЕ Постановлением Государственного комитета СССР по стандартам от 22.03.83 № 1270**

3. **Стандарт полностью соответствует СТ СЭВ 3651—82; в стандарт введены требования публикации МЭК 526**

4. **ВВЕДЕН ВПЕРВЫЕ**

5. **Ограничение срока действия снято по протоколу № 3—93 Межгосударственного совета по стандартизации, метрологии и сертификации (ИУС 5-6—93)**

6. **ИЗДАНИЕ (май 2007 г.) с Изменением № 1, утвержденным в июне 1988 г. (ИУС 9—88)**

Редактор *М.И. Максимова*
Технический редактор *Л.А. Гусева*
Корректор *Р.А. Ментова*
Компьютерная верстка *В.И. Грищенко*

Сдано в набор 06.06.2007. Подписано в печать 04.07.2007. Формат 60×84 1/8. Бумага офсетная. Гарнитура Таймс. Печать офсетная. Усл. печ. л. 0,93. Уч.-изд. л. 0,50. Тираж 111 экз. Зак. 531.

ФГУП «СТАНДАРТИНФОРМ», 123995 Москва, Гранатный пер., 4.
gost.e-ecolog.ru
info@gostinfo.ru
Набрано во ФГУП «СТАНДАРТИНФОРМ» на ПЭВМ.
Отпечатано в филиале ФГУП «СТАНДАРТИНФОРМ» — тип. «Московский печатник», 105062 Москва, Лялин пер., 6

gost.e-ecolog.ru