МЕЖГОСУДАРСТВЕННЫЙ СТАНДАРТ

# БЕЛЬЕ НАТЕЛЬНОЕ ДЛЯ ВОЕННОСЛУЖАЩИХ. РУБАХИ

## ТЕХНИЧЕСКИЕ УСЛОВИЯ

Издание официальное

БЗ 9—98

ИПК ИЗДАТЕЛЬСТВО СТАНДАРТОВ
Москва

gost.e-ecolog.ru

УДК 687.211:006.354 Группа М38

МЕЖГОСУДАРСТВЕННЫЙ СТАНДАРТ

# БЕЛЬЕ НАТЕЛЬНОЕ ДЛЯ ВОЕННОСЛУЖАЩИХ. РУБАХИ

**Технические условия**

ГОСТ 13709—86

Underwear for servicemen.
Shirts. Specifications

ОКП 85 8321

Дата введения 01.01.88

Настоящий стандарт распространяется на рубахи, предназначенные для военнослужащих.

## 1. ТИПЫ И ОСНОВНЫЕ РАЗМЕРЫ

1.1. Рубахи в зависимости от назначения должны изготовляться пяти типов:
А, Д — нательная (черт. 1, 1а);
Б — нательная-госпитальная (черт. 2);
В — теплая (черт. 3);
Г — разового пользования (черт. 4).

*Тип А*

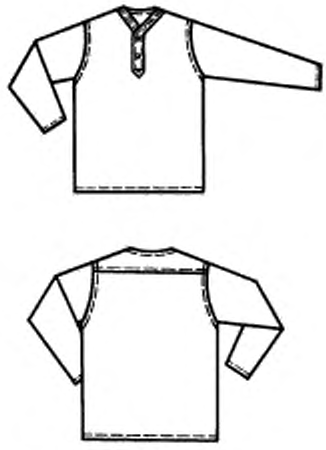



Черт. 1

*Тип Д*

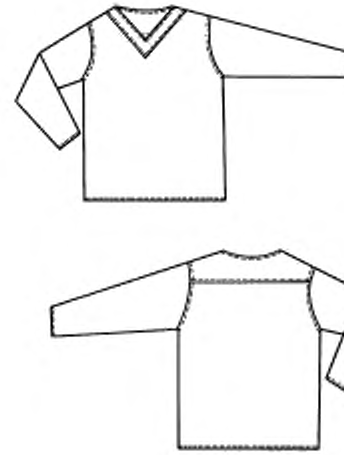



Черт. 1а

Издание официальное ★ Перепечатка воспрещена

© Издательство стандартов, 1986
© ИПК Издательство стандартов, 1999
Переиздание с Изменениями

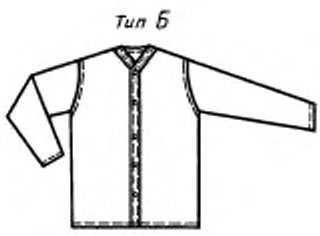


Черт. 2

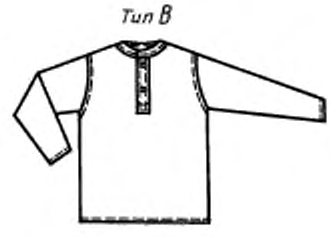


Черт. 3

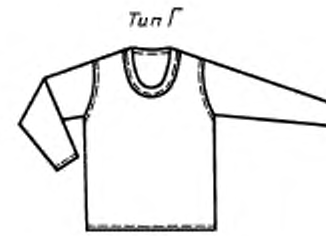


Черт. 4

1.1.1. Рубаха типа А — прямая, с застежкой переда на две пуговицы. Разрез переда и горловина обработаны фигурными планками, настроченными на лицевую сторону. Верхняя левая планка внизу заканчивается мысом.

Спинка с настрочной кокеткой, рукава прямые одношовные.

Рубаха типа Д, в отличие от рубахи типа А, с V-образным вырезом горловины.

Горловина обработана обтачкой, настроченной на лицевую сторону рубахи, шириной в готовом виде 3—3,5 см.

1.1, 1.1.1. **(Измененная редакция, Изм. № 1).**

1.1.2. Рубаха типа Б, в отличие от рубахи типа А, с застежкой переда до низа на пять пуговиц.

По согласованию с заказчиком допускается изготовление рубах типов А и Б без кокетки на спинке, с обработкой горловины обтачкой.

1.1.3. Рубаха типа В — прямая, с застежкой переда на две пуговицы. Разрез переда обработан прямыми планками, заканчивающимися под прямым углом, горловина обработана обтачкой шириной в готовом виде 0,8—1,0 см.

Спинка без кокетки, рукава прямые одношовные.

1.1.4. Рубаха типа Г — прямая, с глубоким вырезом горловины овальной формы, обработанным обтачкой шириной в готовом виде 3,3—3,5 см.

1.2. Рубахи по размерам должны изготовляться на типовые фигуры военнослужащих второй полнотной группы, предусмотренные ГОСТ 23167 и табл. 1, 2 настоящего стандарта.

Таблица 1

| Рост типовой фигуры, см | Интервал роста, см | Условное обозначение роста |
|---|---|---|
| 158, 164 | От 155,0 до 167,0 | 1, 2 |
| 170, 176 | Св. 167,0 » 179,0 | 3, 4 |
| 182, 188 | » 179,0 » 191,0 | 5, 6 |

Таблица 2

| Обхват груди типовой фигуры, см | Интервал обхвата груди, см | Условное обозначение размера |
|---|---|---|
| 88, 92 | От 86,0 до 94,0 | 44, 46 |
| 96, 100 | Св. 94,0 » 102,0 | 48, 50 |
| 104, 108 | » 102,0 » 110,0 | 52, 54 |
| 112, 116 | » 110,0 » 118,0 | 56, 58 |
| 120, 124 | » 118,0 » 126,0 | 60, 62 |

Примечание. По требованию заказчика допускается изготовлять рубахи на фигуры размером 84 см и свыше 124 см по обхвату груди и свыше 188 см по росту.

1.3. Измерения готовых рубах должны соответствовать указанным в табл. 3 и на черт. 5—8.

Таблица 3

см

| Номер измерения на чертеже | Наименование измерения | Тип | Рост | Обхват груди | | | | | Допускаемое отклонение |
|---|---|---|---|---|---|---|---|---|---|
| | | | | 88, 92 | 96, 100 | 104, 108 | 112, 116 | 120, 124 | |
| *1* (черт. 5, 7) | Длина спинки | А, Б, В, Г | 158, 164<br>170, 176<br>182, 188 | 73,5<br>77,5<br>81,5 | 74,0<br>78,0<br>82,0 | 74,5<br>78,5<br>82,5 | 75,0<br>79,0<br>83,0 | 75,5<br>79,5<br>83,5 | ±1,0 |
| | | Д | 158, 164<br>170, 176<br>182, 188 | 71,5<br>75,5<br>79,5 | 72,0<br>76,0<br>80,0 | 72,5<br>76,5<br>80,5 | 73,0<br>77,0<br>81,0 | 73,5<br>77,5<br>81,5 | ±1,0 |
| *2* (черт. 5) | Длина кокетки | А, Б, Д | 158—188 | 5,2 | 6,0 | 6,8 | 7,6 | 8,4 | ±0,5 |
| *3* (черт. 5, 7) | Ширина спинки | А, Б, В, Г, Д | 158—188 | 46,0 | 48,8 | 51,6 | 54,4 | 57,2 | ±0,5 |
| *4* (черт. 6, 8) | Ширина рубахи на уровне глубины проймы | А, Б, В, Г, Д | 158—188 | 58,0 | 62,0 | 66,0 | 70,0 | 74,0 | ±1,0 |
| *5* (черт. 6, 8) | Ширина переда по линии груди | А, Б, В, Г, Д | 158—188 | 43,8 | 46,2 | 48,6 | 51,0 | 53,4 | ±0,5 |
| *6* (черт. 6, 6а, 8) | Длина переда | А, Б, В, Г | 158, 164<br>170, 176<br>182, 188 | 70,6<br>74,6<br>78,6 | 71,3<br>75,3<br>79,3 | 72,0<br>76,0<br>80,0 | 72,7<br>76,7<br>80,7 | 73,4<br>77,4<br>81,4 | ±1,0 |
| | | Д | 158, 164<br>170, 176<br>182, 188 | 69,4<br>73,4<br>77,4 | 70,1<br>74,1<br>78,1 | 70,8<br>74,8<br>78,8 | 71,5<br>75,5<br>79,5 | 72,2<br>76,2<br>80,2 | ±1,0 |
| *7* (черт. 5, 7) | Ширина рубахи внизу | А, Б, В, Г, Д | 158—188 | 58,0 | 62,0 | 66,0 | 70,0 | 74,0 | ±1,0 |
| *8* (черт. 5, 7) | Длина рукава | А, Б, В, Г, Д | 158, 164<br>170, 176<br>182, 188 | 52,5<br>56,5<br>60,5 | 53,0<br>57,0<br>61,0 | 53,5<br>57,5<br>61,5 | 54,0<br>58,0<br>62,0 | 54,5<br>58,5<br>62,5 | ±1,0 |
| 9 (черт. 5, 7) | Ширина рукава вверху | А, Б, В, Г, Д | 158—188 | 22,3 | 23,5 | 24,7 | 25,9 | 27,1 | ±0,5 |
| *10* (черт. 6, 8) | Ширина рукава внизу | А, Б, В, Г, Д | 158—188 | 14,0 | 14,6 | 15,2 | 15,8 | 16,4 | ±0,3 |
| *11* (черт. 6, 8) | Длина планки | А<br>В | 158—188<br>158—188 | 17,0<br>21,0 | 18,0<br>22,0 | 19,0<br>23,0 | 20,0<br>24,0 | 21,0<br>25,0 | ±0,2 |
| *12* (черт. 6, 8) | Ширина верхней планки (нижняя планка уже на 0,3 см) | А, Б, В | 158—188 | 3,0 | 3,0 | 3,0 | 3,0 | 3,0 | ±0,2 |
| *13* (черт. 6а) | Ширина плеча | Д | 158—188 | 16,5 | 17,5 | 18,5 | 19,5 | 20,5 | ±0,2 |
| *14* (черт. 6а) | Глубина горловины | Д | 158—188 | 11,6 | 12,0 | 12,4 | 12,8 | 13,2 | ±0,2 |

*Тип А*

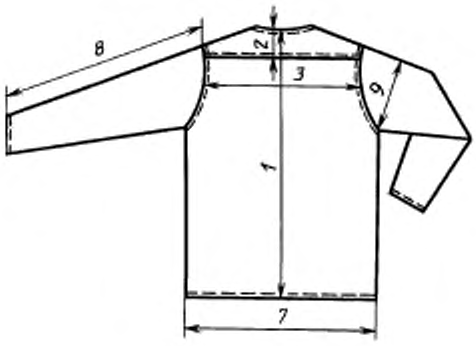


Черт. 5




Черт. 6

*Тип Д*

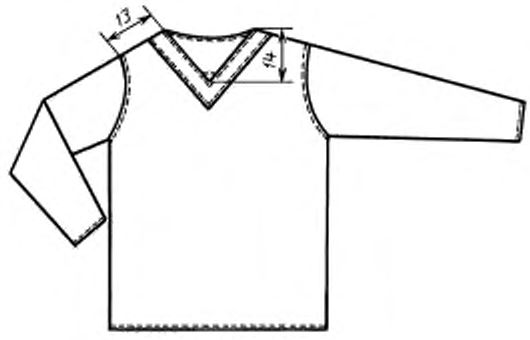


Черт. 6а

*Тип В*

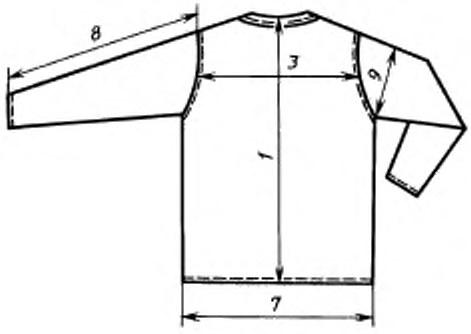


Черт. 7




Черт. 8

**(Измененная редакция, Изм. № 1).**

## 2. ТЕХНИЧЕСКИЕ ТРЕБОВАНИЯ

2.1. Рубахи должны изготовляться в соответствии с требованиями настоящего стандарта, основ промышленных методов поузловой обработки форменной одежды для военнослужащих, по образцам, утвержденным в установленном порядке.

2.2. Материалы

2.2.1. Рубахи должны изготовляться из материалов, указанных в табл. 4.

Таблица 4

| Наименование материала | Нормативно-техническая документация | Назначение материала |
|---|---|---|
| 1. Бязь отбеленная № 2 арт. 234 | ГОСТ 29298 | Для рубах типов А, Б, Д и обтачки горловины рубахи типа В |
| № 11 арт. 253 (БД), арт. 276 | ТУ 17 РСФСР 60—10724 | |
| арт. 283 | ТУ 17—442 ЭССР | |
| 2. Бумазея отбеленная арт. 1704 | ТУ 17 РСФСР 60—11052 | Для рубах типа В |
| арт. 1650 | ГОСТ 29298 | |
| 3. Сорочка паковочная отбеленная арт. 6304 | ТУ 17 РСФСР 65—9010 | Для рубах типа Г |
| 4. Нитки хлопчатобумажные швейные белого цвета: | ГОСТ 6309 | |
| 11 текс × 3 × 2 (№ 30/6) | | Для стачивания деталей рубах типов А, Б, В, Д |
| 8,5 текс × 3 × 2 ( № 40/6) | | Для обметывания петель, пришивания пуговиц рубах типов А, Б, В |
| 16,5 текс × 3 (№ 40/3) | | Для стачивания деталей рубах типа Г |
| 5. Нитки армированные швейные 44ЛХ-1 белого цвета | ОСТ 17—921 | Для стачивания деталей рубах типов А, Б, В, Д и обметывания петель и пришивания пуговиц рубах типов А, Б, В |
| 6. Пуговицы пластмассовые из аминопласта, белого цвета, с двумя отверстиями, диаметром 11 мм, фасон 715 | ОСТ 17—805 | Для застегивания планок рубах типов А, Б, В |

Примечания:

1. По согласованию с заказчиком допускается применять другие материалы и фурнитуру по качеству не ниже указанных в табл. 4.

2. Допускается изготовлять рубахи из ткани с отделкой синтетическими смолами МАПС и МА.

**(Измененная редакция, Изм. № 1).**

2.3. Основные требования к изготовлению

2.3.1. Раскрой деталей рубах — по ГОСТ 21219.

2.3.2. Классификация и виды стежков, строчек и швов, применяемых для изготовления рубах, — по ГОСТ 12807.

Требования к стежкам, строчкам и швам — по ОСТ 17—835.

**(Измененная редакция, Изм. № 1).**

2.3.3. Определение сортности рубах — по ГОСТ 11259.

2.3.4. Соединительные швы деталей рубах выполняют запошивочным швом или швом «в замок» на машине челночного стежка.

2.3.5. Планки переда соединяют двумя строчками: первая — на расстоянии 4 см от края мыса в рубахе типа А и 3,5 см от нижнего края в рубахе типа В; вторая — на 0,5 см выше первой.

2.3.6. Петли обметывают посередине ширины левой планки в следующих местах:

в рубахах типов А и В — две долевые петли: верхнюю — на расстоянии 2 см от верхнего края

в рубахе типа А, 1,5 см в рубахе типа В; нижнюю — посередине между верхней петлей и верхней поперечной строчкой закрепки;

в рубахе типа Б — пять долевых петель: верхнюю — на расстоянии 2 см от верхнего края, остальные — на расстоянии 10—11 см одна от другой.

2.3.7. Пуговицы пришивают соответственно расположению петель.

2.3.8. В готовых рубахах допускаются:

в рубахах типа Б нижняя планка с двумя поперечными надставками верхняя — с одной, не ближе 2 см от петли;

в рубахах типов А, Б, В — цельновыкроенные планки разреза переда.

2.3.9. Пособие для построения чертежей лекал, спецификация деталей, коды ОКП приведены соответственно в приложениях 1, 2, 3.

## 3. ПРАВИЛА ПРИЕМКИ И МЕТОДЫ КОНТРОЛЯ

3.1. Правила приемки рубах — по ГОСТ 24782 и нормативно-технической документации.

3.2. Методы контроля качества рубах — по ГОСТ 4103.

## 4. МАРКИРОВКА, УПАКОВКА, ТРАНСПОРТИРОВАНИЕ И ХРАНЕНИЕ

4.1. Маркировка, упаковка, транспортирование и хранение рубах — по ГОСТ 19159.

*ПРИЛОЖЕНИЕ 1*
*Рекомендуемое*

## ПОСОБИЕ ДЛЯ ПОСТРОЕНИЯ ЧЕРТЕЖЕЙ ЛЕКАЛ РУБАХ

см

| Обозначение конструктивной линии на чертеже | Тип | Рост | Обхват груди | | | | |
|---|---|---|---|---|---|---|---|
| | | | 88, 92 | 96, 100 | 104, 108 | 112, 116 | 120, 124 |
| **Спинка (черт. 1—4)** | | | | | | | |
| *ГА* | А,Б,В,Г | 158—188 | 25,5 | 26,3 | 27,1 | 27,9 | 28,7 |
| | Д | 158—188 | 23,5 | 24,3 | 25,1 | 25,9 | 26,7 |
| *АБ* | А,Б | 158—188 | 6,7 | 7,2 | 7,7 | 8,2 | 8,7 |
| *АН* | А,Б,В,Г | 158, 164 | 76,5 | 77,0 | 77,5 | 78,0 | 78,5 |
| | | 170, 176 | 80,5 | 81,0 | 81,5 | 82,0 | 82,5 |
| | | 182, 188 | 84,5 | 85,0 | 85,5 | 86,0 | 86,5 |
| | Д | 158, 164 | 74,5 | 75,0 | 75,5 | 76,0 | 76,5 |
| | | 170, 176 | 78,5 | 79,0 | 79,5 | 80,0 | 80,5 |
| | | 182, 188 | 82,5 | 83,0 | 83,5 | 84,0 | 84,5 |
| $АА_1$ | А,Б,Г | 158—188 | 8,7 | 9,1 | 9,5 | 9,9 | 10,3 |
| | В | 158—188 | 7,9 | 8,3 | 8,7 | 9,1 | 9,5 |
| | Д | 158—188 | 11,6 | 12,0 | 12,4 | 12,8 | 13,2 |
| $А_1А_2$ | А,Б,В,Г | 158—188 | 4,2 | 4,4 | 4,6 | 4,8 | 5,0 |
| | Д | 158—188 | 5,3 | 5,5 | 5,7 | 5,9 | 6,1 |
| $А_1 1$ | А,Б,В,Г | 158—188 | 2,4 | 2,5 | 2,6 | 2,7 | 2,8 |
| | Д | 158—188 | 3,0 | 3,1 | 3,2 | 3,3 | 3,4 |
| $ГГ_1$ | А,Б,В,Г,Д | 158—188 | 24,0 | 25,4 | 26,8 | 28,2 | 29,6 |
| $ГГ_2$ | А,Б,В,Г,Д | 158—188 | 31,3 | 33,3 | 35,3 | 37,3 | 39,3 |
| $Г_1П$ | А,Б,В,Г,Д | 158—188 | 22,6 | 23,5 | 24,4 | 25,3 | 26,2 |
| $Г_1П_1$ | А,Б,В,Г,Д | 158—188 | 10,1 | 10,5 | 10,9 | 11,3 | 11,7 |
| $Г_1 1$ | А,Б,В,Г,Д | 158—188 | 3,3 | 3,4 | 3,5 | 3,6 | 3,7 |
| $НН_1$ | А,Б,В,Г,Д | 158—188 | 31,3 | 33,3 | 35,3 | 37,3 | 39,3 |
| **Перед (черт. 1—4)** | | | | | | | |
| $ГГ_3$ | А,Б,В,Г,Д | 158—188 | 61,0 | 65,0 | 69,0 | 73,0 | 77,0 |
| $Г_3Г_4$ | А,Б,В,Г,Д | 158—188 | 23,1 | 24,3 | 25,5 | 26,7 | 27,9 |
| $Г_3А_3$ | А,Б,В,Г | 158—188 | 22,9 | 23,9 | 24,9 | 25,9 | 26,9 |
| | Д | 158—188 | 21,7 | 22,7 | 23,7 | 24,7 | 25,7 |
| $А_3А_4$ | А,Б,Г | 158—188 | 7,5 | 7,9 | 8,3 | 8,7 | 9,1 |
| | В | 158—188 | 6,8 | 7,1 | 7,4 | 7,7 | 8,0 |
| | Д | 158—188 | 10,2 | 10,6 | 11,0 | 11,4 | 11,8 |
| $А_3А_5$ | А,Б | 158—188 | 10,6 | 11,0 | 11,4 | 11,8 | 12,2 |
| | В | 158—188 | 6,2 | 6,4 | 6,6 | 6,8 | 7,0 |
| | Г | 158—188 | 21,0 | 21,6 | 22,2 | 22,8 | 23,4 |
| | Д | 158—188 | 11,8 | 12,2 | 12,6 | 13,0 | 13,4 |
| $А_6А_7$ | Г | 158—188 | 3,7 | 4,5 | 4,5 | 5,3 | 5,3 |
| $А_6А_8$ | Г | 158—188 | 3,0 | 3,5 | 3,5 | 4,0 | 4,0 |
| $А_5Д$ | А | 158—188 | 19,0 | 20,0 | 21,0 | 22,0 | 23,0 |
| | В | 158—188 | 23,0 | 24,0 | 25,0 | 26,0 | 27,0 |
| $А_5Д_1$ | А | 158—188 | 24,5 | 25,5 | 26,5 | 27,5 | 28,5 |
| $Г_4П_2$ | А,Б,В,Г,Д | 158—188 | 15,5 | 16,2 | 16,9 | 17,6 | 18,3 |
| $Г_4 2$ | А,Б,В,Г,Д | 158—188 | 2,3 | 2,4 | 2,5 | 2,6 | 2,7 |
| $НН_2$ | А,Б,В,Г,Д | 158—188 | 61,0 | 65,0 | 69,0 | 73,0 | 77,0 |
| $аа_1$ | В | 158—188 | 1,5 | 1,7 | 1,9 | 2,1 | 2,3 |

*Продолжение*

см

| Обозначение конструктивной линии на чертеже | Тип | Рост | Обхват груди | | | | |
|---|---|---|---|---|---|---|---|
| | | | 88, 92 | 96, 100 | 104, 108 | 112, 116 | 120, 124 |
| **Рукав (черт. 5)** | | | | | | | |
| *ВА* | А,Б,В,Г,Д | 158—188 | 6,3 | 6,9 | 7,5 | 8,1 | 8,7 |
| *АН* | А,Б,В,Г,Д | 158, 164 | 56,2 | 56,7 | 57,2 | 57,7 | 58,2 |
| | | 170, 176 | 60,2 | 60,7 | 61,2 | 61,7 | 62,2 |
| | | 182, 188 | 64,2 | 64,7 | 65,2 | 65,7 | 66,2 |
| $ВВ_1 = ВВ_2$ | А,Б,В,Г,Д | 158—188 | 23,8 | 25,0 | 26,2 | 27,4 | 28,6 |
| $НН_1 = НН_2$ | А,Б,В,Г,Д | 158—188 | 15,3 | 15,9 | 16,5 | 17,1 | 17,7 |
| **Верхняя планка (черт. 6)** | | | | | | | |
| *АБ* | В | 158—188 | 28,5 | 29,5 | 30,5 | 31,5 | 32,5 |
| **Нижняя планка (черт. 7)** | | | | | | | |
| *АБ* | В | 158—188 | 24,0 | 25,0 | 26,0 | 27,0 | 28,0 |
| **Обтачка левой и правой планок (черт. 8)** | | | | | | | |
| *АБ* | А | 158—188 | 22,5 | 23,5 | 24,5 | 25,5 | 26,5 |
| **Обтачка горловины (черт. 9)** | | | | | | | |
| *АБ* | В | 158—188 | 45,0 | 47,0 | 49,0 | 51,0 | 53,0 |

Примечания:

1. Точки *а* на чертежах находятся на середине соответствующих прямых.
2. В рубахе типа А нижняя планка на 0,3 см уже и на 4,0 см короче верхней (на черт. 1 показано пунктиром).
3. При изготовлении рубах типов А и Б без кокетки лекало обтачки горловины строят по лекалу спинки. Ширина обтачки 4,2 см.
4. При построении чертежей лекал деталей допускается изменять отдельные измерения, если это не повлечет изменения измерений изделия в готовом виде и ухудшения его качества.

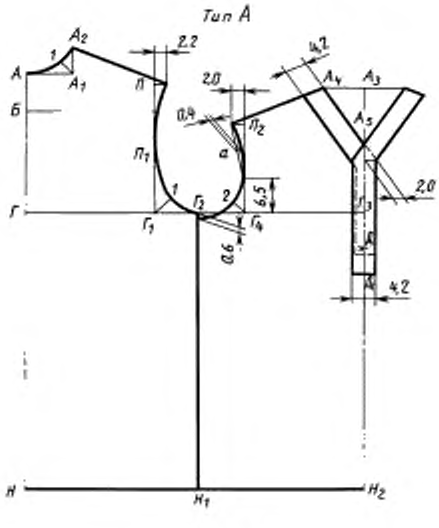


Черт. 1

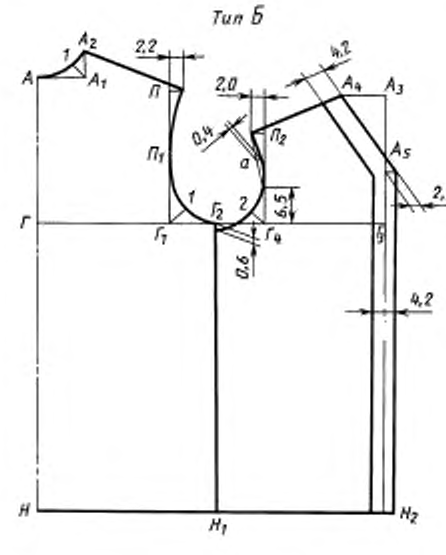


Черт. 2

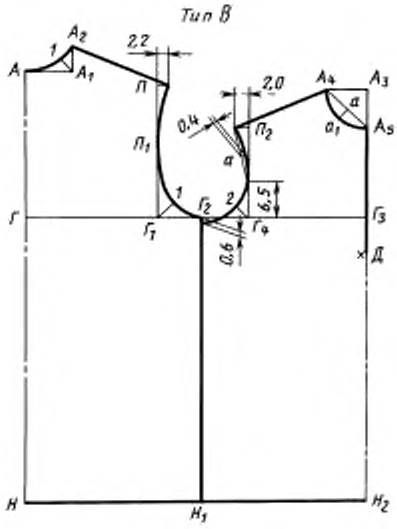


Черт. 3

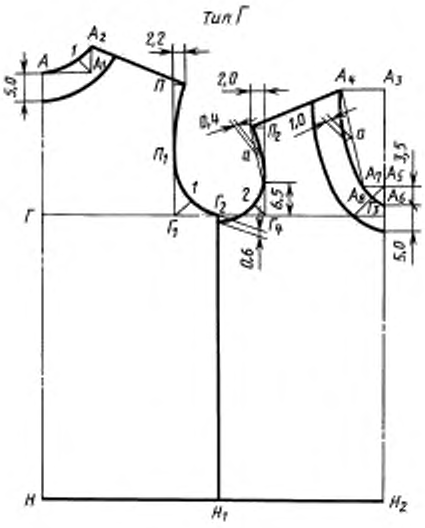


Черт. 4

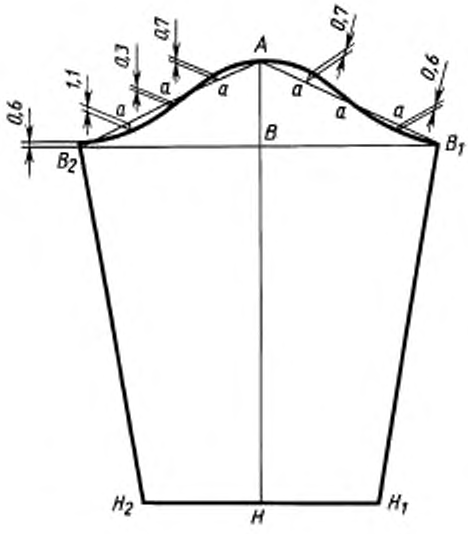


Черт. 5

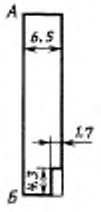


Черт. 6

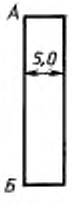


Черт. 7




Черт. 8

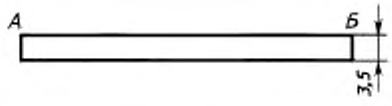


Черт. 9

*ПРИЛОЖЕНИЕ 1.* **(Измененная редакция, Изм. № 1).**

*ПРИЛОЖЕНИЕ 2*
*Справочное*

**Спецификация деталей рубах**

| Наименование детали | Тип | Номер чертежа | Количество деталей |
|---|---|---|---|
| Спинка | А,Б,В,Г,Д | 1—4 | 1 |
| Перед | А,В,Г,Д | 1, 3, 4 | 1 |
| | Б | 2 | 2 |
| Рукав | А,Б,В,Г,Д | 5 | 2 |
| Кокетка спинки | А,Б,Д | 1, 2 | 1 |
| Планка переда | А | 1, 2 | 2 |
| Планка полочки | Б | 2 | 2 |
| Планка верхняя | В | 6 | 1 |
| Планка нижняя | В | 7 | 1 |
| Обтачка левой и правой планок | А | 8 | 2 |
| Обтачка горловины | В | 9 | 1 |
| Обтачка горловины переда | Г, Д | 4 | 1 |
| Обтачка горловины спинки | Г | 4 | 1 |

*ПРИЛОЖЕНИЕ 2.* **(Измененная редакция, Изм. № 1).**

*ПРИЛОЖЕНИЕ 3*
*Справочное*

**Коды ОКП на рубахи**

| Наименование | Код ОКП |
|---|---|
| Рубаха из хлопчатобумажной ткани, нательная без застежки, белого цвета, арт. ткани 234 | 85 8321 1111 05 |
| Рубаха из хлопчатобумажной ткани, нательная без застежки, белого цвета, арт. ткани 253 (БД) | 85 8321 1112 04 |
| Рубаха из хлопчатобумажной ткани, нательная без застежки, белого цвета, арт. ткани 276 | 85 8321 1113 03 |
| Рубаха из хлопчатобумажной ткани, нательная без застежки, белого цвета, арт. ткани 283 | 85 8321 1114 02 |
| Рубаха из хлопчатобумажной ткани, нательная с застежкой на пуговицы, белого цвета, арт. ткани 234 | 85 8321 1211 02 |
| Рубаха из хлопчатобумажной ткани, нательная с застежкой на две пуговицы, белого цвета, арт. ткани 253 (БД) | 85 8321 1212 01 |
| Рубаха из хлопчатобумажной ткани,нательная с застежкой на две пуговицы, белого цвета, арт. ткани 276 | 85 8321 1213 00 |
| Рубаха из хлопчатобумажной ткани, нательная с застежкой на две пуговицы, белого цвета, арт. ткани 283 | 85 8321 1214 10 |
| Рубаха из хлопчатобумажной ткани, нательная госпитальная, белого цвета, арт. ткани 234 | 85 8321 1311 10 |
| Рубаха из хлопчатобумажной ткани, нательная госпитальная, белого цвета, арт. ткани 253 (БД) | 85 8321 1312 09 |
| Рубаха из хлопчатобумажной ткани, нательная госпитальная, белого цвета, арт. ткани 276 | 85 8321 1313 08 |
| Рубаха из хлопчатобумажной ткани, нательная госпитальная, белого цвета, арт. ткани 283 | 85 8321 1314 07 |
| Рубаха из хлопчатобумажной ткани, теплая, белого цвета, арт. ткани 1650 | 85 8321 1412 07 |
| Рубаха из хлопчатобумажной ткани, теплая, белого цвета, арт. ткани 1704 | 85 8321 1412 06 |
| Рубаха из хлопчатобумажной ткани, разового пользования, белого цвета, арт. 6304 | 85 8321 1513 03 |

*ПРИЛОЖЕНИЕ 3.* **(Измененная редакция, Изм. № 1).**

## ИНФОРМАЦИОННЫЕ ДАННЫЕ

**1. РАЗРАБОТАН И ВНЕСЕН Министерством легкой промышленности СССР**

**РАЗРАБОТЧИКИ**

**З.С. Чубарова, В.Ф. Поляков, В.И. Малахова, Г.И. Шелковая**

**2. УТВЕРЖДЕН И ВВЕДЕН В ДЕЙСТВИЕ Постановлением Государственного комитета по стандартам от 23.06.86 № 1640**

**3. ВЗАМЕН ГОСТ 13709—79**

**4. ССЫЛОЧНЫЕ НОРМАТИВНО-ТЕХНИЧЕСКИЕ ДОКУМЕНТЫ**

| Номер НТД, на который дана ссылка | Номер пункта |
|---|---|
| ГОСТ 4103—82 | 3.2 |
| ГОСТ 6309—93 | 2.2.1 |
| ГОСТ 11259—79 | 2.3.3 |
| ГОСТ 12807—88 | 2.3.2 |
| ГОСТ 19159—85 | 4.1 |
| ГОСТ 21219—88 | 2.3.1 |
| ГОСТ 23167—91 | 1.2 |
| ГОСТ 24782—90 | 3.1 |
| ГОСТ 29298—92 | 2.2.1 |
| ОСТ 17—805—85 | 2.2.1 |
| ОСТ 17—835—80 | 2.3.2 |
| ОСТ 17—921—82 | 2.2.1 |
| ТУ 17—442—80 ЭССР | 2.2.1 |
| ТУ 17 РСФСР 65—9010—78 | 2.2.1 |
| ТУ 17 РСФСР 60—10724—84 | 2.2.1 |
| ТУ 17 РСФСР 60—11052—85 | 2.2.1 |

**5. Ограничение срока действия снято Постановлением Госстандарта от 16.12.91 № 1961**

**6. ПЕРЕИЗДАНИЕ (апрель 1999 г.) с Изменением № 1, утвержденным в январе 1989 г. (ИУС 4—89)**

Редактор *Т.А.Леонова*
Технический редактор *В.Н.Прусакова*
Корректор *В.И.Варенцова*
Компьютерная верстка *А.Н. Золотаревой*

Изд. лиц. № 021007 от 10.08.95. Сдано в набор 15.04.99. Подписано в печать 17.05.99. Усл.печ.л. 1,40. Уч.-изд.л. 1,30.
Тираж 236 экз. С 2834. Зак. 412.

ИПК Издательство стандартов, 107076, Москва, Колодезный пер., 14
Набрано в Издательстве на ПЭВМ
Филиал ИПК Издательство стандартов — тип. "Московский печатник", Москва, Лялин пер., 6
Плр № 080102

gost.e-ecolog.ru