ГОСУДАРСТВЕННЫЙ СТАНДАРТ
СОЮЗА ССР

СКОБЫ ЯКОРНЫЕ

ТЕХНИЧЕСКИЕ УСЛОВИЯ

ГОСТ 765—85

Издание официальное

Издательство стандартов
Москва

gost.e-ecolog.ru

ГОСУДАРСТВЕННЫЙ СТАНДАРТ СОЮЗА ССР

СКОБЫ ЯКОРНЫЕ

Технические условия

ГОСТ 765—85

[illegible]

1. ОСНОВНЫЕ РАЗМЕРЫ

[illegible]

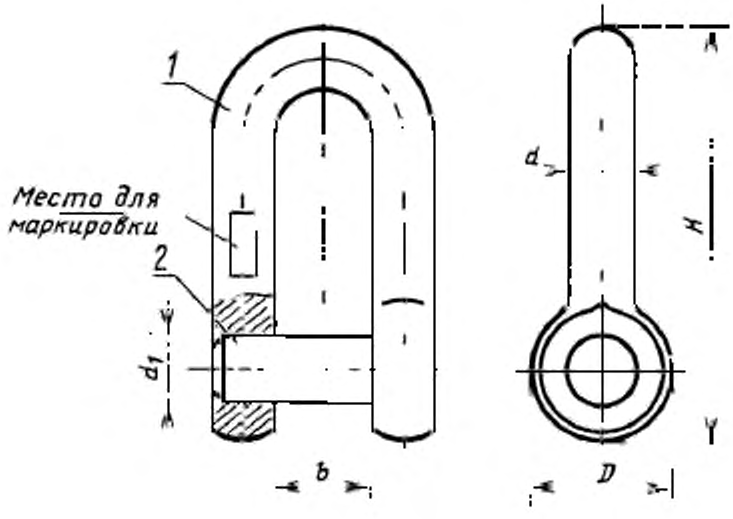

[illegible]

[illegible]

[illegible]

[illegible]

6. МАРКИРОВКА, УПАКОВКА, ТРАНСПОРТИРОВАНИЕ И ХРАНЕНИЕ

[illegible]

(Изменения [illegible] Изм. № 3)

[illegible]

(Изменения редакции. Изм. № 2).

[illegible]

7. УКАЗАНИЯ ПО ЭКСПЛУАТАЦИИ

[illegible]

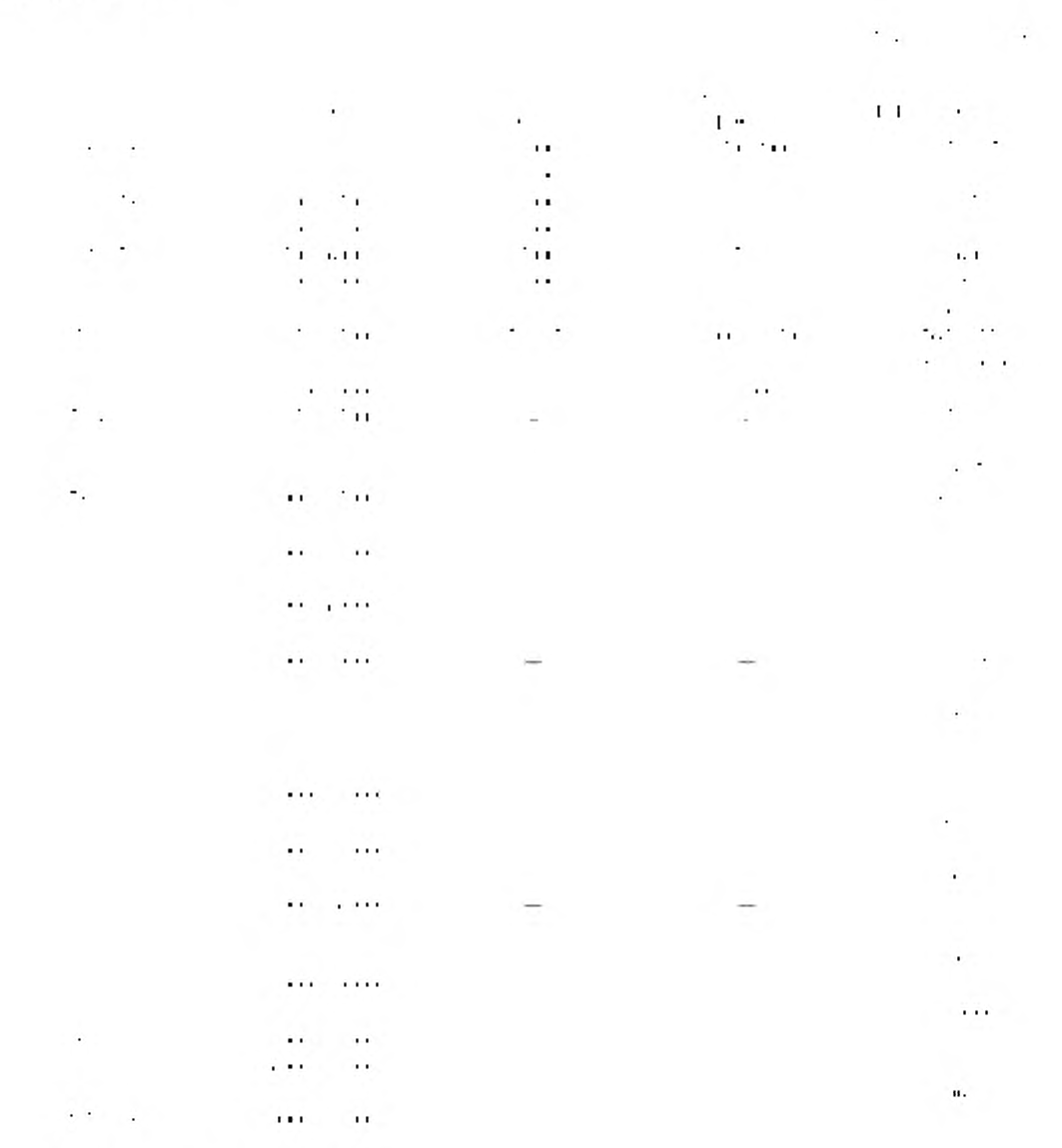

(Изменения [illegible] Изм. № 2)

8. ГАРАНТИИ ИЗГОТОВИТЕЛЯ

[illegible]

[illegible]

[illegible]

1. [illegible]

[illegible] [illegible] [illegible] [

gost.e-ecolog.ru