УДК 621.735.32.016.3.06.073:006.354 Группа Г22

ГОСУДАРСТВЕННЫЙ СТАНДАРТ СОЮЗА ССР

Инструмент для холодновысадочных автоматов

МАТРИЦЫ ДЛЯ ВЫСАДКИ БОЛТОВ С РЕДУЦИРОВАНИЕМ СТЕРЖНЯ

Конструкция и размеры

Tools for cold upset automatic machines.
Bolt heading dies with shank reducing.
Construction and dimensions.

ГОСТ 26398—84

ОКП 39 6313

Постановлением Государственного комитета СССР по стандартам от 27 декабря 1984 г. № 4964 срок введения установлен

с 01.07.86

Несоблюдение стандарта преследуется по закону

1. Настоящий стандарт распространяется на матрицы с твердосплавными вставками к двухударным автоматам для холодной высадки заготовок болтов номинальным диаметром резьбы от 4 до 20 мм.

2. Конструкция и размеры матриц должны соответствовать указанным:

исполнения 1 на черт. 1 и в табл. 1, 2;
исполнения 2 на черт. 2 и в табл. 3, 4;
исполнения 3 на черт. 3 и в табл. 5, 6;
исполнения 4 на черт. 4 и в табл. 7, 8.

Издание официальное Перепечатка воспрещена

★

gost.e-ecolog.ru

Исполнение 1

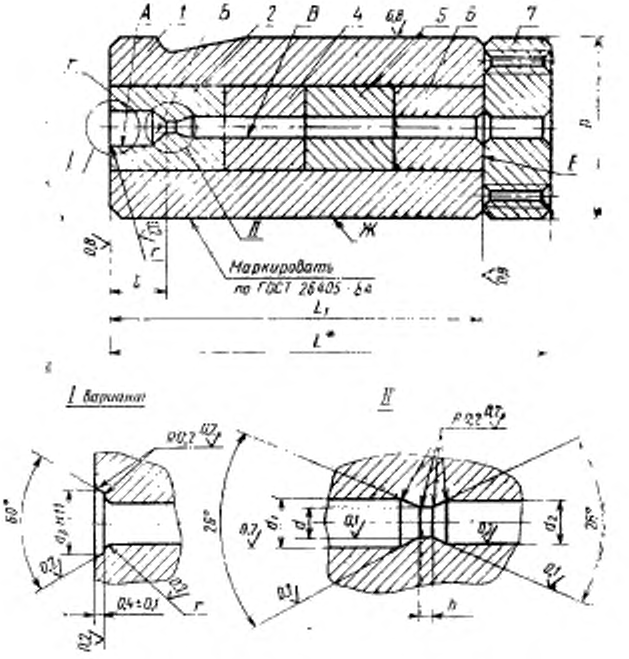

$d_3 = 0{,}9S$, где S — размер под ключ головки болта

* Размер для справок

Черт. 1

Таблица 1

Размеры в мм

Обозначение матрицы	Код ОКП	Применяемость	Изготовляемые болты: Номинальный диаметр резьбы	Изготовляемые болты: Длина	Изготовляемые болты: Обозначение стандарта	D	L	L_1	d	d_1	d_2	l	h	r	Масса, кг, не более
						Поле допуска									
						f7	–	h9	H7			H11			
1104-0101			M4	20	ГОСТ 7805—70	22	50	35	3,46	3,92	3,52	4,5	0,8	0,25	0,336
1104-0102				(22)								6,5			
1104-0103				25								9,5			
1104-0104				(28)								12,5			
1104-0105				30								14,5			
1104-0106				(32)								16,5			
1104-0107				20		50	80	65				4,5			1,247
1104-0108				(22)								6,5			1,246
1104-0109				25								9,5			1,245
1104-0110				(28)								12,5			
1104-0111				30								14,5			1,244
1104-0112				(32)								16,5			
1104-0113				35								19,5			
1104-0114				(38)								22,5			1,261
1104-0115				40								24,5			
1104-0119			M5	20					4,39	4,82	4,45	2,5			1,293

Продолжение табл. 1

Размеры в мм

Обозначение матрицы	Код ОКП	Применяемость	Изготовляемые болты			D	L	L_1	d	d_1	d_2	l	h	r	Масса, кг, не более
			Номинальный диаметр резьбы	Длина	Обозначение стандарта	Поле допуска									
						f7	—	9	H7			H11			
1104-0120			M5	(22)	ГОСТ 7805—70	50	80	65	4,39	4,82	4,45	4,5	0,8	0,25	1,293
1104-0121				25								7,5			
1104-0122				(28)								10,5			1,292
1104-0123				30								12,5			
1104-0124				35								17,5			
1104-0125				(38)								20,5			1,348
1104-0126				40								22,5			
1104-0127				45								27,5			
1104-0128				50								32,5			
1104-0131			M6	25	ГОСТ 7798—70, ГОСТ 7805—70				5,25	5,82	5,32	5,0		0,36	1,285
1104-0132				(28)								8,0			
1104-0133				30								10,0			
1104-0134				(32)								12,0			
1104-0135				35								15,0			1,284
1104-0136				(38)								18,0			1,339
1104-0137				40								20,0			

Размеры в мм

Обозначение материала	Код ОКП	Применяемость	Изготовляемые болты			D	L	L_1	d	d_1	d_2	l	h	r	Масса, кг, не более
			Номинальный диаметр резьбы	Длина	Обозначение стандарта	Поле допуска									
						f7	–	b9	H7			H11			
1104-0138			M6	45	ГОСТ 7798—70, ГОСТ 7805—70	50	80	65	5,25	5,82	5,32	25,0	0,8	0,30	1,339
1104-0139				50								30,0			
1104-0142				25		60	100	85				5,0			2,263
1104-0143				(28)								8,0			
1104-0144				30								10,0			
1104-0145				(32)								12,0			
1104-0146				35								15,0			2,262
1104-0147			M8	(38)								18,0			2,298
1104-0148				40								20,0			
1104-0149				45								25,0			
1104-0150				50								30,0			2,297
1104-0154				30	ГОСТ 7796—70, ГОСТ 7798—70, ГОСТ 7805—70, ГОСТ 7808—70				7,08	7,82	7,15	5,5	1,2	0,45	
1104-0155				35								10,5			2,296
1104-0156				(38)								13,5			
1104-0157				40								15,5			2,356
1104-0158				45								20,5			2,355

Продолжение табл. 1

Размеры в мм

Обозначение матрицы	Код ОКП	Применяемость	Изготовляемые болты: Номинальный диаметр резьбы	Изготовляемые болты: Длина	Изготовляемые болты: Обозначение стандарта	D	L	L_1	d	d_1	d_2	t	h	r	Масса, кг, не более
						Поле допуска									
						f7	—	h9	H7			H11			
1104-0159			M8	50	ГОСТ 7796—70, ГОСТ 7798—70, ГОСТ 7805—70, ГОСТ 7808—70	60	100	85	7,08	7,82	7,15	25,5	1,2	0,45	2,355
1104-0160				55								30,5			2,355
1104-0163				30			125	95				5,5			2,834
1104-0164				35								10,5			
1104-0165				(38)								13,5			—
1104 0166				40								15,5			2,891
1104-0167				45								20,5			
1104-0168				50								25,5			2,890
1104-0169				55								30,5			

Таблица 2

Обозначение матрицы	Поз. 1 Корпус Кол. 1	Поз. 2 Вставка редуцирующая Кол. 1	Поз. 4 Вставка Кол. 1	Поз. 5 Вставка Кол. 1	Поз. 6 Втулка Кол. 1	Поз. 7 Плитка Кол. 1
	Обозначение деталей					
1104 0101	1104-0101/001	1104-0101/002	—	—	—	1104-0101/007
1104-0102		1104-0102/002				
1104-0103		1104-0103/002				
1104-0104		1104-0104/002				
1104-0105		1104-0105/002				
1104-0106		1104-0106/002				
1104-0107	1104-0107/001	1104-0107/002			1104-0107/006	1104-0107/007
1104-0108		1104-0108/002				
1104-0109		1104-0109/002				
1104-0110		1104-0110/002				
1104-0111		1104-0111/002				
1104-0112		1104-0112/002				
1104-0113		1104-0113/002	1104-0113/004		1104-0113/006	
1104-0114		1104-0114/002				
1104-0115		1104-0115/002				
1104-0119	1104-0119/001	1104-0119/002	—		1104-0119/006	1104-0108/007
1104-0120		1104-0120/002				

Продолжение табл. 2

Обозначение матрицы	Поз. 1 Корпус Кол. 1	Поз. 2 Вставка редуцирующая Кол. 1	Поз. 4 Вставка Кол. 1	Поз. 5 Вставка Кол. 1	Поз. 6 Втулка Кол. 1	Поз. 7 Плитка Кол. 1
	Обозначение деталей					
1104-0121	1104-0119/001	1104-0121/002	—	—	1104-0119/006	1104-0108/007
1104-0122		1104-0122/002				
1104-0123		1104-0123/002				
1104-0124		1104-0124/002				
1104-0125		1104-0125/002		1104-0125/005	—	1104-0131/007
1104-0126		1104-0126/002				
1104-0127		1104-0127/002				
1104-0128		1104-0128/002				
1104-0131		1104-0131/002		—	1104-0131/006	
1104-0132		1104-0132/002				
1104-0133		1104-0133/002				
1104-0134		1104-0134/002				
1104-0135		1104-0135/002		1104-0136/005	—	
1104-0136		1104-0136/002				
1104-0137		1104-0137/002				
1104-0138		1104-0138/002				

Продолжение табл. 2

Обозначение матрицы	Поз. 1 Корпус Кол. 1	Поз. 2 Вставка редуцирующая Кол. 1	Поз. 4 Вставка Кол. 1	Поз. 5 Вставка Кол. 1	Поз. 6 Втулка Кол. 1	Поз. 7 Центр Кол. 1
	Обозначение деталей					
1104-0139	1104-0119/001	1104-0139/002		1104-0136/005	—	1104-0131/007
1104-0142		1104-0142/002				
1104-0143		1104-0143/002	—			
1104-0144		1104-0144/002			1104-0142/006	
1104-0145		1104-0145/002				
1104-0146	1104-0142/001	1104-0146/002				1104-0142/007
1104-0147		1104-0147/002				
1104-0148		1104-0148/002				
1104-0149		1104-0149/002	1104-0147/004		1104-0147/006	
1104-0150		1104-0150/002		—		
1104-0154		1104-0154/002				
1104-0155		1104-0155/002	—		1104-0154/006	
1104-0156		1104-0156/002				
1104-0157	1104-0154/001	1104-0157/002				1104-0154/007
1104-0158		1104-0158/002				
1104-0159		1104-0159/002	1104-0157/004		1104-0157/006	

Продолжение табл. 2

Обозначение матрицы	Поз. 1 Корпус Кол. 1	Поз. 2 Вставка редуцирующая Кол. 1	Поз. 4 Вставка Кол. 1	Поз. 5 Вставка Кол. 1	Поз. 6 Втулка Кол. 1	Поз. 7 Плитка Кол. 1
	Обозначение деталей					
1104-0160	1104-0154/001	1104-0160/002	1104-0157/004		1104-0157/006	1104-0154/007
1104-0163		1104-0163/002				
1104-0164		1104-0164/002	—		1104-0163/006	
1104-0165		1104-0165/002				
1104-0166	1104-0163/001	1104-0166/002		—		1104-0163/007
1104-0167		1104-0167/002	1104-0157/004		1104-0166/006	
1104-0168		1104-0168/002				
1104-0169		1104-0169/002				

Пример условного обозначения матрицы для высадки болтов номинальным диаметром резьбы М4 длиной 20 мм:

Матрица 1104-0101 ГОСТ 26398—84

Исполнение 2

Остальное — см. черт. 1

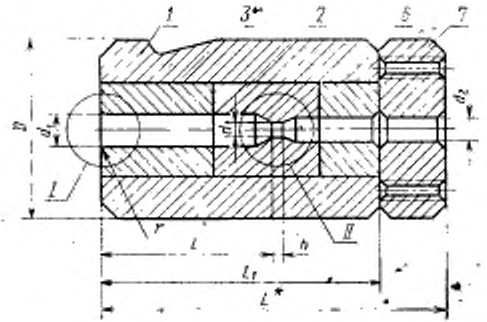

* Размер для справок

Черт. 2

Таблица 3

Размеры в мм

Обозначение матрицы	Код ОКП	Применяемость	Изготовляемые болты			D	L	L_1	d	d_1	d_2	l	h	r	Масса, кг, не более
			Номинальный диаметр резьбы	Длина	Обозначение стандарта	Поле допуска									
						f7	—	h9	H7			H11			
1104-0116			M4	45	ГОСТ 7805—70	50	80	65	3,46	3,92	3,52	29,5	0,8	0,25	1,259
1104-0117				50								34,5			
1104-0118				55								39,5			1,257
1104-0129			M5						4,39	4,82	4,45	37,5			1,346
1104-0130				60								42,5			
1104-0140			M6	55	ГОСТ 7805- 70, ГОСТ 7798—70	60	100	85	5,25	5,82	5,32	35,0		0,30	1,339
1104-0141				60								40,0			
1104-0151				55								35,0			2,317
1104-0152				60								40,0			
1104-0153				65								45,0			
1104-0161			M8	60	ГОСТ 7796—70, ГОСТ 7798—70, ГОСТ 7805—70, ГОСТ 7808—70		125	95	7,08	7,82	7,15	35,5	1,2	0,45	2,449
1104-0162				65								40,5			
1104-0170				60								35,5			2,922
1104-0171				65								40,5			
1104-0172				70								45,5			2,955
1104-0173				75								50,5			

Таблица 4

Обозначение матрицы	Поз. 1 Корпус Кол. 1	Поз. 2 Вставка редуцирующая Кол. 1	Поз. 3 Вставка Кол. 1	Поз. 6 Втулка Кол. 1	Поз. 7 Плитка Кол. 1
	Обозначение деталей				
1104-0116	1104-0107/001	1104-0116/002	1104-0116/003	1104-0113/006	1104-0107/007
1104-0117		1104-0117/002			
1104-0118		1104-0118/002			
1104-0129	1104-0119/001	1104-0129/002	1104-0129/003	—	1104-0108/007
1104-0130		1104-0130/002			
1104-0140		1104-0140/002	1104-0140/003		1104-0131/007
1104-0141		1104-0141/002			
1104-0151	1104-0142/001	1104-0151/002	1104-0151/003	1104-0151/006	1104-0142/007
1104-0152		1104-0152/002			
1104-0153		1104-0153/002			
1104-0161	1104-0154/001	1104-0161/002	1104-0161/003	1104-0161/006	1104-0154/007
1104-0162		1104-0162/002			
1104-0170	1104-0163/001	1104-0170/002		1104-0157/006	1104-0163/007
1104-0171		1104-0171/002			
1104-0172		1104-0172/002	1104-0172/003	1104-0161/006	
1104-0173		1104-0173/002			

Пример условного обозначения матрицы для высадки болтов номинальным диаметром резьбы М4 длиной 45 мм:

Матрица 1104-0116 ГОСТ 26398—84

Исполнение 3

Остальное — см. черт. 1

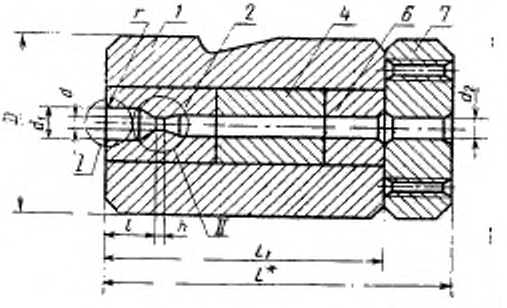

* Размер для справок

Черт. 3

Таблица 5

Размеры в мм

Обозначение матрицы	Код ОКП	Применяемость	Изготовляемые болты: Номинальный диаметр резьбы	Изготовляемые болты: Длина	Изготовляемые болты: Обозначение стандарта	D	L	L_1	d	d_1	d_2	l	h	r	Масса, кг, не более
						Поле допуска									
						f7	–	h9	H7			H11			
1104-0174			M10	(32)	ГОСТ 7796—70, ГОСТ 7798—70, ГОСТ 7805—70, ГОСТ 7808—70	60	125	95	8,91	9,82	8,99	3,0	1,2	0,45	2,868
1104-0175				35								6,0			
1104-0176				(38)								9,0			2,867
1104-0177				40								11,0			
1104-0178				45								16,0			2,866
1104-0179				50								21,0			2,865
1104-0180				55								26,0			2,864
1104-0181				60								31,0			2,922
1104-0182				65								36,0			2,921
1104-0183				70								41,0			
1104-0184				75								46,0			2,920
1104-0185				(32)		70	160	120				3,0			4,894
1104-0186				35								6,0			4,893
1104-0187				(38)								9,0			
1104-0188				40								11,0			4,892
1104-0189				45								16,0			4,891

Продолжение табл. 5

Размеры в мм

Обозначение матрицы	Код ОКП	Применяемость	Изготовляемые болты: Номинальный диаметр резьбы	Изготовляемые болты: Длина	Изготовляемые болты: Обозначение стандарта	D	L	L_1	d	d_1	d_2	l	h	r	Масса, кг, не более
						Поле допуска									
						f7	—	f9	—	h7		h11			
1104-0190			M10	50	ГОСТ 7796—70, ГОСТ 7798—70, ГОСТ 7805—70, ГОСТ 7808—70	70	160	120	8,91	9,82	8,99	21,0	1,2	0,45	4,830
1104-0191				55								26,0			
1104-0192				60								31,0			4,975
1104-0193				65								36,0			4,974
1104-0194				70								41,0			4,973
1104-0195				75								46,0			4,972
1104-0200			M12	40					10,74	11,85	10,83	6,5	1,5	0,65	4,953
1104-0201	-			45								11,5			4,958
1104-0202				50								16,5			4,957
1104-0203				55								21,5			4,955
1104-0204				60								26,5			5,093
1104-0205				65								31,5			5,092
1104-0206				70								36,5			5,091
1104-0207				75								41,5			5,090
1104-0208				80								46,5			5,088
1104-0209				(85)								51,5			5,087

Размеры в мм

Обозначение матрицы	Код ОКП	Применяемость	Изготовляемые болты: Номинальный диаметр резьбы	Длина	Обозначение стандарта	D	L	L_1	d	d_1	d_3	l	k	r	Масса, кг, не более
						Поле допуска: f7	—	h9	H7			H11			
1104-0216			M12	40	ГОСТ 7796—70, ГОСТ 7798—70, ГОСТ 7805—70, ГОСТ 7808—70,	90	200	150	10,74	11,85	10,83	6,5	1,5	0,65	9,600
1104-0217				45								11,5			9,599
1104-0218				50								16,5			9,598
1104-0219				55								21,5			9,596
1104-0220				60								26,5			9,735
1104-0221				65								31,5			9,731
1104-0222				70								36,5			9,733
1104-0223				75								41,5			9,732
1104-0224				80								46,5			9,730
1104-0225				(85)								51,5			9,729
1104-0232			M14	45					12,56	13,65	12,66	7,0			10,018
1104-0233				50								12,0			10,016
1104-0234				55								17,0			10,149
1104-0235				60								22,0			10,148
1104-0236				65								27,0			10,146
1104-0237				70								32,0			10,145
1104-0238				75								37,0			10,144

Продолжение табл. 5

Размеры в мм

Обозначение матрицы	Код ОКП	Применяемость	Изготовляемые болты			D	L	L_1	d	d_1	d_2	l	h	r	Масса, кг, не более
			Номинальный диаметр резьбы	Длина	Обозначение стандарта	Поле допуска									
						f7	—	h9	H7			H11			
1104-0239			M14	80	ГОСТ 7796—70, ГОСТ 7798—70, ГОСТ 7805—70, ГОСТ 7808—70	90	200	150	12,56	13,65	12,66	42,0	1,5	0,65	10,142
1104-0240				(85)								47,0			10,141
1104-0247			M16	45					14,56	15,85	14,66	3,0			10,157
1104-0248				50								8,0			10,155
1104-0249				55								13,0			10,153
1104-0250				60								18,0			10,570
1104-0251				65								23,0			10,569
1104-0252				70								28,0			10,567
1104-0253				75								33,0			10,565
1104-0254				80								38,0			10,563
1104-0255				(85)								43,0			10,561
1104-0256				90								47,0			10,559
1104-0262			M18	55		120	210	177	16,24	18,05	16,34	8,0	1,8		19,850
1104-0263				60								13,0			19,930
1104-0264				65								18,0			
1104-0265				70								23,0			

Продолжение табл. 5

Размеры в мм

Обозначение матрицы	Код СКП	Применяемость	Изготовляемые болты: Номинальный диаметр резьбы	Изготовляемые болты: Длина	Изготовляемые болты: Обозначение стандарта	D	L	L_1	d	d_1	d_2	l	h	r	Масса, кг, не более
						Поле допуска									
						f7	—	h9	H7			H11			
1104-0266			M18	75	ГОСТ 7796—70, ГОСТ 7798—70, ГОСТ 7805—70, ГОСТ 7808—70	120	210	177	16,24	18,05	16,34	28,0	1,8	0,65	19,930
1104-0267				80								33,0			
1104-0268				(85)								38,0			19,920
1104-0269				90								43,0			16,160
1104-0270				(95)								48,0			18,160
1104-0271				100								53,0			18,980
1104-0280			M20	55					18,24	20,03	18,34	4,0	2,0	1,00	16,980
1104-0281				60								9,0			16,230
1104-0282				65								14,0			16,220
1104-0283				70								19,0			16,210
1104-0284				75								24,0			
1104-0285				80								29,0			
1104-0286				85								34,0			
1104-0287				90								39,0			
1104-0288				95								44,0			
1104-0289				100								49,0			
1104-0290				105								54,0			

Таблица 6

Обозначение матрицы	Поз. 1 Корпус Кол. 1	Поз. 2 Вставка редуцирующая Кол. 1	Поз. 3 Вставка Кол. 1	Поз. 4 Вставка Кол. 1	Поз. 6 Втулка Кол. 1	Поз. 7 Плитка Кол. 1
	Обозначение деталей					
1104-0174	1104-0174/001	1104-0174/002	—	—	1104-0174/006	1104-0174/007
1104-0175		1104-0175/002				
1104-0176		1104-0176/002				
1104-0177		1104-0177/002				
1104-0178		1104-0178/002				
1104-0179		1104-0179/002				
1104-0180		1104-0180/002				
1104-0181		1104-0181/002		1104-0181/004	1104-0181/006	
1104-0182		1104-0182/002				
1104-0183		1104-0183/002				
1104-0184		1104-0184/002				
1104-0185	1104-0185/001	1104-0185/002		—	1104-0185/006	1104-0185/007
1104-0186		1104-0186/002				
1104-0187		1104-0187/002				
1104-0188		1104-0188/002				
1104-0189		1104-0189/002				
1104-0190		1104-0190/002				
1104-0191		1104-0191/002				

Продолжение табл. 6

Обозначение матрицы	Поз. 1 Корпус Кол. 1	Поз. 2 Вставка редуцирующая Кол. 1	Поз. 3 Вставка Кол. 1	Поз. 4 Вставка Кол. 1	Поз. 6 Втулка Кол. 1	Поз. 7 Плитка Кол. 1
	Обозначение деталей					
1104-0192	1104-0185/001	1104-0192/002	—	1104-0192/004	1104-0192/006	1104 0185/007
1104-0193		1104-0193/002				
1104-0194		1104-0194/002				
1104-0195		1104-0195/002				
1104-0200	1104-0200/001	1104-0200/002	—	—	1104-0200/006	1104-0200/007
1104-0201		1104-0201/002				
1104-0202		1104-0202/002				
1104-0203		1104-0203/002				
1104-0204		1104-0204/002		1104-0204/004	1104-0204/006	
1104-0205		1104-0205/002				
1104-0206		1104-0206/002				
1104-0207		1104-0207/002				
1104-0208		1104-0208/002				
1104-0209		1104-0209/002				
1104-0216	1104-0216/001	1104-0216/002	—	—	1104-0216/006	1104-0216/007
1104-0217		1104-0217/002				
1104-0218		1104-0218/002				

Продолжение табл. 6

Обозначение матрицы	Поз. 1 Корпус Кол. 1	Поз. 2 Вставка редуцирующая Кол. 1	Поз. 3 Вставка Кол. 1	Поз. 4 Вставка Кол. 1	Поз. 6 Втулка Кол. 1	Поз. 7 Плитка Кол. 1
	Обозначение деталей					
1104-0219	1104-0216/001	1104-0219/002	—	—	1104-0216/006	1104-0216/007
1104-0220		1104-0220/002		1104-0220/004	1104-0220/006	
1104-0221		1104-0221/002				
1104-0222		1104-0222/002				
1104-0223		1104-0223/002				
1104-0224		1104-0224/002				
1104-0225		1104-0225/002				
1104-0232		1104-0232/002		—	1104-0232/006	1104-0232/007
1104-0233		1104-0233/002				
1104-0234		1104-0234/002		1104-0234/004	1104-0234/006	
1104-0235		1104-0235/002				
1104-0236		1104-0236/002				
1104-0237		1104-0237/002				
1104-0238		1104-0238/002				
1104-0239		1104-0239/002				
1104-0240		1104-0240/002				

Продолжение табл. 6

Обозначение матрицы	Поз. 1 Корпус Кол. 1	Поз. 2 Вставка редуцирующая Кол. 1	Поз. 3 Вставка Кол. 1	Поз. 4 Вставка Кол. 1	Поз. 6 Втулка Кол. 1	Поз. 7 Плитка Кол. 1
	Обозначение деталей					
1104-0247	1104-0247/001	1104-0247/002	—	—	1104-0247/006	1104-0247/007
1104-0248		1104-0248/002				
1104-0249		1104-0249/002				
1104-0250		1104-0250/002		1104-0250/004	1104-0250/006	
1104-0251		1104-0251/002				
1104-0252		1104-0252/002				
1104-0253		1104-0253/002				
1104-0254		1104-0254/002				
1104-0255		1104-0255/002				
1104-0256		1104-0256/002				
1104-0262	1104-0262/001	1104-0262/002		—	1104-0262/006	1104-0262/007
1104-0263	1104-0263/001	1104-0263/002		1104-0263/004	1104-0263/006	
1104-0264		1104-0264/002				
1104-0265		1104-0265/002				
1104-0266		1104-0266/002				
1104-0267		1104-0267/002				
1104-0268		1104-0268/002				

Продолжение табл. 6

Обозначение матрицы	Поз. 1 Корпус Кол. 1	Поз. 2 Вставка редуцирующая Кол. 1	Поз. 3 Вставка Кол. 1	Поз. 4 Вставка Кол. 1	Поз. 6 Втулка Кол. 1	Поз. 7 Плитка Кол. 1
	Обозначение деталей					
1104-0269		1104-0269/002				
1104-0270	1104-0263/001	1104-0270/002		1104-0263/004	1104-0263/006	1104-0262/007
1104-0271		1104-0271/002				
1104-0280	1104-0262/001	1104-0280/002		- -	1104-0280/006	
1104-0281		1104-0281/002				
1104-0282		1104-0282/002				
1104-0283		1104-0283/002				
1104-0284		1104-0284/002				
1104-0285		1104-0285/002				
1104-0286	1104-0263/001	1104-0286/002		1104-0281/004	1104-0281/006	1104-0280/007
1104-0287		1104-0287/002				
1104-0288		1104-0288/002				
1104-0289		1104-0289/002				
1104-0290		1104-0290/002				

Пример условного обозначения матрицы для высадки болтов номинальным диаметром резьбы М10 длиной 32 мм:

Матрица 1104-0174 ГОСТ 26398—84

Исполнение 4

Остальное — см. черт. 1

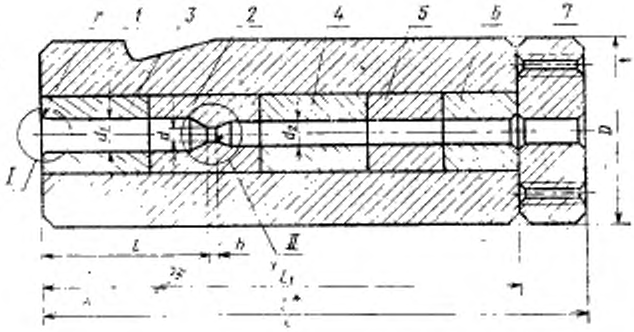

* Размер для справок

Черт. 4

Таблица 7

Размеры в мм

Обозначение матрицы	Код ОКП	Применяемость	Изготовляемые болты: Номинальный диаметр резьбы	Изготовляемые болты: Длина	Изготовляемые болты: Обозначение стандарта	D	L	L_1	d	d_1	d_2	t	h	r	Масса, кг, не более
						Поле допуска									
						f7		h12	H7			H11			
1104-0196				80								51,0			4,973
1104-0197			M10	(85)					8,91	9,82	8,90	56,0	1,2	0,45	4,972
1104-0198				90								61,0			5,003
1104-0199				(95)								66,0			5,002
1104-0210				90		70	160	120				56,5			5,138
1104-0211				(95)								61,5			5,133
1104-0212				100	ГОСТ 7796—70,							66,5			5,135
1104-0213				(105)	ГОСТ 7798—70,							71,5			5,135
1104-0214				110	ГОСТ 7805—70,							76,5			5,134
1104-0215			M12	(115)	ГОСТ 7808—70				10,74	11,85	10,83	81,5	1,5	0,6	5,132
1104-0226				90								56,5			9,831
1104-0227				(95)								61,5			9,830
1104-0228				100		90	200	150				66,5			9,829
1104-0229				(105)								71,5			9,828
1104-0230				110								76,5			9,879
1104-0231				(115)								81,5			9,878
1104-0241			M14	90					12,56	13,65	12,66	52,0			10,239

Продолжение табл. 7

Размеры в мм

Обозначение матрицы	Код ОКП	Применяемость	Изготовляемые болты: Номинальный диаметр резьбы	Изготовляемые болты: Длина	Изготовляемые болты: Обозначение стандарта	D	L	L_1	d	d_1	d_2	l	h	r	Масса, кг, не более
						Поле допуска									
						f7	—	h9	H7			H11			
1104-0242			M14	(95)	ГОСТ 7796—70, ГОСТ 7798—70, ГОСТ 7805—70, ГОСТ 7808—70	90	200	150	12,56	13,65	12,66	57,0	1,5	0,65	10,238
1104-0243				100								62,0			10,237
1104-0244				(105)								67,0			10,235
1104-0245				110								72,0			10,284
1104-0246				(115)								77,0			10,283
1104-0257			M16	(95)					14,56	15,85	14,66	53,0			10,541
1104-0258				100								58,0			10,539
1104-0259				(105)								63,0			10,625
1104-0260				110								68,0			10,623
1104-0261				(115)								73,0			10,621
1104-0272			M18	110		120	210	177	16,24	18,05	16,34	63,0	1,8		18,150
1104-0273				(115)								68,0			

Продолжение табл. 7

Размеры в мм

Обозначение матрицы	Код ОКП	Применяемость	Изготовляемые болты: Номинальный диаметр резьбы	Длина	Обозначение стандарта	D	L	L_1	d	d_1	d_2	l	h	r	Масса, кг, не более
						Поле допуска									
						f7	—	h9	H7			H12			
1104-0274			M18	120	ГОСТ 7796—70, ГОСТ 7798—70, ГОСТ 7805—70, ГОСТ 7808—70	120	210	177	16,24	18,05	16,34	73,0	1,8	0,65	11,570
1104-0275				125								78,0			11,470
1104-0276				130								83,0			—
1104-0277				140								93,0			
1104-0278				150								103,0			11,450
1104-0279				160								107 0			—
1104-0291			M20	110					18,24	20,05	18,34	59,0	2,0	1,00	
1104-0292				(115)								64,0			19,150
1104-0293				120								69,0			
1104-0294				130								79,0			—
1104-0295				140								89,0			19,350
1104-0296				150								99,0			
1104-0297				160								103,0			

Таблица 8

Обозначение матрицы	Поз. 1 Корпус Кол. 1	Поз. 2 Вставка редуцирующая Кол. 1	Поз. 3 Вставка Кол. 1	Поз. 4 Вставка Кол. 1	Поз. 5 Вставка Кол. 1	Поз. 6 Втулка Кол. 1	Поз. 7 Планка Кол. 1
	Обозначение деталей						
1104-0196	1104-0185/001	1104-0196/002	1104-0196/003	—	—	1104-0192/006	1104-0185/007
1104-0197		1104-0197/002					
1104-0198		1104-0198/002	1104-0198/003			1104-0198/006	
1104-0199		1104-0199/002					
1104-0210	1104-0200/001	1104-0210/002	1104-0210/003			1104-0210/006	1104-0200/007
1104-0211		1104-0211/002					
1104-0212		1104-0212/002					
1104-0213		1104-0213/002					
1104-0214		1104-0214/002					
1104-0215		1104-0215/002					
1104-0226	1104-0216/001	1104-0226/002	1104-0226/003			1104-0226/006	1104-0216/007
1104-0227		1104-0227/002					
1104-0228		1104-0228/002					
1104-0229		1104-0229/002					
1104-0230		1104-0230/002	1104-0230/003			1104-0230/006	

Продолжение табл. 8

Обозначение матрицы	Поз. 1 Корпус Кол. 1	Поз. 2 Вставка редуцирующая Кол. 1	Поз. 3 Вставка Кол. 1	Поз. 4 Вставка Кол. 1	Поз. 5 Вставка Кол. 1	Поз. 6 Втулка Кол. 1	Поз. 7 Пантка Кол. 1
	Обозначение деталей						
1104-0231	1104-0216/001	1104-0231/002	1104-0230/003	—	—	1104-0230/006	1104-0216/007
1104-0241		1104-0241/002	1104-0241/003			1104-0241/006	1104-0232/007
1104-0242		1104-0242/002					
1104-0243		1104-0243/002					
1104-0244		1104-0244/002					
1104-0245		1104-0245/002	1104-0245/003			1104-0245/006	
1104-0246		1104-0246/002					
1104-0257	1104-0247/001	1104-0257/002	1104-0257/003			1104-0257/006	1104-0247/007
1104-0258		1104-0258/002					
1104-0259		1104-0259/002	1104-0259/003			1104-0259/006	
1104-0260		1104-0260/002					
1104-0261		1104-0261/002					
1104-0272	1104-0263/001	1104-0272/002	1104-0272/003			1104-0263/006	1104-0262/007
1104-0273		1104-0273/002					

Продолжение табл. 8

Обозначение матрицы	Поз. 1 Корпус Кол. 1	Поз. 2 Вставка редуцирующая Кол. 1	Поз. 3 Вставка Кол. 1	Поз. 4 Вставка Кол. 1	Поз. 5 Вставка Кол. 1	Поз. 6 Втулка Кол. 1	Поз. 7 Плитка Кол. 1
	Обозначение деталей						
1104-0274	1104-0274/001	1104-0274/002	1104-0274/003	—	1104-0274/005	—	100/0820-1011
1104-0275		1104-0275/002					
1104-0276		1104-0276/002					
1104-0277		1104-0277/002					
1104-0278		1104-0278/002					
1104-0279		1104-0279/002					
1104-0291	1104-0291/001	1104-0291/002	1104-0291/003	1104-0291/004	—	1104-0291/006	100/0820-1011
1104-0292		1104-0292/002					
1104-0293		1104-0293/002					
1104-0294		1104-0294/002					
1104-0295	1104-0274/001	1104-0295/002	1104-0295/003	—	1104-0295/005	—	
1104-0296		1104-0296/002					
1104-0297		1104-0297/002					

Пример условного обозначения матрицы для высадки болтов номинальным диаметром резьбы М10 длиной 80 мм:

Матрица 1104-0196 ГОСТ 26398—84

3. Допуск радиального биения поверхностей *А*, *Б*, *В* и торцового биения поверхностей *Г* и *Е* относительно поверхности *Ж* — по 8-й степени точности ГОСТ 24643—81.

4. Технические требования — по ГОСТ 26405—84.

5. Конструкция и размеры корпусов должны соответствовать указанным:

исполнения 1 на черт. 5 и в табл. 9;

исполнения 2 на черт. 6 и в табл. 10.

Исполнение 1

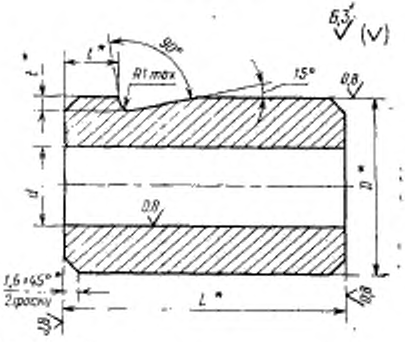

* Размеры после сборки

Черт. 5

Таблица 9

Размеры в мм

Обозначение корпуса	D	L	d	l	t	Масса, кг, не более
	Поле допуска					
	f7	l9	H7			
1104-0101/001	32	35	14,43	18	3,5	0,18
1104-0107/001	50	65		16	5,0	0,93
1104-0119/001			21,40			0,83
1104-0142/001	60	85		14	6,3	1,67
1104-0154/001			27,35			1,52
1104-0163/001		95				1,71

Пример условного обозначения корпуса размерами $d=14{,}43$ мм, $L=35$ мм, $D=32$ мм:

Корпус 1104-0101/001 ГОСТ 26398—84

Исполнение 2

Остальное — см. черт. 5

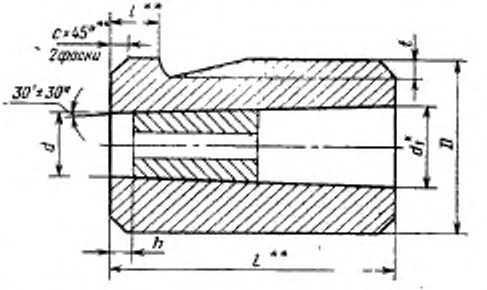

* Размер для справок
** Размеры после сборки

Черт. 6

Таблица 10

Размеры в мм

Обозначение корпуса	D	L	d	d_1	t	t	h	c	Масса, кг, не более
	Поле допуска								
	f7	h9	H7						
1104-0174/001	60	95	26,14	27,80	14	6,3	10,23	1,6	1,90
1104-0185/001	70	120	25,70		25				3,14
1104-0200/001			32,65	34,75		8,0	12,86		2,84
1104-0216/001	90	150	32,63	35,25	45				6,47
1104-0247/001			42,58	45,20				2,0	5,77
1104-0262/001	120	177	43,67	46,76		10,0	15,71		13,43
1104-0263/001			42,64	45,73					13,63
1104-0274/001			41,60	44,70					13,82
1104-0291/001			42,31	45,40					13,69

Пример условного обозначения корпуса размерами $d=26{,}14$ мм, $L=95$ мм, $D=60$ мм:

Корпус 1104-0174/001 ГОСТ 26398—84

5.1. Материал — сталь 30ХГСА по ГОСТ 4543—71.

5.2. Твердость — $HRC_э$ 42...46.

6. Конструкция и размеры редуцирующих вставок должны соответствовать указанным:

исполнения 1 на черт. 7 и в табл. 11;

исполнения 2 на черт. 8 и в табл. 12.

Исполнение 1

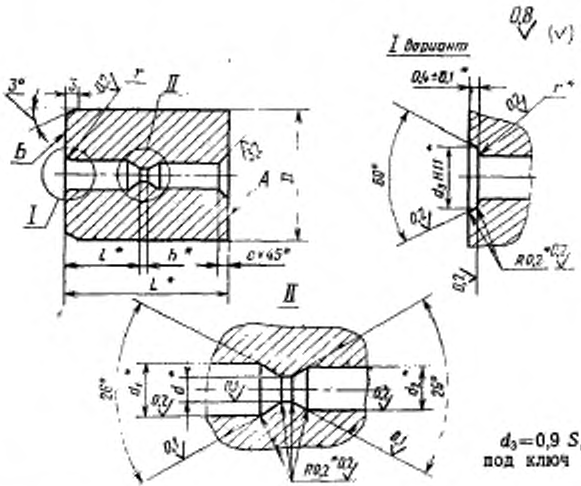

d_3=0,9 S, где S — размер под ключ головки болта

* Размеры после сборки

Черт. 7

Таблица 11

Размеры в мм

Обозначение вставки	D (поле допуска $h7$)	L	d	d_1	d_2	l	h	r	c	Обозначение заготовок по ГОСТ 10284—84	Марка сплава по ГОСТ 3882—74	Масса, кг, не более
			Поле допуска									
			H7			H11						
1104-0101/002	14,50	35	3,46	3,92	4,52	4,5	0,8	0,25	0,6	1010-0708	ВК15	0,08
1104-0102/002						6,5						
1104-0103/002						9,5						
1104-0104/002						12,5						
1104-0105/002						14,5						
1104-0106/002						16,5						
1104-0107/002						4,5			—			0,06
1104-0108/002						6,5						
1104-0109/002						9,5						
1104-0110/002						12,5						
1104-0111/002						14,5						
1104-0112/002						16,5						
1104-0113/002						19,5						
1104-0114/002						22,5						
1104-0115/002						24,5						

Продолжение табл. 11

Размеры в мм

Обозначение вставки	D (поле допуска h7)	L	d (поле допуска H7)	d_1 (поле допуска H7)	d_2 (поле допуска H7)	l (поле допуска H11)	h	r	c	Обозначение вставок-заготовок по ГОСТ 10284—84	Марка сплава по ГОСТ 3882—74	Масса, кг, не более
1104-0116/002	14,50	35	3,46	3,92	3,52	13,5	0,8	—	—	1010-0708	ВК15	0,07
1104-0117/002						18,5						
1104-0118/002						23,5						
1104-0119/002	21,50	39	4,39	4,82	4,45	2,5		0,25	—	1010-0713		0,17
1104-0120/002						4,5						
1104-0121/002						7,5						
1104-0122/002						10,5						
1104-0123/002						12,5						
1104-0124/002						17,5						
1104-0125/002						20,5						
1104-0126/002						22,5						
1104-0127/002						27,5						
1104-0128/002						32,5						
1104-0129/002						11,5		—	0,6			0,19
1104-0130/002						16,5						

Продолжение табл. 11

Размеры в мм

Обозначение вставки	D (поле допуска h7)	L	d	d_1	d_2	l	h	r	c	Обозначение вставок-заготовок по ГОСТ 10284—84	Марка сплава по ГОСТ 3882—74	Масса, кг, не более
			Поле допуска									
			H7			H11						
1104-0131/002	21,50	39	5,25	5,82	5,32	5,0	0,8	0,30	—	1010-0717	ВК15	0,17
1104-0132/002						8,0						
1104-0133/002						10,0						
1104-0134/002						12,0						
1104-0135/002						15,0						
1104-0136/002						18,0						
1104-0137/002						20,0						
1104-0138/002						25,0						
1104-0139/002						30,0						
1104-0140/002						9,0		—	0,6			0,18
1104-0141/002						14,0						
1104-0142/002						5,0		0,20	—			0,16
1104-0143/002						8,0						
1104-0144/002						10,0						
1104-0145/002						12,0						

Продолжение табл. 11

Размеры в мм

Обозначение вставки	D (поле допуска h7)	L	d	d_1	d_2	l	h	r	c	Обозначение вставок-заготовок по ГОСТ 10284—84	Марка сплава по ГОСТ 3882—74	Масса, кг, не более
			Поле допуска									
			H7			H11						
1104-0146/002	21,5	39	5,25	5,82	5,32	15,0	0,8	0,30		1010-0717	ВК15	0,16
1104-0147/002						18,0						
1104-0148/002						20,0						
1104-0149/002						25,0						
1104-0150/002						30,0						
1104-0151/002						6,0						0,17
1104-0152/002						11,0						
1104-0153/002						16,0						
1104-0154/002	27,5		7,08	7,82	7,15	5,5	1,2	0,45		1010-0722	ВК20	0,26
1104-0155/002						10,5						
1104-0156/002						13,5						
1104-0157/002						15,5						
1104-0158/002						20,5						
1104-0159/002						25,5						
1104-0160/002						30,5						

Размеры в мм

Обозначение вставки	D (поле допуска h7)	L	d	d_1	d_2	l	h	r	c	Обозначение вставок-заготовок по ГОСТ 10284—84	Марка сплава по ГОСТ 3882—74	Масса, кг, не более
			Поле допуска									
			f7			H11						
1104-0161/002	27,5	39	7,08	7,82	7,15	6,5	1,2	—	—	1010-0722	ВК20	0,28
1104-0162/002						11,5						
1104-0163/002						5,5		0,45				0,25
1104-0164/002						10,5						
1104-0165/002						13,5						
1104-0166/002						15,5						
1104-0167/002						20,5						
1104-0168/002						25,5						
1104-0169/002						30,5						
1104-0170/002						6,5						
1104-0171/002						11,5		—				0,28
1104-0172/002						6,5						
1104-0173/002						11,5						

Пример условного обозначения редуцирующей вставки размерами $D=14{,}5$ мм, $d=3{,}46$ мм, $l=4{,}5$ мм:

Вставка 1104-0101/002 ГОСТ 26398—84

Исполнение 2

Остальное — см. черт. 7

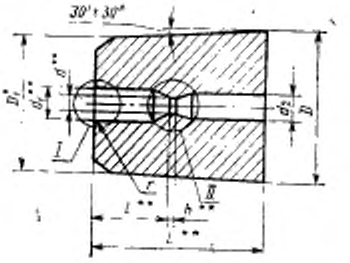

* Размер для справок
** Размеры после сборки

Черт. 8

Размеры в мм

Обозначение вставки	D (поле допуска h7)	D_1	L	d	d_1	d_2	l	h	r	Обозначение вставок-заготовок по ГОСТ 10284—84	Марка сплава по ГОСТ 3882—74	Масса, кг, не более
				Поле допуска								
				H7			H11					
1104-0174/002	27,37	26,34	59	8,91	9,82	8,99	3,0	1,2	0,45	1010-0724	ВК20	0,38
1104-0175/002							6,0					
1104-0176/002							9,0					
1104-0177/002							11,0					0,37
1104-0178/002							16,0					
1104-0179/002							21,0					
1104-0180/002							26,0					
1104-0181/002							31,0					
1104-0182/002							36,0					
1104-0183/002							41,0					
1104-0184/002							46,0					
1104-0185/002							3,0					0,35
1104-0186/002	26,93	25,90					6,0					
1104-0187/002							9,0					
1104-0188/002							11,0					

Продолжение табл. 12

Размеры в мм

Обозначение вставки	D (поле допуска h7)	D_1	L	d	d_1	d_2	l	h	r	Обозначение вставок-заготовок по ГОСТ 10284—84	Марка сплава по ГОСТ 3882—74	Масса, кг, не более
				Поле допуска								
				H7			H11					
1104-0189/002	26,93	25,90	59	8,91	9,82	8,99	16,0	1,2	0,45	1010-0724	ВК20	0,35
1104-0190/002							21,0					
1104-0191/002							26,0					0,34
1104-0192/002							31,0					
1104-0193/002							36,0					
1104-0194/002							41,0					
1104-0195/002							46,0					
1104-0196/002	27,44	26,41					22,0		—			0,38
1104-0197/002							27,0					
1104-0198/002	27,62	26,58					22,0					0,39
1104-0199/002							27,0					
1104-0200/002	33,93	32,90		10,74	11,85	10,83	6,5	1,5	0,65	1010-0728		0,58
1104-0201/002							11,5					
1104-0202/002							16,5					
1104-0203/002							21,5					

Продолжение табл. 12

Размеры в мм

Обозначение вставки	D (поле допуска h7)	D_1	L	d	d_1	d_2	l	h	r	Обозначение вставок-заготовок по ГОСТ 10284—84	Марка сплава по ГОСТ 3882—74	Масса, кг, не более
				Поле допуска								
				H7			H11					
1104-0204/002	33,93	32,90	59	10,74	11,85	10,63	26,5	1,5	0,65	1010-0728	ВК20	—
1104-0205/002							31,5					
1104-0206/002							36,5					0,57
1104-0207/002							41,5					
1104-0208/002							46,5					
1104-0209/002							51,5					
1104-0210/002	34,62	33,58					17,5		—			0,64
1104-0211/002							22,5					
1104-0212/002							27,5					
1104-0213/002							32,5					0,63
1104-0214/002							37,5					
1104-0215/002							42,5					
1104-0216/002	33,91	32,88					6,5		0,65			0,58
1104-0217/002							11,5					
1104-0218/002							16,5					

Продолжение табл. 12

Размеры в мм

Обозначение вставки	D (поле допуска h7)	D_1	L	d	d_1	d_2	l	h	r	Обозначение вставок-заготовок по ГОСТ 10284—84	Марка сплава по ГОСТ 3882—74	Масса, кг, не более
				Поле допуска								
				H7			H11					
1104-0219/002	33,91	32,88	59	10,74	11,85	10,83	21,5	1,5	0,65	1010-0728	ВК20	0,58
1104-0220/002							26,5					
1104-0221/002							31,5					
1104-0222/002							36,5					
1104-0223/002							41,5					
1104-0224/002							46,5					
1104-0225/002							51,5		—			—
1104-0226/002	34,77	33,73					7,5					0,65
1104-0227/002							12,5					
1104-0228/002							17,5					
1104-0229/002							22,5		—			—
1104-0230/002	34,94	33,91					17,5					0,67
1104-0231/002							22,5		—			—
1104-0232/002	33,91	32,88		12,56	13,65	12,66	7,0		0,65	1010-0732		0,56
1104-0233/002							12,0					

Продолжение табл. 12

Размеры в мм

Обозначение вставки	D (поле допуска h7)	D_1	L	d	d_1	d_2	l	h	r	Обозначение вставок-заготовок по ГОСТ 10284—84	Марка сплава по ГОСТ 3882—74	Масса, кг, не более
				Поле допуска								
				H7			H11					
1104-0234/002	33,91	32,88	59	12,56	13,65	12,66	17,0	1,5	0,65	1010-0732	ВК20	0,55
1104-0235/002							22,0					
1104-0236/002							27,0					
1104-0237/002							32,0					
1104-0238/002							37,0					
1104-0239/002							42,0					
1104-0240/002							47,0					
1104-0241/002	34,77	33,73					3,0		--			0,63
1104-0242/002							8,0					
1104-0243/002							13,0					
1104-0244/002							18,0					
1104-0245/002	34,94	33,91					13,0					0,64
1104-0246/002							18,0					
1104-0247/002	43,91	42,88		14,56	15,85	14,66	3,0		0,65	1010-0735	ВК25	1,00
1104-0248/002							8,0					

Продолжение табл. 12

Размеры в мм

Обозначение вставки	D (поле допуска h7)	D_1	L	d	d_1	d_2	l	h	r	Обозначение вставок-заготовок по ГОСТ 10284—84	Марка сплава по ГОСТ 3882—74	Масса, кг, не более
				Поле допуска								
				H7			H11					
1104-0249/002	43,91	42,88	59	14,56	15,85	14,66	13,0	1,5	0,65	1010-0735	ВК25	0,99
1104-0250/002							18,0					
1104-0251/002							23,0					
1104-0252/002							28,0					
1104-0253/002							33,0					
1104-0254/002							38,0					0,98
1104-0255/002							43,0					
1104-0256/002							47,0					
1104-0257/002	44,76	43,73					4,0		—			1,09
1104-0258/002							9,0					
1104-0259/002	44,94	43,91					4,0					1,11
1104-0260/002							9,0					
1104-0261/002							14,0					
1104-0262/002	45,00	43,97		16,24	18,05	16,34	8,0	1,8	0,65	1010-0737		1,07
1104-0263/002	43,97	42,94					13,0					0,95

Продолжение табл. 12

Размеры в мм

Обозначение вставки	D (поле допуска h7)	D_1	L	d	d_1	d_2	l	h	r	Обозначение вставок-заготовок по ГОСТ 10284—84	Марка сплава по ГОСТ 3882—74	Масса, кг, не более
				Поле допуска								
				H7			H11					
1104-0264/002	43,97	42,94	59	16,24	18,05	16,34	18,0	1,8	0,65	1010-0737	ВК25	0,95
1104-0265/002							23,0					
1104-0266/002							28,0					
1104-0267/002							33,0					
1104-0268/002							38,0					
1104-0269//002							43,0					
1104-0270/002							48,0					
1104-0271/002							53,0					
1104-0272/002	45,00	43,97					4,0					1,07
1104-0273/002							9,0					
1104-0274/002	43,97	42,94					14,0		—			0,95
1104-0275/002							19,0					
1104-0276/002							24,0					
1104-0277/002							34,0					0,93
1104-0278/002							44,0					

Продолжение табл. 12

Размеры в мм

Обозначение вставки	D (поле допуска h7)	D_1	L	d	d_1	d_2	l	h	r	Обозначение вставок-заготовок по ГОСТ 10284—84	Марка сплава по ГОСТ 3882—74	Масса, кг, не более
				Поле допуска								
				H7			H11					
1104-0279/002	43,97	42,94	59	16,24	18,05	16,34	48,0	1,8	—	1010-0737	ВК25	0,93
1104-0280/002	45,00	43,97					4,0					1,03
1104-0281/002							9,0					0,91
1104-0282/002							14,0					
1104-0283/002							19,0					
1104-0284/002	43,97	42,94					24,0					0,90
1104-0285/002							29,0					
1104-0286/002				18,24	20,05	18,34	34,0	2,0	1,0	1010-0741		
1104-0287/002							39,0					0,89
1104-0288/002							44,0					
1104-0289/002							49,0					
1104-0290/002							54,0					
1104-0291/002	44,32	43,28					20,0		—			0,94

Продолжение табл. 12

Размеры в мм

Обозначение вставки	D (поле допуска h7)	D_1	L	d	d_1	d_2	l	h	r	Обозначение вставок-заготовок по ГОСТ 10254—84	Марка сплава по ГОСТ 3882—74	Масса, кг, не более
				Поле допуска								
				H7			H11					
1104-0292/002	44,32	43,28	59	18,24	20,05	18,34	25,0	2,0	—	1010-0741	ВК25	0,94
1104-0293/002							30,0					
1104-0294/002							40,0					
1104-0295/002	43,97	42,94					30,0					0,89
1104-0296/002							40,0					
1104-0297/002							44,0					

Пример условного обозначения редуцирующей вставки размерами $D=27{,}37$ мм, $d=8{,}91$ мм, $l=3{,}0$ мм:

Вставка 1104-0174/002 ГОСТ 26398—84

6.1. Допуск торцового биения поверхностей *А* и *Б* относительно оси отверстия диаметром d — по 8-й степени точности ГОСТ 24643—81.

7. Конструкция и размеры вставок должны соответствовать указанным:

исполнения 1 на черт. 9 и в табл. 13;

исполнения 2 на черт. 10 и в табл. 14.

Исполнение 1

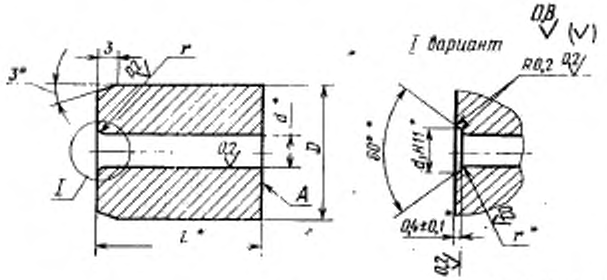

$d_1 = 0{,}98\ S$, где S — размер под ключ головки болта

* Размеры после сборки

Черт. 9

Таблица 13

Размеры в мм

Обозначение вставки	d	D	L	r	Обозначение вставок-заготовок по ГОСТ 10281—84	Марка сплава по ГОСТ 3882—74	Масса, кг, не более
	Поле допуска						
	H7	h7					
1104-0116/003	3,92	14,50	16	0,25	1010-0708	ВК15	0,03
1104-0129/003	4,82	21,50	26		1010-0713		0,11

Продолжение табл. 13

Размеры в мм

Обозначение вставки	d Поле допуска H7	D Поле допуска h7	L	r	Обозначение заготовок по ГОСТ 10284—84	Марка сплава по ГОСТ 3882—74	Масса, кг, не более
1104-0140/003	5,82	21,50	26	0,30	1010-0717	ВК15	0,11
1104-0151/003			29				
1104-0161/003	7,82	27,50		0,45	1010-0723	ВК20	0,25
1104-0172/003			39				0,20

Пример условного обозначения вставки размерами $D=14{,}50$ мм, $d=3{,}92$ мм, $L=16$ мм:

Вставка 1104-0116/003 ГОСТ 26398—84

Исполнение 2

Остальное — см. черт. 9

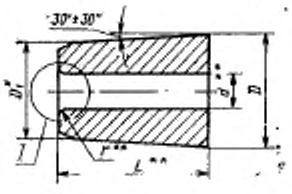

* Размеры для справок
** Размеры после сборки

Черт. 10

Таблица 14

Размеры в мм

Обозначение вставки	d	D	D_1	L	r	Обозначение вставок-заготовок по ГОСТ 10284—84	Марка сплава по ГОСТ 3882—74	Масса, кг, не более
	Поле допуска							
	H7	h7						
1104-0196/003	9,82	26,41	25,90	29	0,45	1010-0727	ВК20	0,16
1104-0198/003		26,58		39				0,22
1104-0210/003	11,85	33,58	32,90		0,65	1010-0731		0,37
1104-0226/003		33,73	32,88	49				0,47
1104-0230/003		33,91		59				0,57
1104-0241/003	13,65	33,73		49		1010-0733		0,44
1104-0245/003		33,91		59				0,54
1104-0257/003	15,85	43,73	42,88	49	0,65	1010-0737	ВК25	0,80
1104-0259/003		43,91		59				0,98
1104-0272/003	18,05	43,97	42,94			1010-0741		0,93
1104-0274/003		42,94	41,90					0,82
1104-0291/003	20,05	43,28	42,61	39	1,00	1010-0743		0,55
1104-0295/003		42,94	41,90	59				0,77

Пример условного обозначения вставки размерами $D=26{,}41$ мм, $d=9{,}82$ мм, $L=29$ мм:

Вставка 1104-0196/003 ГОСТ 26398—84

7.1. Допуск торцового биения поверхности А относительно оси отверстия диаметром d—по 8-й степени точности ГОСТ 24643—81.

8. Конструкция и размеры вставок должны соответствовать указанным:
исполнения 1 на черт. 11 и в табл. 15;
исполнения 2 на черт. 12 и в табл. 16.

Исполнение 1

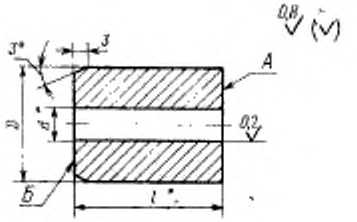

* Размеры после сборки

Черт. 11

Размеры в мм

Таблица 15

Обозначение вставки	d	D	L	Обозначение вставок-заготовок по ГОСТ 10284—84	Марка сплава по ГОСТ 3882—74	Масса, кг, не более
	Поле допуска					
	H7	h7				
1104-0113/004	3,52	14,50	16	1010-0708	ВК15	0,03
1104-0147/004	5,32	21,50	19	1010-0717		0,08
1104-0157/004	7,15	27,50		1010-0722	ВК20	0,14

Пример условного обозначения вставки размерами $D=14{,}50$ мм, $d=3{,}52$ мм, $L=16$ мм:

Вставка 1104-0113/004 ГОСТ 26398—84

Исполнение 2

Остальное — см. черт. 11

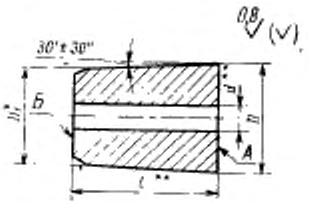

* Размер для справок
** Размеры после сборки

Черт. 12

Таблица 16

Размеры в мм

Обозначение вставки	d	D	D_1	L	Обозначение вставок-заготовок по ГОСТ 10284—84	Марка сплава по ГОСТ 3882—74	Масса, кг, не более
	Поле допуска						
	H7	h7					
1104-0181/004	8,99	27,70	27,37	19	1010-0724	ВК20	0,14
1104-0192/004		27,44	26,93	29			0,29
1104-0204/004	10,83	34,44	33,93		1010-0728		0,32
1104-0220/004	10,83	34,42	33,91				0,32*
1104-0234/004	12,66				1010-0732		0,31
1104-0250/004	14,66	44,59	43,91	39	1010-0735	ВК25	0,72
1104-0263/004	16,34	45,00	43,97	59	1010-0737		1,08
1104-0281/004	18,34				1010-0741		1,04
1104-0291/004			44,32	39			0,70

Пример условного обозначения вставки размерами $D=27{,}70$ мм, $d=8{,}99$ мм, $L=19$ мм:

Вставка 1104-0181/004 ГОСТ 26398—84

8.1. Допуск торцового биения поверхностей A и $Б$ относительно оси отверстия диаметром d — по 8-й степени точности ГОСТ 24643—81.

9. Конструкция и размеры вставок должны соответствовать указанным:

исполнения 1 на черт. 13 и в табл. 17;

исполнения 2 на черт. 14 и в табл. 18.

Исполнение 1

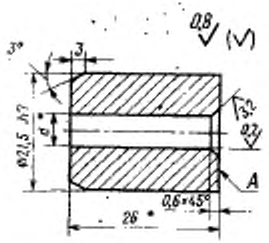

* Размеры после сборки

Черт. 13

Таблица 17

Размеры в мм

Обозначение вставки	d (поле допуска H7)	Обозначение вставок-заготовок по ГОСТ 10.84—84	Марка сплава по ГОСТ 3882—74	Масса, кг, не более
1104-0125/005	4,45	1010-0713	ВК15	0,13
1104-0136/005	5,32	1010-0717		

Пример условного обозначения вставки размером $d=4{,}45$ мм:

Вставка 1104-0125/005 ГОСТ 26398—84

Исполнение 2

Остальное — см. черт. 13

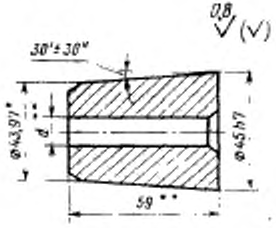

* Размер для справок
** Размеры после сборки

Черт. 14

Таблица 18

Размеры в мм

Обозначение вставки	d (поле допуска H7)	Обозначение вставок-заготовок по ГОСТ 10284—74	Марка сплава по ГОСТ 3882—74	Масса, кг, не более
1104-0274/005	16,34	1010-0737	ВК25	1,08
1104-0295/005	18,34	1010-0741		1,04

Пример условного обозначения вставки размером $d=16{,}34$ мм:

Вставка 1104-0274/005 ГОСТ 26398—84

9.1. Допуск торцового биения поверхности *А* относительно оси отверстия диаметром d — по 8-й степени точности ГОСТ 24643—81.

10. Конструкция и размеры втулок должны соответствовать указанным:

исполнения 1 на черт. 15 и в табл. 19;

исполнения 2 на черт. 16 и в табл. 20.

Исполнение 1

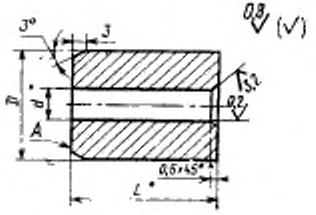

* Размеры после сборки

Черт. 15

Таблица 19

Размеры в мм

Обозначение втулки	d	D	L	Масса, кг, не более
	Поле допуска			
	H7	h7		
1104-0107/006	3,52	14,50	30	0,04
1104-0113/006			14	0,02
1104-0119/006	4,45	21,50	26	0,07
1104-0131/006	5,32			
1104-0142/006			46	1,20
1104-0147/006			27	0,07
1104-0151/006			17	0,05
1104-0154/006	7,15	27,50	46	0,20
1104-0157/006			27	0,12
1104-0161/006			17	0,08
1104-0163/006			56	0,24
1104-0166/006			37	0,16

Исполнение 2

Остальное — см. черт. 15

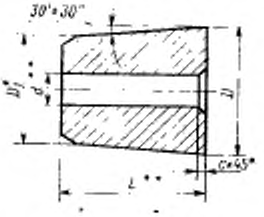

* Размер для справок

** Размеры после сборки

Черт. 16

Таблица 20

Размеры в мм

Обозначение втулки	d	D	D_1	L	c	Масса, кг, не более
	Поле допуска					
	H7	h7				
1104-0174/006	8,99	28,00	27,37	36	1,0	0,15
1104-0181/006			27,70	17		0,07
1104-0185/006			26,93	61		0,24
1104-0192/006			27,44	32		0,13
1104-0198/006			27,62	22		0,09
1104-0200/006	10,83	35,00	33,93	61		0,39
1104-0204/006			34,44	32		0,21
1104-0210/006			34,62	22		0,15
1104-0216/006		35,50	33,91	91		0,60
1104-0220/006			34,42	62		0,42
1104-0226/006	10,83		34,77	42		0,29
1104-0230/006			34,94	32		0,23
1104-0232/006	12,66		33,91	91		0,58
1104-0234/006			34,42	62		0,41
1104-0241/006			34,77	42		0,28
1104-0245/006			34,94	32		0,22

Продолжение табл. 20

Размеры в мм

Обозначение втулки	d	D	D_1	L	c	Масса, кг, не более
	Поле допуска					
	H7	b7				
1104-0247/006	14,66	45,50	43,91	91	1,0	0,99
1104-0250/006			44,59	52		0,69
1104-0257/006			44,76	42		0,48
1104-0259/006			44,94	32		0,37
1104-0262/006	16,34	47,06	45,00	118	1,6	1,42
1104-0263/006		46,03		59		0,67
1104-0280/006	18,34	47,06		118		1,37
1104-0281/006		46,03		59		0,65
1104-0291/006		45,70		40		0,43

Пример условного обозначения втулки размерами $d=8{,}99$ мм, $L=36$ мм:

Втулка 1104-0174/006 ГОСТ 26398—84

10.1. Материал — Х12Ф1 по ГОСТ 5950—73.

10.2. Твердость — $HRC_э$ 59...62.

10.3. Допуск торцового биения поверхности *А* относительно оси отверстия диаметром *d* — по 8-й степени точности ГОСТ 24643—81.

11. Конструкция и размеры плиток должны соответствовать указанным на черт. 17 и в табл. 21.

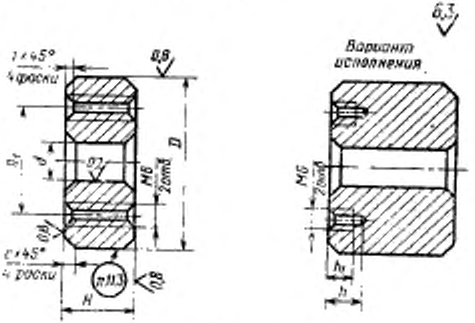

Черт. 17

Таблица 21

Размеры в мм

Обозначение плитки	d	D	H	D_1	h	h_1	c	Масса, кг, не более
	Поле допуска							
	H7	e7	h6					
1104-0101/007	3,46	32	15	20	—	—	2,0	0,09
1104-0107/007		50		32				0,22
1104-0108/007	4,39							
1104-0131/007	5,25							0,32
1104-0142/007								
1104-0154/007	7,08	60						0,64
1104-0163/007			30		9,5	6		
1104-0174/007	8,91							0,63
1104-0185/007		70	40	40	15,0	9	3,2	1,17
1104-0200/007	10,74							1,16
1104-0216/007								1,94
1104-0232/007	12,56	90	50	63				2,41
1104-0247/007	14,56							2,40
1104-0262/007	16,24	120	33		9,5	6		2,85
1104-0280/007	18,24							2,83

Пример условного обозначения плитки размерами $d=3{,}46$ мм, $D=32$ мм, $H=15$ мм:

Плитка 1104-0101/007 ГОСТ 26398—84

11.1. Материал — сталь У8А по ГОСТ 1435—74.

11.2. Твердость — $HRC_э$ 59...60.

11.3. Маркировать обозначение плитки.

Изменение № 1 ГОСТ 26398—84 Инструмент для холодновысадочных автоматов. Матрицы для высадки болтов с редуцированием стержня. Конструкция и размеры

Утверждено и введено в действие Постановлением Государственного комитета СССР по управлению качеством продукции и стандартам от 25.12.89 № 4079

Дата введения 01.01.91

Чертеж 1. Главный вид. Заменить обозначение поверхности: r на Г;
заменить обозначения: d_3 H11 на $d_ш$; 0,4±0,1 на $h_ш$.

Чертежи 1, 7. Подрисуночную подпись изложить в новой редакции: «$d_ш$; $h_ш$ — размеры по ГОСТ 7796—70, ГОСТ 7798—70, ГОСТ 7805—70, ГОСТ 7808—70».

Таблица 6. Обозначение корпуса 1104-0200/001 проставить для матриц от 1104-0200 до 1104-0209.

Чертежи 7, 11. Заменить обозначение: L^* на L.

Чертеж 7. Заменить обозначения: d_3 H11* на $d_ш^*$; 0,4±0,1* на $h_ш^*$.

Таблица 11. Графа L. Для вставок 1104-0116/002 — 1104-0118/002; 1104-0129/002; 1104-0130/002; 1104-0140/002; 1104-0141/002; 1104-0151/002 — 1104-0153/002; 1104-0161/002; 1104-0162/002; 1104-0170/002 — 1104-0173/002 размер L проставить с допуском — 0,025; для вставок 1104-0101/002 — 1104-0115/002; 1104-0119/002 — 1104-0128/002; 1104-0131/002 — 1104-0139/002; 1104-0142/002 — 1104-0150/002; 1104-0154/002 — 1104-0160/002; 1104-0163/002—1104-0169/002 размер L — после сборки.

Чертежи 8, 12. Заменить обозначение: L^{**} на L.

Таблица 12. Заменить размеры D на D_1 для вставки 1104-0185/002—27,37 на 26,93; 26,34 на 25,90;

(Продолжение см. с. 96)

графа *L*. Для вставок 1104-0196/002 — 1104-0199/002; 1104-0210/002 — 1104-0215/02; 1104-0226/002 — 1104-0231/002; 1104-0241/002 — 1104-0246/002; 1104-0257/002 — 1104-0261/002; 1104-0272/002 — 1104-0279/002; 1104-0291/002 — 1104-0297/002 размер *L* проставить с допуском — 0,003; для вставок 1104-0174/002 — 1104-0195/002; 1104-0200/002 — 1104-0209/002; 1104-0216/002 — 1104-0225/002; 1104-0232-002 — 1104-0240/002; 1104-0247/002 — 1104-0256/002; 1104-0262/002 — 1104-0271/002; 1104-0280/002 — 1104-0290/002 размер *L* — после сборки.

Чертеж 9. На поверхности вставки, указанной под углом 60°, проставить обозначение шероховатости поверхности. *Ra* 0,2;

заменить обозначения: d_1H11^* на d_w^*; $0{,}4\pm0{,}1^*$ на h_w^*; подрисуночную подпись изложить в новой редакции: «d_w; h_w — размеры по ГОСТ 7796—70, ГОСТ 7798—70, ГОСТ 7805—70, ГОСТ 7808—70».

Таблицы 15, 16. Наименование графы *L* дополнить словами: «(поле допуска h7)».

Чертежи 12—14. Сноска. Заменить слово: «**Размеры» на «**Размер».

Чертеж 13. Заменить размер: 26* на $26_{-0{,}021}$.

Чертеж 14. Заменить размер: 59** на $59_{-0{,}03}$.

Таблица 18. Заменить ссылку: ГОСТ 10284—74 на ГОСТ 10284—84.

Пункт 10.2. Заменить значение твердости: HRC$_э$ 59...62 на 61...63 HRC$_э$.

Пункт 11.2. Заменить значение твердости: HRC$_э$ 59...60 на 59...62 HRC$_э$.

(ИУС № 4 1990 г.)

gost.e-ecolog.ru