УДК 621.983.3.02-229.6-52:006.354

Группа Г22

ГОСУДАРСТВЕННЫЙ СТАНДАРТ СОЮЗА ССР

МЕХАНИЗМЫ КЛЕЩЕВЫЕ ДЛЯ ПОДАЧИ ЛЕНТЫ ШИРИНОЙ до 50 мм

Основные и присоединительные размеры

Tong-gripper mechanisms for strip feeding, maximum width 50 mm. Basic and coupling dimensions

ГОСТ 21145—84

Взамен ГОСТ 21145—75

ОКП 39 6190

Постановлением Государственного комитета СССР по стандартам от 20 декабря 1984 г. № 4845 срок введения установлен

с 01.01.86

Несоблюдение стандарта преследуется по закону

1. Основные и присоединительные размеры клещевых механизмов должны соответствовать указанным на чертеже и в таблице.

Издание официальное

Перепечатка воспрещена

gost.e-ecolog.ru

gostrf.narod.ru

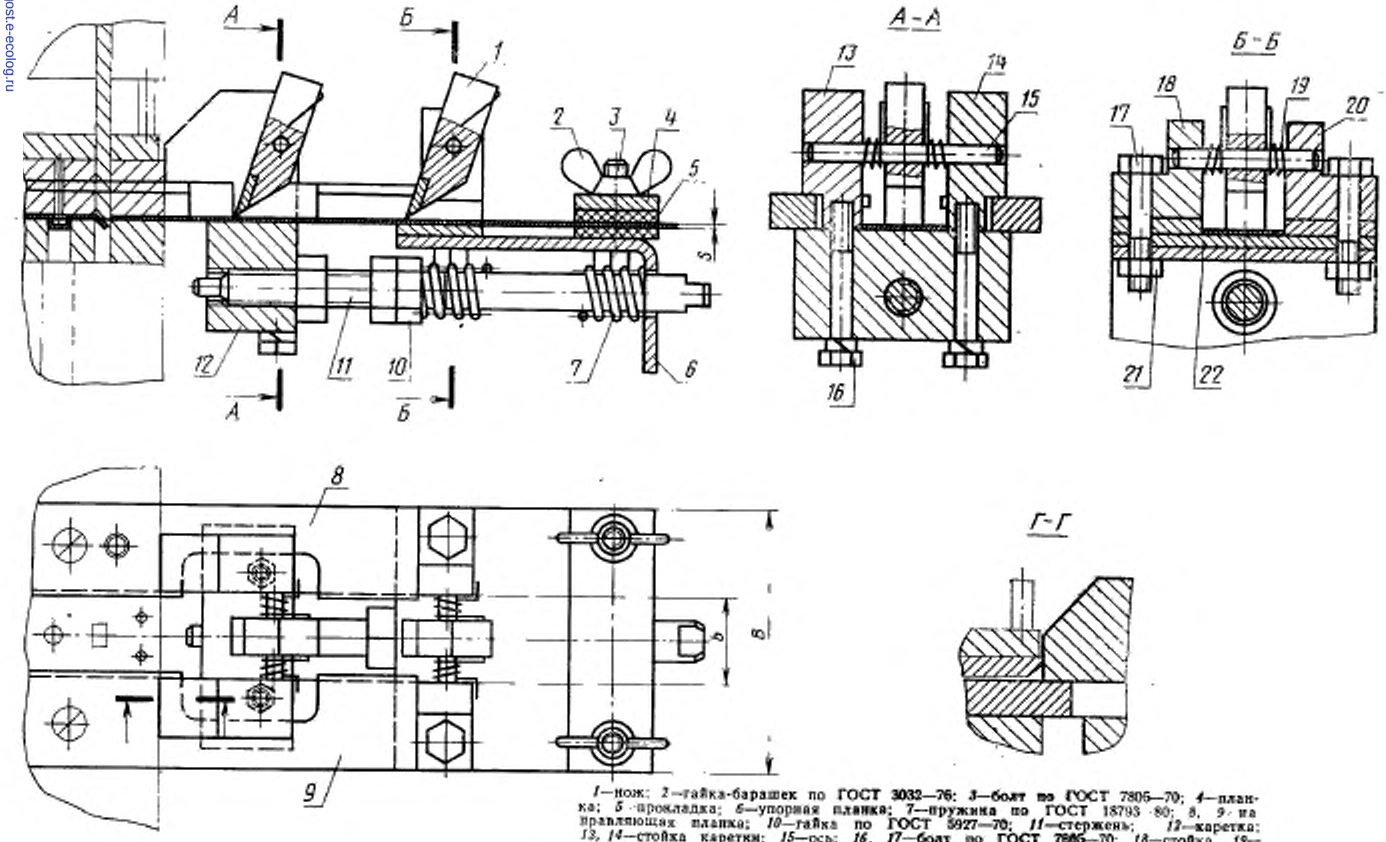

1—нож; *2*—гайка-барашек по ГОСТ 3032—76; *3*—болт по ГОСТ 7805—70; *4*—планка; *5*—прокладка; *6*—упорная планка; *7*—пружина по ГОСТ 18793—80; *8, 9*—направляющая планка; *10*—гайка по ГОСТ 5927—70; *11*—стержень; *12*—каретка; *13, 14*—стойка каретки; *15*—ось; *16, 17*—болт по ГОСТ 7805—70; *18*—стойка, *19*—пружина; *20*—стойка; *21*—гайка по ГОСТ 5927—70; *22*—планка

Размеры, мм

Размеры штампуемого материала, $\frac{b}{s}$		Наибольший шаг подачи	Точность шага подачи	Ширина механизма *B*
s	*b*			
Св. 0,3 до 2,0	До 20	20	±0,03 . . . 0,2	75
	Св. 20 до 36			90
	Св. 36 до 50			105