26147-84

ГОСУДАРСТВЕННЫЙ СТАНДАРТ
СОЮЗА ССР

# ОБОДЬЯ КОЛЕС ДЛЯ БОЛЬШЕГРУЗНЫХ АВТОМОБИЛЕЙ, СТРОИТЕЛЬНО-ДОРОЖНЫХ И ПОДЪЕМНО-ТРАНСПОРТНЫХ МАШИН

ТЕХНИЧЕСКИЕ УСЛОВИЯ

ГОСТ 26147–84
(СТ СЭВ 3732–82)

Издание официальное

Цена 3 коп.

ГОСУДАРСТВЕННЫЙ КОМИТЕТ СССР ПО СТАНДАРТАМ

gost.e-ecolog.ru

**РАЗРАБОТАН** Министерством автомобильной промышленности

**ИСПОЛНИТЕЛИ**

Е. В. Хорев, В. М. Романенко, Е. В. Курец, В. Н. Кропачев, Б. А. Мизрахи

**ВНЕСЕН** Министерством автомобильной промышленности

Зам. министра А. П. Борзунов

**УТВЕРЖДЕН И ВВЕДЕН В ДЕЙСТВИЕ** Постановлением Государственного комитета СССР по стандартам от 31 марта 1984 г. № 1171

УДК 629.11.012.61:006.354 Группа Д25

ГОСУДАРСТВЕННЫЙ СТАНДАРТ СОЮЗА ССР

# ОБОДЬЯ КОЛЕС ДЛЯ БОЛЬШЕГРУЗНЫХ АВТОМОБИЛЕЙ, СТРОИТЕЛЬНО-ДОРОЖНЫХ И ПОДЪЕМНО-ТРАНСПОРТНЫХ МАШИН

**Технические условия**

Wheelrims for heavy-duty vehicles, road-building machines and industrial lift trucks. Specifications

**ГОСТ 26147—84**

**(СТ СЭВ 3732—82)**

ОКП 45 8000

**Постановлением Государственного комитета СССР по стандартам от 31 марта 1984 г. № 1171 срок действия установлен** без ограничения
изс 10-91 **с 01.01.85**
~~до 01.01.90~~

**Несоблюдение стандарта преследуется по закону**

Настоящий стандарт распространяется на ободья колес для большегрузных автомобилей, строительных, дорожных и подъемно-транспортных машин.

Настоящий стандарт полностью соответствует СТ СЭВ 3732—82.

## 1. ОСНОВНЫЕ РАЗМЕРЫ

1.1. Основные размеры ободьев и контрольных колец должны соответствовать указанным на черт. 1, 2*а*, *б*, и в табл. 1 и 2.

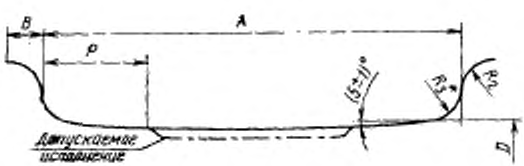


* Для ободьев с неотъемной бортовой закраиной.

Черт. 1

**Издание официальное**

**Перепечатка воспрещена**

© Издательство стандартов, 1984

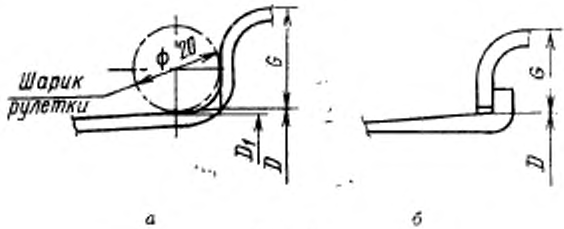


а б

Черт. 2

1.2. Для ободьев, основные размеры которых приведены в табл. 1, допускается отклонение бортовой закраины от вертикали не более 3°.

1.3. Расположение и размеры отверстия для вентиля в ободе колеса для камерных шин должны соответствовать указанным на черт. 3.

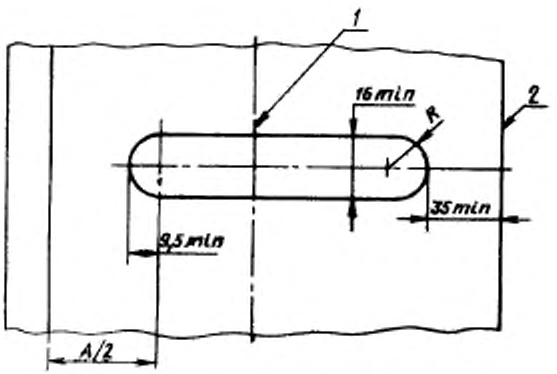


1 — плоскость симметрии профиля обода; 2 — замочная часть обода

Черт. 3

1.4. Размеры отверстия для вентиля в ободе колеса для бескамерных шин должны соответствовать указанным на черт. 4.

Таблица 1

мм

| Условное обозначение обода* | Размеры обода | | | | | | | | | | |
|---|---|---|---|---|---|---|---|---|---|---|---|
| | Ширина | | Закраина | | | | Полка | | Диаметр | | Окружность |
| | $A$ | | $G$ | | $R_1$ | $B_1$ не менее | $R_2$ не более | $P_1$ не менее | $D$ | $D_1$ | $\pi D_1$ (пред. откл. ±1,2) |
| | номин. | пред. откл. | номин. | пред. откл. | | | | | | | |
| 8,50-25/1,3 | 215,9 | ±4,8 | 33,0 | ±1,2 | 22,9 | 25,5 | 8,0 | 50,0 | 635,0 | 633,33 | 1989,7 |
| 10,00-25/1,5 | 254,0 | | 38,1 | | 25,4 | 28,0 | | 59,0 | | | |
| 11,25-24/2,375 | 285,8 | ±12,7 | 60,3 | ±1,6 | 31,8 | 31,5 | | 60,0 | 616,0 | 614,33 | 1929,9 |
| 12,00-25/1,3 | 304,8 | ±6,4 | 33,0 | ±1,2 | 22,9 | 25,5 | 9,7 | 47,0 | 635,0 | 633,33 | 1989,7 |
| 12,00-25/1,5 | | | 38,1 | | 25,4 | 28,0 | | | | | |
| 14,00-25/1,5 | 355,6 | | | | | | | 59,0 | | | |
| 17,00-25/1,7 | 431,8 | ±12,7 | 43,2 | ±1,6 | 22,9 | 24,5 | 8,0 | 60,0 | | | |

* Условное обозначение обода должно состоять из обозначения профиля обода, номинального диаметра и высоты бортовой закраины.

Таблица 2

мм

| Условное обозначение обода | Размеры обода | | | | | | |
|---|---|---|---|---|---|---|---|
| | Ширина | Закраина | | | Полка | Диаметр | Окружность |
| | $A$ $\pm 2{,}7$ | $G$ $\pm 1{,}6$ | $R_3$ | $B$, не менее | $P$, не менее | $D$ | $\pi \cdot D$ (пред. откл. $^{+1{,}2}_{2{,}4}$) |
| 11,25-25/2,0 | 285,8 | 50,8 | 31,8 | 32,5 | 101,0 | 635,0 | 1994,9 |
| 13,00-24/2,5 | 330,2 | 63,5 | 38,0 | 45,5 | (97,0)<br>101,0 | 619,0 | 1944,6 |
| 13,00-25/2,5 | 330,2 | 63,5 | 38,1 | 45,5 | (97,0)<br>101,0 | 635,0 | 1994,9 |
| 13,00-33/2,5 | | | | | | 838,2 | 2633,2 |
| 15,00-25/3,0 | 381,0 | 76,2 | 44,5 | 55,0 | | 635,0 | 1994,9 |
| 15,00-28/3,0 | | | | (52,0)<br>55,0 | | 711,2 | 2234,3 |
| 15,00-33/3,0 | | | | | | 838,2 | 2633,2 |
| 15,00-35/3,0 | | | | 55,0 | | 889,0 | 2792,8 |
| 17,00-25/2,0 | 431,8 | 50,8 | 31,8 | 32,5 | | 635,0 | 1994,9 |
| 17,00-35/3,5 | | 88,9 | 50,8 | 58,0 | 139,0 | 889,0 | 2792,8 |
| 19,50-25/2,5 | 495,3 | 63,5 | 38,1 | 45,5 | 101,0 | 635,0 | 1994,9 |
| 19,50-33/4,0 | | 101,6 | 57,2 | 66,0 | 139,0 | 838,2 | 2633,2 |
| 19,50-49/4,0 | | | | | | 1244,6 | 3909,9 |
| 22,00-25/3,0 | 558,8 | 76,2 | 44,5 | (52,0)<br>55,0 | (97,0)<br>139,0 | 635,0 | 1994,9 |
| 22,00-29/3,0 | | | | 55,0 | 139,0 | 736,6 | 2315,3 |

мм

| Условное обозначение обода | Размеры обода | | | | | | |
|---|---|---|---|---|---|---|---|
| | Ширина | Закраина | | | Полка | Диаметр | Окружность |
| | $A$ ±12,7 | $G$ ±1,6 | $R_1$ | $B$, не менее | $P$, не менее | $D$ | $\pi D$ (пред. откл. $^{+1,2}_{-2,4}$) |
| 22,00-33/4,0 | 558,8 | 101,6 | 57,2 | 66,0 | 139,0 | 838,2 | 2633,2 |
| 22,00-51/4,5 | | 114,3 | 63,5 | 74,0 | 190,5 | 1295,4 | 4069,5 |
| 24,00-25/2,5 | 609,6 | 63,5 | 38,1 | 45,5 | (97,0)<br>139,0 | 635,0 | 1994,9 |
| 24,00-51/5,0 | | 127,0 | 70,0 | 86,5 | 190,5<br>(185,0) | 1295,4 | 4069,5 |
| 25,00-25/3,5 | 635,0 | 88,9 | 50,8 | 58,0 | 139,0 | 635,0 | 1994,9 |
| 25,00-29/3,5 | | | | | | 736,6 | 2315,3 |
| 25,00-35/3,5 | | | | | | 889,0 | 2792,8 |
| 25,00-51/5,0 | 660,4 | 127,0 | 69,9 | 83,5 | 190,5 | 1295,4 | 4069,5 |
| 28,00-33/4,0 | 711,2 | 101,6 | 57,2 | 66,0 | 139,0 | 838,2 | 2633,2 |
| 28,00-39/4,0 | | | | | | 990,6 | 3113,0 |
| 29,00-57/6,0 | 736,6 | 152,4 | 83,8 | 97,5 | (185,0)<br>190,5 | 1447,8 | 4548,3 |
| 32,00-33/4,5 | 812,8 | 114,3 | 63,5 | 74,0 | 139,0 | 838,2 | 2633,2 |
| 32,00-39/4,5 | | | | | | 990,6 | 3112,0 |
| 32,00-51/4,5 | | | | | | 1295,4 | 4069,5 |
| 37,00-45/5,0 | 940,0 | 127,0 | 70,0 | 86,5 | 185,0 | 1146,0 | 3600,2 |
| 37,00-51/5,0 | | | | | | 1295,4 | 4069,5 |

Примечания:

1. Для ободьев с условным обозначением номинального диаметра 49 мм и более предельные отклонения ±2,4 мм.

2. Размеры, приведенные в скобках, при новом проектировании применять не следует.

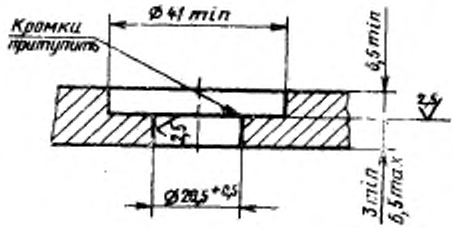


Черт 4

## 2. ТЕХНИЧЕСКИЕ ТРЕБОВАНИЯ

2.1. Ободья колес должны изготовляться в соответствии с требованиями настоящего стандарта по рабочим чертежам, утвержденным в установленном порядке.

2.2. Допустимое радиальное биение посадочных полок и торцевое биение ободьев относительно базовых поверхностей, по которым производится установка колес на ступицу, не должны превышать, мм:

5,0 — для диаметра обода от 25 до 33 включ.;

6,0 — для диаметра обода от 33 до 57 включ.

2.3. Не допускаются на вентильном отверстии острые кромки со стороны, обращенной к шине.

2.4. Ободья и съемные посадочные кольца должны обеспечивать герметичность при монтаже на них бескамерных шин. Требования к герметичности должны быть установлены в рабочих чертежах.

2.5. Требования к окраске — по ГОСТ 7593—80.

2.6. Ресурс ободьев колес должен быть не менее ресурса шасси машины.

2.7. Ободья колес должны комплектоваться посадочным, бортовыми и замочным кольцами.

## 3. ПРАВИЛА ПРИЕМКИ

3.1. Правила приемки — по ГОСТ 16768—81.

## 4. МЕТОДЫ КОНТРОЛЯ

4.1. Внешний вид поверхностей ободьев, притупление кромки вентильного отверстия и качество покрытия следует проверять визуально.

4.2. Размеры профилей ободьев следует проверять специальным измерительным инструментом.

4.3. Контроль длины окружности посадочных диаметров следует проводить со стороны бортовой части ободьев:

шариковой рулеткой, настроенной по контрольному кольцу диаметром $D$ (см. черт. 2*а* и табл. 1);

плоской рулеткой, настроенной по контрольному кольцу диаметром $D$ (см. черт. 2*б* и табл. 2).

## 5. МАРКИРОВКА, УПАКОВКА И ТРАНСПОРТИРОВАНИЕ

5.1. Ободья должны иметь маркировку шрифтом высотой не менее 5 мм и содержать следующие данные:

условное обозначение обода;

наименование или товарный знак предприятия-изготовителя;

дату выпуска (год, месяц).

Маркировка должна быть видна после монтажа и накачки шины.

5.2. Ободья колес транспортируют без упаковки транспортом любого вида.

## 6. ГАРАНТИИ ИЗГОТОВИТЕЛЯ

6.1. Гарантийный срок эксплуатации ободьев 24 мес со дня ввода ободьев в эксплуатацию при пробеге не более 30 000 км или наработке не более 3000 моточасов.

Группа Д25

**Изменение № 1 ГОСТ 26147—84 Ободья колес для большегрузных автомобилей, строительно-дорожных и подъемно-транспортных машин. Технические условия**

**Постановлением Государственного комитета СССР по стандартам от 19.12.86 № 4069 срок введения установлен**

**с 01.04.87**

Пункт 1.1. Таблицу 2 для условных обозначений ободьев 19,50—49/4,0; 24,00—51/5,0; 29,00—57/6,0 изложить в новой редакции:

*(Продолжение см. с 258)*



9 Зак. 352

| Условное обозначение обода | Размеры обода | | | | | | |
|---|---|---|---|---|---|---|---|
| | Ширина | Закраина | | | Полка | Диаметр | Окружность |
| | $A$ ±12,7 | $G$ ±1,6 | $R_3$ | $B$, не менее | $P$, не менее | $D$ | $\pi \cdot D$ (пред. откл. $^{+1,2}_{-2,4}$) |
| 19,50—49/4,0 | 495,3 | 101,6 | 57,2 | 66,0 | 139,0 | 1244,6 | 3909,9 (3909,9±4,7) |
| 24,00—51/5,0 | 609,6 | 127,0 | 70,0 | 86,5 | 190,5 | 1295,4 | 4069,5 (4069,5±4,7) |
| 29,00—57/6,0 | 736,6 | 152,4 | 83,8 | 97,5 | 190,5 (185,0) | 1447,8 | 4548,3 (4548,3±4,7) |

Пункт 1.4 дополнить абзацем: «Допускается выполнение резьбового вентильного отверстия К 1/2" по ГОСТ 6111—52».

(ИУС № 3 1987 г.)

Редактор *Н. М. Уварова*
Технический редактор *Л. Я. Митрофанова*
Корректор *М. Н. Гринвальд*

Сдано в наб. 12.04.84 Подп. в печ. 29.06.84 0,625 п. л. 0,625 усл. кр.-отт 0,43 уч.-изд. л. Тир. 10000 Цена 3 коп.

Издательство стандартов, 123840, Москва, ГСП, Новопресненский пер., 3.
Калужская типография стандартов, ул. Московская, 256. Зак. 1216

gost.e-ecolog.ru