8712-83
изм. 1+

ГОСУДАРСТВЕННЫЙ СТАНДАРТ
СОЮЗА ССР

РУБАШКИ ФОРМЕННЫЕ ИЗ СУКОННЫХ И ХЛОПЧАТОБУМАЖНЫХ ТКАНЕЙ

ТЕХНИЧЕСКИЕ УСЛОВИЯ

ГОСТ 8712—83

Издание официальное

ГОСУДАРСТВЕННЫЙ КОМИТЕТ СССР ПО СТАНДАРТАМ
Москва

gost.e-ecolog.ru

РАЗРАБОТАН Министерством легкой промышленности СССР

ИСПОЛНИТЕЛИ

В. И. Метелев, К. И. Ермакова

ВНЕСЕН Министерством легкой промышленности СССР

Член Коллегии Н. В. Хвальковский

УТВЕРЖДЕН И ВВЕДЕН В ДЕЙСТВИЕ Постановлением Государственного комитета СССР по стандартам от 28 марта 1983 г. № 1437

УДК 687.152:006.354 Группа М38

ГОСУДАРСТВЕННЫЙ СТАНДАРТ СОЮЗА ССР

РУБАШКИ ФОРМЕННЫЕ ИЗ СУКОННЫХ И ХЛОПЧАТОБУМАЖНЫХ ТКАНЕЙ

Технические условия

Cotton and cloth uniform shirts. Specification

ГОСТ 8712—83

Взамен ГОСТ 8712—71

ОКП 85 8262, 85 8263

Постановлением Государственного комитета СССР по стандартам от 28 марта 1983 г. № 1437 срок действия установлен

с 01.07.84

~~до 01.07.89~~

Несоблюдение стандарта преследуется по закону

изм 3-92

Настоящий стандарт распространяется на форменные рубашки «фланелевка» и «форменка» для военнослужащих.

1. ТИПЫ И ОСНОВНЫЕ РАЗМЕРЫ

1.1. Рубашки должны изготовляться двух типов:

А — «фланелевка» из суконных и хлопчатобумажных тканей темно-синего цвета (черт. 1);

Б — «форменка» из хлопчатобумажных тканей белого цвета (черт. 2).

Издание официальное **Перепечатка воспрещена**

★

© Издательство стандартов, 1983

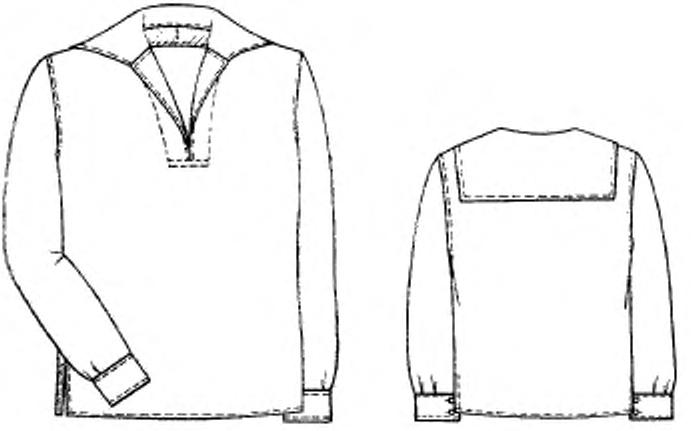

Черт. 1

Тип Б

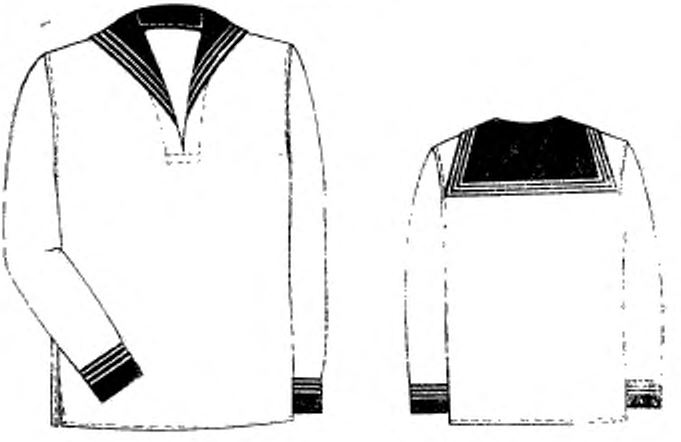

Черт. 2

1.2. Код ОКП на рубашки должен соответствовать указанному в табл. 1.

Таблица 1

Наименование рубашки	Тип	Код ОКП
Рубашки «фланелевка»:		
для матросов:		
из шерстяной ткани темно-синего цвета арт. 4406	А	85 8262 4133
из шерстяной ткани темно-синего цвета арт. 4407	А	85 8262 4132
из хлопчатобумажной ткани темно-синего цвета арт. 3610	А	85 8262 1134
для курсантов:		
из шерстяной ткани темно-синего цвета арт. 4406	А	85 8263 4133
из шерстяной ткани темно-синего цвета арт. 4407	А	85 8263 4132
из хлопчатобумажной ткани темно-синего цвета арт. 3610	А	85 8263 1134
Рубашки «форменка»:		
для матросов:		
из хлопчатобумажной ткани белого цвета арт. 3011	Б	85 8262 1214
из хлопчатобумажной ткани белого цвета арт. 3080	Б	85 8262 1217
для курсантов:		
из хлопчатобумажной ткани белого цвета арт. 3011	Б	85 8263 1214
из хлопчатобумажной ткани белого цвета арт. 3080	Б	85 8263 1217

1.3. Рубашки по размерам должны изготовляться на типовые фигуры второй полнотной группы для матросов, старшин, курсантов военных училищ ВМФ, предусмотренные ГОСТ 23167—78 и табл. 2, 3 настоящего стандарта.

Таблица 2

Рост типовой фигуры, см	Интервал роста, см	Условное обозначение размера
158	От 155 до 161	1
164	Св. 161 » 167	2
170	» 167 » 173	3
176	» 173 » 179	4
182	» 179 » 185	5
188	» 185 » 191	6

Таблица 3

Обхват груди типовой фигуры, см	Интервал обхвата груди, см	Условное обозначение размера
80	От 78 до 82	40
84	Св. 82 » 86	42
88	» 86 » 90	44
92	» 90 » 94	46
96	» 94 » 98	48
100	» 98 » 102	50
104	» 102 » 106	52
108	» 106 » 110	54
112	» 110 » 114	56
116	» 114 » 118	58
120	» 118 » 122	60

Примечание к табл. 2, 3. Рубашки размером 80 см по обхвату груди и 146—152 см по росту, размером по обхвату груди свыше 120 см должны изготовляться по требованию заказчика.

1.4. Измерения готовых рубашек должны соответствовать указанным в табл. 4 и на черт. 3—6.

1.5. Спецификация деталей рубашек и пособие для построения чертежей лекал приведены соответственно в рекомендуемых приложениях 1 и 2.

Таблица 4

см

Номер измерения на чертеже	Наименование измерения	Тип	Рост	Объем груди											Допускаемое отклонение
				80	84	88	92	96	100	104	108	112	116	120	
1	Длина спинки	А	158	65,0	65,0	65,0	65,0	65,0	65,0	65,0	65,0	65,0	65,0	65,0	±1,0
			164	67,0	67,0	67,0	67,0	67,0	67,0	67,0	67,0	67,0	67,0	67,0	
			170	69,0	69,0	69,0	69,0	69,0	69,0	69,0	69,0	69,0	69,0	69,0	
			176	71,0	71,0	71,0	71,0	71,0	71,0	71,0	71,0	71,0	71,0	71,0	
			182	73,0	73,0	73,0	73,0	73,0	73,0	73,0	73,0	73,0	73,0	73,0	
			188	75,0	75,0	75,0	75,0	75,0	75,0	75,0	75,0	75,0	75,0	75,0	
		Б	158	68,0	68,0	68,0	68,0	68,0	68,0	68,0	68,0	68,0	68,0	68,0	±1,0
			164	70,0	70,0	70,0	70,0	70,0	70,0	70,0	70,0	70,0	70,0	70,0	
			170	72,0	72,0	72,0	72,0	72,0	72,0	72,0	72,0	72,0	72,0	72,0	
			176	74,0	74,0	74,0	74,0	74,0	74,0	74,0	74,0	74,0	74,0	74,0	
			182	76,0	76,0	76,0	76,0	76,0	76,0	76,0	76,0	76,0	76,0	76,0	
			188	78,0	78,0	78,0	78,0	78,0	78,0	78,0	78,0	78,0	78,0	78,0	
2	Ширина спинки	А, Б	158—188	39,6	40,8	42,0	43,2	44,4	45,6	46,8	48,0	49,2	50,4	51,6	±0,8
3	Длина переда	А	158	64,5	64,7	64,9	65,1	65,3	65,5	65,7	65,9	66,1	66,3	66,5	±1,0
			164	66,5	66,7	66,9	67,1	67,3	67,5	67,7	67,9	68,1	68,3	68,5	
			170	68,5	68,7	68,9	69,1	69,3	69,5	69,7	69,9	70,1	70,3	70,5	
			176	70,5	70,7	70,9	71,1	71,3	71,5	71,7	71,9	72,1	72,3	72,5	
			182	72,5	72,7	72,9	73,1	73,3	73,5	73,7	73,9	74,1	74,3	74,5	
			188	74,5	74,7	74,9	75,1	75,3	75,5	75,7	75,9	76,1	76,3	76,5	
		Б	158	67,5	67,7	67,9	68,1	68,3	68,5	68,7	68,9	69,1	69,3	69,5	±1,0
			164	69,5	69,7	69,9	70,1	70,3	70,5	70,7	70,9	71,1	71,3	71,5	
			170	71,5	71,7	71,9	72,1	72,3	72,5	72,7	72,9	73,1	73,3	73,5	
			176	73,5	73,7	73,9	74,1	74,3	74,5	74,7	74,9	75,1	75,3	75,5	
			182	75,5	75,7	75,9	76,1	76,3	76,5	76,7	76,9	77,1	77,3	77,5	
			188	77,5	77,7	77,9	78,1	78,3	78,5	78,7	78,9	79,1	79,3	79,5	

Продолжение табл. 4

см

Номер измерения на чертеже	Наименование измерения	Тип	Рост	Обхват груди											Допускаемое отклонение
				80	84	88	92	96	100	104	108	112	116	120	
4	Ширина переда по линии груди	А, Б	158—188	36,4	37,8	39,2	40,6	42,0	43,4	44,8	46,2	47,6	49,0	50,4	±0,5
5	Ширина изделия на уровне глубины проймы	А, Б	158—188	49,0	51,0	53,0	55,0	57,0	59,0	61,0	63,0	65,0	67,0	69,0	±1,0
6	Ширина изделия внизу	А	158—188	44,5	46,0	47,5	49,0	50,5	52,0	53,5	55,0	56,5	58,0	59,5	±1,0
		Б	158—188	47,5	49,0	50,5	52,0	53,5	55,0	56,5	58,0	59,5	61,0	62,5	
7	Длина разреза переда от шва притачивания воротника до закрепки	А, Б	158—188	16,5	16,5	16,5	16,5	16,5	16,5	16,5	16,5	16,5	16,5	16,5	±0,5
8	Длина рукава	А	158	56,0	56,2	56,4	56,6	56,8	57,0	57,2	57,4	57,6	57,8	58,0	±1,0
			164	58,0	58,2	58,4	58,6	58,8	59,0	59,2	59,4	59,6	59,8	60,0	
			170	60,0	60,2	60,4	60,6	60,8	61,0	61,2	61,4	61,6	61,8	62,0	
			176	62,0	62,2	62,4	62,6	62,8	63,0	63,2	63,4	63,6	63,8	64,0	
			182	64,0	64,2	64,4	64,6	64,8	65,0	65,2	65,4	65,6	65,8	66,0	
			188	66,0	66,2	66,4	66,6	66,8	67,0	67,2	67,4	67,6	67,8	68,0	
		Б	158	58,0	58,2	58,4	58,6	58,8	59,0	59,2	59,4	59,6	59,8	60,0	±1,0
			164	60,0	60,2	60,4	60,6	60,8	61,0	61,2	61,4	61,6	61,8	62,0	
			170	62,0	62,2	62,4	62,6	62,8	63,0	63,2	63,4	63,6	63,8	64,0	
			176	64,0	64,2	64,4	64,6	64,8	65,0	65,2	65,4	65,6	65,8	66,0	
			182	66,0	66,2	66,4	66,6	66,8	67,0	67,2	67,4	67,6	67,8	68,0	
			188	68,0	68,2	68,4	68,6	68,8	69,0	69,2	69,4	69,6	69,8	70,0	

Продолжение табл. 4

см

Номер измерения на чертеже	Наименование измерения	Тип	Рост	Обхват груди											Допускаемое отклонение
				80	84	88	92	96	100	104	108	112	116	120	
9	Ширина рукава	А, Б	158—188	19,6	20,2	20,8	21,4	22,0	22,6	23,2	23,8	24,4	25,0	25,6	±0,5
10	Длина манжеты	А, Б	158—188	11,0	11,3	11,6	11,9	12,2	12,5	12,8	13,1	13,4	13,7	14,0	±0,5
11	Ширина манжеты	А	158—188	8,0	8,0	8,0	8,0	8,0	8,0	8,0	8,0	8,0	8,0	8,0	±0,2
		Б	158—188	7,5	7,5	7,5	7,5	7,5	7,5	7,5	7,5	7,5	7,5	7,5	
12	Длина воротника вдоль шва втачивания в горловину во вдвое сложенном виде (по прямой)	А, Б	158—188	21,0	21,0	21,0	21,0	21,0	21,0	21,0	21,0	21,0	21,0	21,0	±0,5
13	Длина воротника по отлету во вдвое сложенном виде	А, Б	158—188	20,0	20,0	20,0	20,0	20,0	20,0	20,0	20,0	20,0	20,0	20,0	±0,5
14	Ширина воротника посередине	А	158—188	23,0	23,0	23,0	23,0	23,0	23,0	23,0	23,0	23,0	23,0	23,0	±0,5
		Б	158—188	24,5	24,5	24,5	24,5	24,5	24,5	24,5	24,5	24,5	24,5	24,5	

Продолжение табл. 4

см

Номер измерения на чертеже	Наименование измерения	Тип	Рост	Обхват груди											Допускаемое отклонение
				80	84	88	92	96	100	104	108	112	116	120	
15	Ширина обтачки разреза переда вверху (перпендикулярно разрезу)	А	158—188	8,0	8,0	8,0	8,0	8,0	8,0	8,0	8,0	8,0	8,0	8,0	±0,5
16	Ширина обтачки разреза переда внизу между строчками	А	158—188	7,5	7,5	7,5	7,5	7,5	7,5	7,5	7,5	7,5	7,5	7,5	±0,5
17	Ширина воротника внизу разреза между закрепками	Б	158—188	6,0	6,0	6,0	6,0	6,0	6,0	6,0	6,0	6,0	6,0	6,0	±0,5

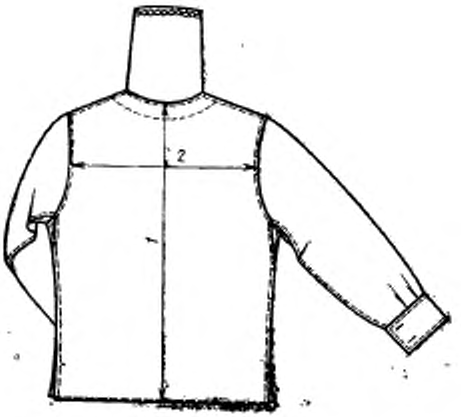

Черт. 3



Черт. 4

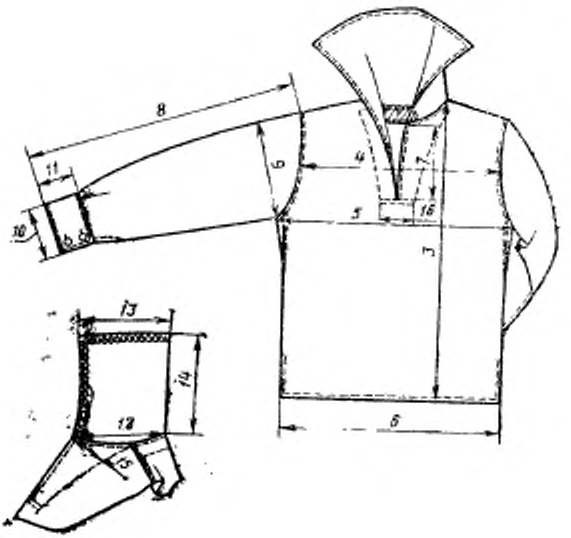

Черт. 5

Черт. 6

2. ТЕХНИЧЕСКИЕ ТРЕБОВАНИЯ

2.1. Рубашки должны изготовляться в соответствии с требованиями настоящего стандарта, технологии поузловой обработки форменной одежды и образцом, утвержденным в установленном порядке.

2.2. Материалы

2.2.1. Для изготовления рубашек должны применяться материалы, указанные в табл. 5.

Таблица 5

Наименование материала	Нормативно-техническая документация	Назначение материала
Сукно матросское б/о арт. 4406, 4407, темно-синего цвета	ГОСТ 6695—73	Для изготовления рубашек типа А
Вельветон гладкокрашеный арт. 3610, темно-синего цвета	Нормативно-техническая документация	То же
Диагональ отбеленная арт. 3018	ГОСТ 21790—76	Для изготовления рубашек типа Б
Ткань одежная отбеленная арт. 3080	Нормативно-техническая документация	То же
Сатин гладкокрашеный мерсеризованный арт. 535, 537, 528	ГОСТ 6391—80	Для обтачки горловины спинки и подкладки манжет
Бязь отбеленная арт. 276	ГОСТ 11680—76	Для нижнего воротника рубашек типа Б
Бязь набивная синего цвета с белыми полосами «Матросская» арт. 129	ГОСТ 11680—76	Для верхнего воротника и манжет рубашек типа Б
Нитки хлопчатобумажные швейные 11 текс×3×2 (30/6), 8,5 текс×3×2 (40/6)	ГОСТ 6309—80	Для изготовления рубашек, обметывания петель и пришивания пуговиц
Нитки армированные швейные 44 ЛХ, 44 ЛХ-1	Нормативно-техническая документация	Для изготовления рубашек, обметывания петель и пришивания пуговиц
Нитки хлопчатобумажные швейные 21 текс×3 (30/3)	ГОСТ 6309—80	Для обметывания срезов
Пуговицы пластмассовые диаметром 14 и 17 мм	Нормативно-техническая документация	Для пристегивания форменного воротника и застегивания рубашек типа А, для застегивания манжет рубашек типа Б
Пуговицы металлические форменные с якорем, анодированные, диаметром 14 мм	То же	Для застегивания манжет рубашек типа А

Примечание. По согласованию с заказчиком допускается применять другие материалы и фурнитуру по качеству не ниже указанных в табл. 5.

2.3. Внешний вид

2.3.1. Рубашки типа А с отложным воротником без нижнего воротника (по типу матросского), с разрезом спереди, обработанным обтачками, с двумя пуговицами в конце разреза с изнаночной стороны и петлей на обтачке горловины спинки для пристегивания форменного воротника, со шлицами внизу боковых швов длиной 10,0 см. Рукава втачные с тремя односторонними складками по шву притачивания манжет, направленными в сторону локтя, со шлицами длиной 6,0 см. Манжеты в рукавах с застежкой на две сквозные петли и металлические форменные пуговицы.

2.3.2. Рубашки типа Б, в отличие от рубашек типа А, с воротником и манжетами темно-синего цвета с тремя белыми полосами: в воротнике — по отлету и боковым сторонам, в манжетах — по верхнему краю и боковым сторонам.

Рукава без складок по шву притачивания манжет. Манжеты с застежкой на одну пуговицу.

2.4. Основные требования к изготовлению

2.4.1. Раскрой рубашек — по ГОСТ 19902—79.

2.4.2. Классификация и виды стежков, строчек и швов, применяемых для изготовления рубашек, — по ГОСТ 12807—79.

Требования к стежкам, строчкам и швам — по нормативно-технической документации.

2.4.3. Определение сортности готовых рубашек — по ГОСТ 11259—79.

3. ПРАВИЛА ПРИЕМКИ И МЕТОДЫ КОНТРОЛЯ

3.1. Правила приемки и методы контроля качества рубашек — по ГОСТ 4103—82.

4. МАРКИРОВКА, УПАКОВКА, ТРАНСПОРТИРОВАНИЕ И ХРАНЕНИЕ

4.1. Маркировка, упаковка и транспортирование рубашек — по ГОСТ 19159—73.

4.2. Маркировка, упаковка, транспортирование и хранение рубашек, отправляемых в районы Крайнего Севера и труднодоступные районы, — по ГОСТ 15846—79.

4.3. Рубашки должны храниться в закрытых проветриваемых помещениях на расстоянии не менее 1 м от отопительных приборов.

ПРИЛОЖЕНИЕ 1
Справочное

Спецификация деталей

Наименование детали	Тип	Номер чертежа* или размер, см	Количество деталей
Детали из основной ткани			
Спинка	А, Б	1	1
Перед	А, Б	2	1
Рукав	А, Б	3, 4	2
Манжета	А, Б	6	2
Обтачка разреза переда	А	5, 7	2
Воротник	А	8, 9	1
Верхний воротник	Б	8	1
Подзакрепка	Б	8,0×4,0	1
Детали из ткани сатин или бязь			
Обтачка горловины спинки	А	1	1
Подкладка манжеты	А, Б	6	2
Нижний воротник	Б	8	1
Петля для застегивания воротника	А	7,0×1,5	1

* См. чертежи рекомендуемого приложения 2.

ПРИЛОЖЕНИЕ 2

Рекомендуемое

Пособие для построения чертежей лекал рубашек

см

Обозначение конструктивной линии на чертеже	Тип	Рост	Обхват груди										
			80	84	88	92	96	100	104	108	112	116	120
			Спинка (черт. 1)										
АГ	А, В	158—188	25,3	25,7	26,1	26,5	26,9	27,3	27,7	28,1	28,5	28,9	29,3
АТ	А, Б	158	39,4	39,6	39,8	40,0	40,2	40,4	40,6	40,8	41,0	41,2	41,4
		164	40,4	40,6	40,8	41,0	41,2	41,4	41,6	41,8	42,0	42,2	42,4
		170	41,4	41,6	41,8	42,0	42,2	42,4	42,6	42,8	43,0	43,2	43,4
		176	42,4	42,6	42,8	43,0	43,2	43,4	43,6	43,8	44,0	44,2	44,4
		182	43,4	43,6	43,8	44,0	44,2	44,4	44,6	44,8	45,0	45,2	45,4
		188	44,4	44,6	44,8	45,0	45,2	45,4	45,6	45,8	46,0	46,2	46,4
АН	А — из суконных тканей	158	66,5	66,5	66,5	66,5	66,5	66,5	66,5	66,5	66,5	66,5	66,5
		164	68,5	68,5	68,5	68,5	68,5	68,5	68,5	68,5	68,5	68,5	68,5
		170	70,5	70,5	70,5	70,5	70,5	70,5	70,5	70,5	70,5	70,5	70,5
		176	72,5	72,5	72,5	72,5	72,5	72,5	72,5	72,5	72,5	72,5	72,5
		182	74,5	74,5	74,5	74,5	74,5	74,5	74,5	74,5	74,5	74,5	74,5
		188	76,5	76,5	76,5	76,5	76,5	76,5	76,5	76,5	76,5	76,5	76,5
	А — из хлопчатобумажных тканей	158	67,8	67,8	67,8	67,8	67,8	67,8	67,8	67,8	67,8	67,8	67,8
		164	69,8	69,8	69,8	69,8	69,8	69,8	69,8	69,8	69,8	69,8	69,8
		170	71,8	71,8	71,8	71,8	71,8	71,8	71,8	71,8	71,8	71,8	71,8
		176	73,8	73,8	73,8	73,8	73,8	73,8	73,8	73,8	73,8	73,8	73,8
		182	75,8	75,8	75,8	75,8	75,8	75,8	75,8	75,8	75,8	75,8	75,8
		188	77,8	77,8	77,8	77,8	77,8	77,8	77,8	77,8	77,8	77,8	77,8

Продолжение

см

Обозначение конструктивной линии на чертеже	Тип	Рост	Обхват груди										
			80	84	88	92	96	100	104	108	112	116	120
АН	Б	158	70,8	70,8	70,8	70,8	70,8	70,8	70,8	70,8	70,8	70,8	70,8
		164	72,8	72,8	72,8	72,8	72,8	72,8	72,8	72,8	72,8	72,8	72,8
		170	74,8	74,8	74,8	74,8	74,8	74,8	74,8	74,8	74,8	74,8	74,8
		176	76,8	76,8	76,8	76,8	76,8	76,8	76,8	76,8	76,8	76,8	76,8
		182	78,8	78,8	78,8	78,8	78,8	78,8	78,8	78,8	78,8	78,8	78,8
		188	80,8	80,8	80,8	80,8	80,8	80,8	80,8	80,8	80,8	80,8	80,8
$ГГ_1$	А, Б	158—188	20,8	21,4	22,0	22,6	23,2	23,8	24,4	25,0	25,6	26,2	26,8
$Г_1П$	А, Б	158—188	21,5	21,9	22,3	22,7	23,1	23,5	23,9	24,3	24,7	25,1	25,5
$Г_1П_2$	А, Б	158—188	9,0	9,2	9,4	9,6	9,8	10,0	10,2	10,4	10,6	10,8	11,0
$ГГ_2$	А из хлопчатобумажных тканей	158—188	26,0	27,0	28,0	29,0	30,0	31,0	32,0	33,0	34,0	35,0	36,0
	А — из суконных тканей	158—188	25,5	26,5	27,5	28,5	29,5	30,5	31,5	32,5	33,5	34,5	35,5
$Г_1I$	А, Б	158—188	2,5	2,6	2,7	2,8	2,9	3,0	3,1	3,2	3,3	3,4	3,5
$ТТ_1$	А, Б	158—188	23,25	24,0	24,75	25,5	26,25	27,0	27,75	28,5	29,25	30,0	30,75
$НН_1$	А	158—188	23,45	24,2	24,95	25,7	26,45	27,2	27,95	28,7	29,45	30,2	30,95
	Б	158—188	24,75	25,5	26,25	27,0	27,75	28,5	29,25	30,0	30,75	31,5	32,25
$Н_1Н_2$	А — из суконных тканей	158—188	10,5	10,5	10,5	10,5	10,5	10,5	10,5	10,5	10,5	10,5	10,5
	А — из хлопчатобумажных тканей, Б	158—188	11,5	11,5	11,5	11,5	11,5	11,5	11,5	11,5	11,5	11,5	11,5

Продолжение

см

Обозначение конструктивной линии на чертеже	Тип	Рост	Обхват груди										
			80	84	88	92	96	100	104	108	112	116	120
Перед (черт. 2)													
$А_1Г_3$	А — из суконных тканей	158—188	25,3	25,8	26,3	26,8	27,3	27,8	28,3	28,8	29,3	29,8	30,3
$А_1Г_3$	А — из хлопчатобумажных тканей, Б	158—188	25,8	26,3	26,8	27,3	27,8	28,3	28,8	29,3	29,8	30,3	30,8
$Г_3Г_6$	А	158—188	26,0	27,0	28,0	29,0	30,0	31,0	32,0	33,0	34,0	35,0	36,0
	Б	158—188	26,5	27,5	28,5	29,5	30,5	31,5	32,5	33,5	34,5	35,5	36,5
$Г_3Г_4$	А, Б	158—188	19,3	20,0	20,7	21,4	22,1	22,8	23,5	24,2	24,9	25,6	26,3
$А_1А_2$	А	158—188	8,0	8,0	8,0	8,0	8,0	8,0	8,0	8,0	8,0	8,0	8,0
	Б	158—188	7,0	7,0	7,0	7,0	7,0	7,0	7,0	7,0	7,0	7,0	7,0
$Г_4П_3$	А — из суконных тканей	158—188	18,9	19,3	19,7	20,1	20,5	20,9	21,3	21,7	22,1	22,5	22,9
	А — из хлопчатобумажных тканей, Б	158—188	19,4	19,8	20,2	20,6	21,0	21,4	21,8	22,2	22,6	23,0	23,4
$П_3П_4$	А, Б	158—188	3,6	3,4	3,2	3,0	2,8	2,6	2,4	2,2	2,0	1,8	1,6
$Г_4П_5$	А, Б	158—188	8,0	8,2	8,4	8,6	8,8	9,0	9,2	9,4	9,6	9,8	10,0
$Г_4 2$	А, Б	158—188	2,6	2,7	2,8	2,9	3,0	3,1	3,2	3,3	3,4	3,5	3,6

Продолжение

см

Обозначение конструктивной линии на чертеже	Тип	Рост	Обхват груди 80	84	88	92	96	100	104	108	112	116	120
$Г_3Т_3$	А, Б	158—188	$Г_3—Т_3=Г—Т$ (черт. 4)										
$Т_3Н_3$	А, Б	158—188	$Т_3—Н_3=Т—Н$ (черт. 1)										
$Т_3Т_4$	А — из суконных тканей	158—188	23,25	24,0	24,75	25,5	26,25	27,0	27,75	28,5	29,25	30,0	30,75
	А — из хлопчатобумажных тканей, Б	158—188	23,75	24,5	25,25	26,0	26,75	27,5	28,25	29,0	29,75	30,5	31,25
$Н_3Н_4$	А — из суконных тканей	158—188	23,25	24,0	24,75	25,5	26,25	27,0	27,75	28,5	29,25	30,0	30,75
	А — из хлопчатобумажных тканей, Б	158—188	23,75	24,5	25,25	26,0	26,75	27,5	28,25	29,0	29,75	30,5	31,25
		158—188	25,25	26,0	26,75	27,5	28,25	29,0	29,75	30,5	31,25	32,0	32,75
$Н_4Н_6$	А — из суконных тканей	158—188	10,5	10,5	10,5	10,5	10,5	10,5	10,5	10,5	10,5	10,5	10,5
$Н_4Н_5$	А — из хлопчатобумажных тканей, Б	158—188	11,5	11,5	11,5	11,5	11,5	11,5	11,5	11,5	11,5	11,5	11,5
	Рукав (черт. 3, 4)												
$АВ$	А — из суконных тканей	158—188	11,5	11,7	11,9	12,1	12,3	12,5	12,7	12,9	13,1	13,3	13,5

Продолжение

см

Обозначение конструктивной линии на чертеже	Тип	Рост	Обхват груди										
			80	84	88	92	96	100	104	108	112	116	120
	А — из хлопчатобумажных тканей, Б	158—188	12,0	12,2	12,4	12,6	12,8	13,0	13,2	13,4	13,6	13,8	14,0
АН	А — из суконных тканей	158	50,0	50,2	50,4	50,6	50,8	51,0	51,2	51,4	51,6	51,8	52,0
		164	52,0	52,2	52,4	52,6	52,8	53,0	53,2	53,4	53,6	53,8	54,0
		170	54,0	54,2	54,4	54,6	54,8	55,0	55,2	55,4	55,6	55,8	56,0
		176	56,0	56,2	56,4	56,6	56,8	57,0	57,2	57,4	57,6	57,8	58,0
		182	58,0	58,2	58,4	58,6	58,8	59,0	59,2	59,4	59,6	59,8	60,0
		188	60,0	60,2	60,4	60,6	60,8	61,0	61,2	61,4	61,6	61,8	62,0
	А — из хлопчатобумажных тканей	158	51,0	51,2	51,4	51,6	51,8	52,0	52,2	52,4	52,6	52,8	53,0
		164	53,0	53,2	53,4	53,6	53,8	54,0	54,2	54,4	54,6	54,8	55,0
		170	55,0	55,2	55,4	55,6	55,8	56,0	56,2	56,4	56,6	56,8	57,0
		176	57,0	57,2	57,4	57,6	57,8	58,0	58,2	58,4	58,6	58,8	59,0
		182	59,0	59,2	59,4	59,6	59,8	60,0	60,2	60,4	60,6	60,8	61,0
		188	61,0	61,2	61,4	61,6	61,8	62,0	62,2	62,4	62,6	62,8	63,0
	Б	158	53,5	53,7	53,9	54,1	54,3	54,5	54,7	54,9	55,1	55,3	55,5
		164	55,5	55,7	55,9	56,1	56,3	56,5	56,7	56,9	57,1	57,3	57,5
		170	57,5	57,7	57,9	58,1	58,3	58,5	58,7	58,9	59,1	59,3	59,5
		176	59,5	59,7	59,9	60,1	60,3	60,5	60,7	60,9	61,1	61,3	61,5
		182	61,5	61,7	61,9	62,1	62,3	62,5	62,7	62,9	63,1	63,3	63,5
		188	63,5	63,7	63,9	64,1	64,3	64,5	64,7	64,9	65,1	65,3	65,5
AA_1	А — из суконных тканей	158—188	3,8	3,9	4,0	4,1	4,2	4,3	4,4	4,5	4,6	4,7	4,8
	А — из хлопчатобумажных тканей	158—188	3,9	4,0	4,1	4,2	4,3	4,4	4,5	4,6	4,7	4,8	4,9

Продолжение

см

Обозначение конструктивной линии на чертеже	Тип	Рост	Обхват груди										
			80	84	88	92	96	100	104	108	112	116	120
AA_2	А — из суконных тканей	158—188	5,6	5,7	5,8	5,9	6,0	6,1	6,2	6,3	6,4	6,5	6,6
	А — из хлопчатобумажных тканей	158—188	5,7	5,8	5,9	6,0	6,1	6,2	6,3	6,4	6,5	6,6	6,7
$BB_1=BB_2$	А — из суконных тканей	158—188	21,0	21,6	22,2	22,8	23,4	24,0	24,6	25,2	25,8	26,4	27,0
BB_2	А — из хлопчатобумажных тканей	158—188	21,5	22,1	22,7	23,3	23,9	24,5	25,1	25,7	26,3	26,9	27,5
BB_1	А — из хлопчатобумажных тканей	158—188	21,0	21,6	22,2	22,8	23,4	24,0	24,6	25,2	25,8	26,4	27,0
BB_1	Б	158—188	21,6	22,2	22,8	23,4	24,0	24,6	25,2	25,8	26,4	27,0	27,6
BB_2	Б	158—188	21,2	21,8	22,4	23,0	23,6	24,2	24,8	25,4	26,0	26,6	27,2
B_1B_3	А	158—188	2,8	2,9	3,0	3,1	3,2	3,3	3,4	3,5	3,6	3,7	3,8
	Б	158—188	3,4	3,5	3,6	3,7	3,8	3,9	4,0	4,1	4,2	4,3	4,4
$HH_1=HH_2$	А	158—188	16,3	16,6	16,9	17,2	17,5	17,8	18,1	18,4	18,7	19,0	19,3
HH_1	Б	158—188	12,7	13,0	13,3	13,6	13,9	14,2	14,5	14,8	15,1	15,4	15,7
HH_2	Б	158—188	12,3	12,6	12,9	13,2	13,5	13,8	14,1	14,4	14,7	15,0	15,3

Продолжение

см

Обозначение конструктивной линии на чертеже	Тип	Рост	Обхват груди										
			80	84	88	92	96	100	104	108	112	116	120
1—2	А	158—188	23,8	21,4	25,0	25,6	26,2	26,8	27,4	28,0	28,6	29,2	29,8
	Б	158—188	25,0	25,0	25,0	25,0	27,0	27,0	27,0	29,0	29,0	29,0	29,0

Примечания:

1. Допускается смещение срезов на 1,0 см: проймы переда — вверх, передней части рукава — вниз.
2. На чертежах точки, обозначенные буквой *а*, находятся на середине соответствующих участков.
3. Лекало подкладки манжеты строят по лекалу манжеты с уменьшением по нижнему и боковым срезам на 0,2 см.
4. Лекало нижнего воротника строят по лекалу воротника с уменьшением по отлету и боковым срезам на 0,2 см.
5. Лекало обтачки горловины спинки (тип А) строят по лекалу спинки (см. черт. 1).

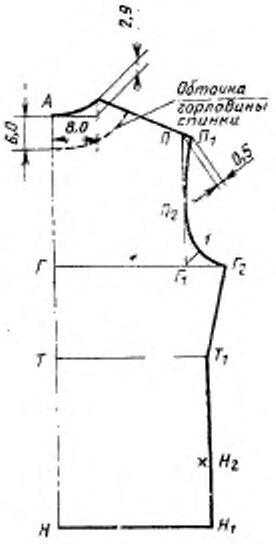

Черт. 1

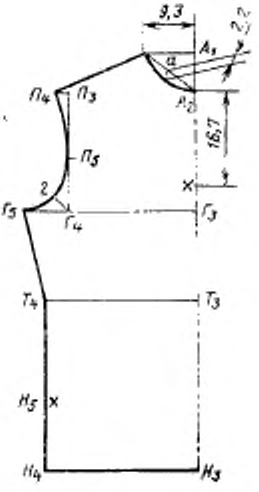

Черт. 2

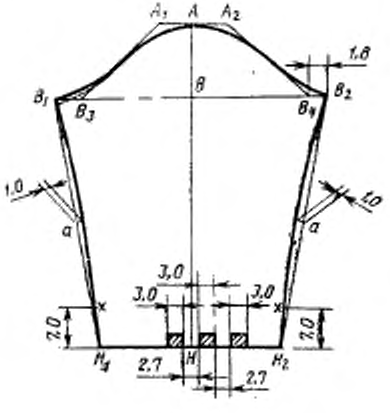

Черт. 3

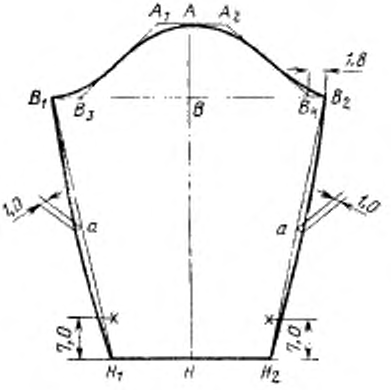

Черт. 4

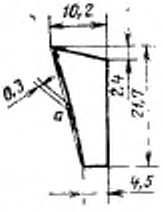

Черт. 5

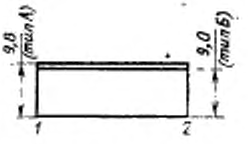

Черт. 6

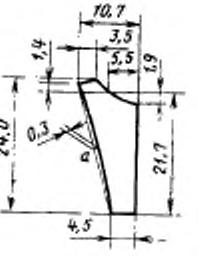

Черт. 7

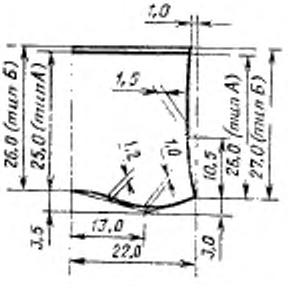

Черт. 8



Черт. 9

Изменение № 1 ГОСТ 8712—83 Рубашки форменные из суконных и хлопчатобумажных тканей. Технические условия

Утверждено и введено в действие Постановлением Государственного комитета СССР по стандартам от 18.08.89 № 2595

Дата введения 01.03.90

Пункт 2.2.1. Таблицу 5 изложить в новой редакции:

Таблица 5

Наименование материала	Нормативно-техническая документация	Назначение материала
1. Сукно матросское б/о арт. 4406, 4407, 4420 темно-синего цвета	ГОСТ 27542—87	Для изготовления рубашек типа А
2. Вельветон гладкокрашенный арт. 3610, темно-синего цвета	ТУ 17 РСФСР 60—9791—87	То же
3. Диагональ отбеленная арт. 3011	ГОСТ 21790—76	Для изготовления рубашек типа Б
4. Ткань одежная отбеленная арт. 3080	ГОСТ 21790—76	То же
5. Сатин гладкокрашеный мерсеризованный арт. 535, 537, 528	ГОСТ 6391—80	Для обтачки горловины спинки и подкладки манжет, петли для застегивания воротника рубашек типа А
6. Бязь отбеленная арт. 276	ТУ 17 РСФСР 60—10724—84	Для нижнего воротника рубашек типа Б
7. Бязь набивная синего цвета с белыми полосами «Матросская» арт. 128	ТУ 17 РСФСР 65—7105—77	Для верхнего воротника и манжет рубашек типа Б

(Продолжение см. с. 274)

Продолжение табл. 5

Наименование материала	Нормативно-техническая документация	Назначение материала
8. Нитки хлопчатобумажные швейные в цвет ткани верха 11 текс×3×2(30/6) 8,5 текс×3×2(40/6) 21 текс×3(30/3)	ГОСТ 6309—87	Для изготовления рубашек, обметывания петель и пришивания пуговиц
9. Нитки армированные швейные в цвет ткани верха 44 ЛХ, 44 ЛХ-1	ОСТ 17—921—82	Для изготовления рубашек, обметывания петель и пришивания пуговиц
10. Пуговицы пластмассовые диаметром 14 и 17 мм	ОСТ 17—805—85	Для пристегивания форменного воротника и застегивания рубашек типа А
11. Пуговицы металлические форменные с якорем, анодированные, золотистого цвета диаметром 14 мм в цвет ткани верха	ОСТ 17—805—85	Для застегивания манжет рубашек типов А и Б

Примечание. По согласованию с заказчиком допускается применять другие материалы и фурнитуру по качеству не ниже указанных в табл. 5.

Пункт 2.3.1 после слов «(по типу матросского)» дополнить словами: «застегивающимся на петлю и пуговицу».

Пункт 2.4.2. Второй абзац. Заменить ссылку: «нормативно-технической документации» на ОСТ 17—835—80.

Разделы 3, 4 изложить в новой редакции:

(Продолжение см. с. 275)

(Продолжение изменения к ГОСТ 8712—83)

«3. Правила приемки и методы контроля

3.1. Правила приемки рубашек — по ГОСТ 24782—81.

3.2. Методы контроля рубашек — по ГОСТ 4103—82.

4. Маркировка, упаковка, транспортирование и хранение

4.1. Маркировка, упаковка, транспортирование и хранение рубашек — по ГОСТ 19159—85».

(Продолжение см. с. 276)

Приложение 2 дополнить примечанием — 6: «6. При построении чертежей лекал деталей допускается менять отдельные величины конструктивных участков, если это не повлечет за собой изменения измерений изделия в готовом виде и ухудшения его качества».

(ИУС № 12 1989 г.)

Редактор *Н. Е. Шестакова*
Технический редактор *Л. Я. Митрофанова*
Корректор *Н. Н. Филиппова*

gost.e-ecolog.ru

Сдано в наб. 28.04.83 Подп. в печ. 20.07.83 1,5 п. л. 1,43 уч.-изд. л. Тир. 6000 Цена 5 коп.

Ордена «Знак Почета» Издательство стандартов, 123557, Москва, Новопресненский пер., 3.
Калужская типография стандартов, ул. Московская, 256. Зак. 1398