25721-83

ГОСУДАРСТВЕННЫЙ СТАНДАРТ
СОЮЗА ССР

КОНВЕЙЕРЫ ПОДВЕСНЫЕ ЦЕПНЫЕ

НАИМЕНОВАНИЯ ЧАСТЕЙ

ГОСТ 25721—83
(СТ СЭВ 1338—78)

Издание официальное

Цена 3 коп.

ГОСУДАРСТВЕННЫЙ КОМИТЕТ СССР ПО СТАНДАРТАМ
Москва

ВНИИКИ
gost.e-ecolog.ru

УДК 003.62:621.867.1:006.354 Группа Г00

ГОСУДАРСТВЕННЫЙ СТАНДАРТ СОЮЗА ССР

КОНВЕЙЕРЫ ПОДВЕСНЫЕ ЦЕПНЫЕ

Наименования частей

Overhead chain conveyors. Parts names

ГОСТ 25721—83

(СТ СЭВ 1338—78)

ОКП 316300

Постановлением Государственного комитета СССР по стандартам от 14 апреля 1983 г. № 1838 срок введения установлен

с 01.01.84

1. Настоящий стандарт распространяется на цепные подвесные конвейеры и устанавливает наименования их частей.

Стандарт полностью соответствует СТ СЭВ 1338—78.

2. Наименования частей цепных подвесных грузонесущих конвейеров должны соответствовать указанным на черт. 1 и в табл. 1.

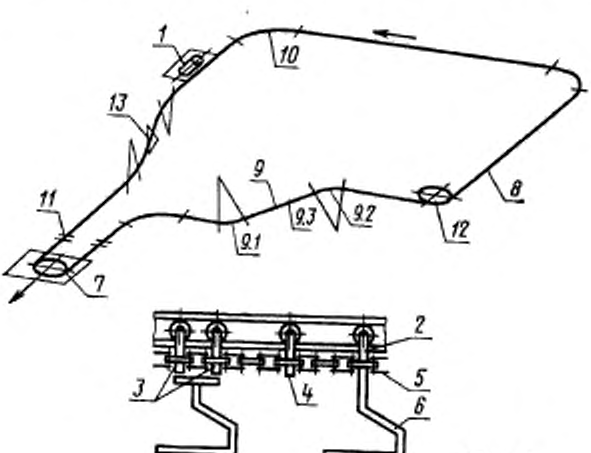

Черт. 1

Издание официальное Перепечатка воспрещена

Переиздание. Декабрь 1987 г.

© Издательство стандартов, 1988

Таблица 1

Позиция по черт. 1	Наименование части	Позиция по черт. 1	Наименование части
1	Привод	9.1	Вертикальный поворот, нижняя часть
2	Рабочая каретка	9.2	Вертикальный поворот, верхняя часть
3	Траверсная каретка	9.3	Вертикальный поворот, наклонная часть
4	Поддерживающая каретка	10	Горизонтальный поворот
5	Тяговая цепь	11	Раздвижной стык
6	Подвеска для груза	12	Поворотное устройство
7	Натяжное устройство	13	Ловитель
8	Прямолинейный участок горизонтальный		
9	Вертикальный поворот		

3. Наименования частей цепных подвесных грузоведущих конвейеров должны соответствовать указанным на черт. 2 и в табл. 2.

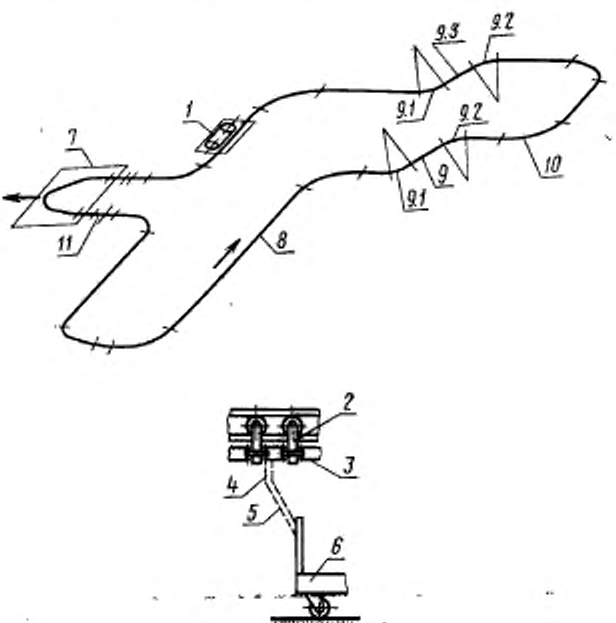

Черт. 2

Таблица 2

Позиция по черт. 2	Наименование части	Позиция по черт. 2	Наименование части
1	Привод	9	Вертикальный поворот
2	Каретка	9.1	Вертикальный поворот, нижняя часть
3	Тяговая цепь		
4	Грузоведущее устройство	9.2	Вертикальный поворот, верхняя часть
5	Прицепное устройство		
6	Напольная тележка	9.3	Вертикальный поворот, наклонная часть
7	Натяжное устройство		
8	Прямолинейный участок, горизонтальный	10	Горизонтальный поворот
		11	Раздвижной стык

4. Наименования частей цепных подвесных толкающих конвейеров должны соответствовать указанным на черт. 3 и в табл. 3.

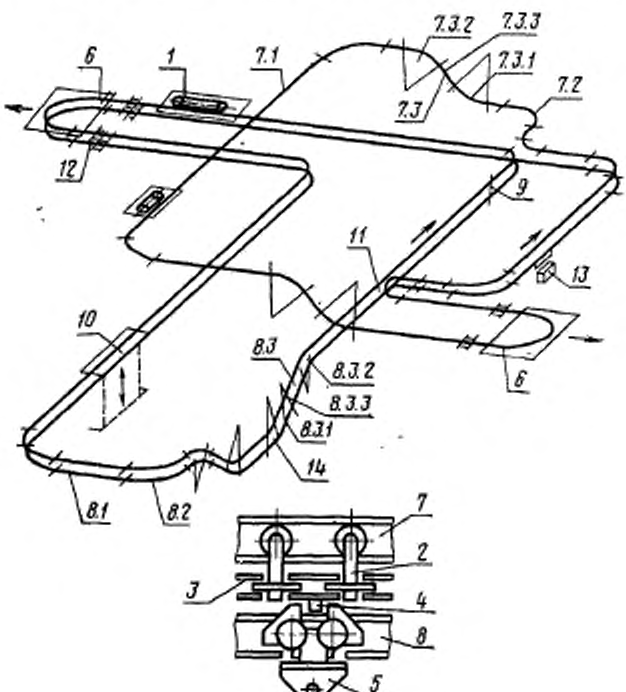

Черт. 3

Таблица 3

Позиция по черт. 3	Наименование части	Позиция по черт. 3	Наименование части
1	Привод	8	Грузовой путь
2	Каретка	8.1	Прямолинейный участок, горизонтальный
3	Тяговая цепь		
4	Толкатель	8.2	Горизонтальный поворот
5	Грузовая тележка	8.3	Вертикальный поворот
6	Натяжное устройство	8.3.1	Вертикальный поворот, нижняя часть
7	Тяговый путь		
7.1	Прямолинейный участок, горизонтальный	8.3.2	Вертикальный поворот, верхняя часть
7.2	Горизонтальный поворот	8.3.3	Вертикальный поворот, наклонная часть
7.3	Вертикальный поворот		
7.3.1	Вертикальный поворот, нижняя часть	9	Останов
		10	Опускная секция
7.3.2	Вертикальный поворот, верхняя часть	11	Стрелка
		12	Раздвижной стык
7.3.3	Вертикальный поворот, наклонная часть	13	Подвеска для груза
		14	Ловитель

Редактор *Р. Г. Говердовская*
Технический редактор *В. Н. Прусакова*
Корректор *В. В. Варенцова*

gost.e-ecolog.ru

Подп. в печ. 07.04.88 0,5 усл. п. л. 0,5 усл. кр.-отт. 0,24 уч.-изд. л.
Тир. 4 000 Цена 3 коп.

Ордена «Знак Почета» Издательство стандартов, 123840, Москва, ГСП, Новопресненский пер., 3
Тип. «Московский печатник», Москва, Лялин пер., 6. Зак. 2019