УДК 621.643.4.002:006.354 Группа Г18

ГОСУДАРСТВЕННЫЙ СТАНДАРТ СОЮЗА ССР

# Сборочные единицы и детали трубопроводов КОЛЕНА ДВОЙНЫЕ С ФЛАНЦАМИ НА $P_y$ св. 10 до 100 МПа (св. 100 до 1000 кгс/см²) Конструкция и размеры

ГОСТ 22798—83

Assembly units and pipeline parts. Flanged double bends for $P_{nom}$ 9,81—98,1 MPa (100—1000 kgf/cm²). Construction and dimensions

Взамен ГОСТ 22798—77

ОКП 36 4700

Постановлением Государственного комитета СССР по стандартам от 25 ноября 1983 г. № 5518 срок введения установлен

с 01.01.85

1. Настоящий стандарт распространяется на двойные колена с резьбовыми фланцами для трубопроводов с линзовым уплотнением, применяемых на предприятиях отраслей нефтехимической промышленности и для производства минеральных удобрений, на $P_y$ св. 10 до 100 МПа (св. 100 до 1000 кгс/см²) и $D_y$ от 6 до 125 мм при температуре среды от минус 50 до плюс 510 °С.

2. Конструкция и размеры колен должны соответствовать указанным на черт. 1, 2 и в таблице.

3. Присоединительные резьбовые концы — по ГОСТ 9400—81.

4. Технические требования — по ГОСТ 22790—89.

Издание официальное

Настоящий стандарт не может быть полностью или частично воспроизведен, тиражирован и распространен без разрешения Госстандарта СССР



gost.e-ecolog.ru

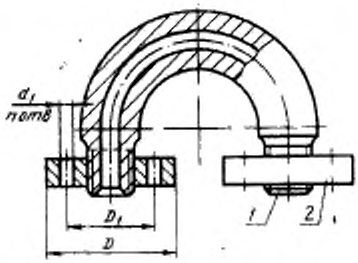


*1* — колено двойное; *2* — фланец по ГОСТ 9399—81

Черт. 1

**Поз. *1*. Колено двойное**

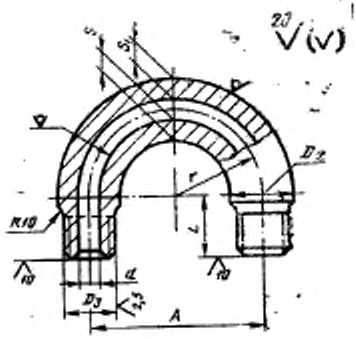


Черт. 2

Размеры в мм

| Условный проход $D_y$ | Исполнение детали | $D$ | $D_1$ | $d$ | $d_1$ | $n$ | $D_2$ | $D_3$ | $L$ | $A$ | $r$ | $s$ | $s_1$ | Масса, кг, не более |
|---|---|---|---|---|---|---|---|---|---|---|---|---|---|---|
| | | | | | | | | | | | | Не менее | | |
| 6 | 2 | 70 | 42 | 6 | 16 | 3 | 18 | M14×1,5 | 40 | 90 | 45 | 4,5 | 4,5 | 1,1 |
| | 4 | | | | | | 20 | | | | | 6,5 | 7,0 | 1,2 |
| 10 | 2 | 95 | 60 | 10 | 18 | | 28 | M24×2 | 45 | 125 | 62,5 | 7,0 | | 3,1 |
| | 4 | | | | | | 32 | | | | | 8,5 | 8,5 | 2,4 |
| 15 | 2 | 105 | 68 | 15 | | | 36 | M33×2 | 50 | 140 | 70 | 9,0 | 9,0 | 4,3 |
| | 4 | | | | | | 40 | | | | | 11,0 | 9,5 | 4,8 |
| 25 | 3 | 115 | 80 | 25 | | 4 | 50 | M42×2 | 55 | 160 | 80 | 11,0 | 10,0 | 7,1 |
| | 4 | 135 | 95 | | 22 | | 60 | M48×2 | 65 | 180 | 90 | 16,0 | 14,0 | 12,4 |
| 32 | 2 | 165 | 115 | 32 | 24 | 6 | 65 | M56×3 | 80 | 220 | 110 | 11,0 | 10,0 | 11,4 |
| | 3 | | | | | | | | | | | 14,0 | 13,0 | 18,6 |
| | 4 | | | | | | 75 | M64×3 | | | | 19,0 | 17,0 | 21,9 |
| 40 | 2 | | | 40 | | | 70 | | | | | 13,0 | 12,0 | 18,5 |
| | 3 | | | | | | 75 | | | | | 16,0 | 15,0 | 20,5 |
| | 4 | 200 | 145 | | 29 | | 100 | M80×3 | 85 | 250 | 125,0 | 25 | 22 | 41,6 |
| 50 | 2 | | | 55 | | | | | | | | 17 | 15 | 36,7 |
| | 4 | 225 | 170 | 60 | 33 | | 115 | M100×3 | 100 | 300 | 150,0 | 28 | 24 | 61,6 |
| 65 | 2 | | | 70 | | | | | | | | 19 | 17 | 53,8 |

*Продолжение*

Размеры в мм

| Условный проход $D_y$ | Исполнение детали | $D$ | $D_1$ | $d$ | $d_1$ | $n$ | $D_2$ | $D_3$ | $L$ | $A$ | $r$ | $s$ (не менее) | $s_1$ (не менее) | Масса, колен с фланцами, кг, не более |
|---|---|---|---|---|---|---|---|---|---|---|---|---|---|---|
| 65 | 3 | 245 | 185 | 70 | 33 | 6 | 125 | М110×3 | 135 | 330 | 165,0 | 25 | 21 | 78,2 |
| | 4 | 260 | 195 | | 36 | | 140 | М125×4 | | | | 34 | 28 | 99,1 |
| 80 | 1 | 245 | 185 | 85 | 33 | | 125 | М110×3 | | | | 16 | 16 | 66,9 |
| | 2 | 260 | 195 | 90 | 36 | | 140 | М125×4 | | | | 24 | 21 | 93,7 |
| | 3 | 290 | 220 | | 39 | | 150 | М135×4 | 165 | 370 | 185,0 | 30 | 26 | 123,7 |
| | 4 | 300 | 235 | 85 | | 8 | 170 | М155×4 | | | | 43 | 34 | 164,7 |
| 100 | 1 | 260 | 195 | 100 | 36 | 6 | 140 | М125×4 | 135 | 330 | 165 | 18 | 17 | 74,4 |
| | 2 | 290 | 220 | | 39 | | 160 | М135×4 | 165 | 370 | 185 | 26 | 23 | 128,4 |
| | 3 | 300 | 235 | | | 8 | 170 | М155×4 | | | | 34 | 28 | 149,1 |
| | 4 | 330 | 255 | | 42 | | 190 | М175×6 | 200 | 400 | 200 | 48 | 37 | 224,6 |
| 125 | 1 | 300 | 235 | 120 | 39 | | 170 | М155×4 | 165 | 370 | 185 | 20 | 18 | 124,4 |
| | 2 | 330 | 255 | | 42 | | 190 | М175×6 | 200 | 400 | 200 | 31 | 25 | 196,7 |
| | 3 | 400 | 305 | | 48 | | 205 | М190×6 | 250 | 640 | 320 | 37 | 33 | 356,5 |
| | 4 | | 315 | | | | 240 | М125×6 | | 680 | 340 | 63 | 50 | 509,1 |

Примечания:
1. Размеры $s$ и $s_1$ относятся к сечению, расположенному под углом 90° к торцам колена.
2. Резьбу М135×4 при проектировании новых трубопроводов не применять.

Пример условного обозначения двойного колена с фланцами исполнения 4, $D_y$ 65 мм, на условное давление $P_y$ 100 МПа согласно табл. 1 ГОСТ 22790—89, из стали марки 20Х3МВФ:

*Колено двойное 4—65—100—20Х3МВФ—ГОСТ 22798—83*

gost.e-ecolog.ru