УДК 621.983.5.073.06:006.354 Группа Г22

ГОСУДАРСТВЕННЫЙ СТАНДАРТ СОЮЗА ССР

Штампы для листовой штамповки

БЛОКИ ШТАМПОВ С ДИАГОНАЛЬНЫМ РАСПОЛОЖЕНИЕМ НАПРАВЛЯЮЩИХ УЗЛОВ СКОЛЬЖЕНИЯ

Конструкция и размеры

Sheet stamping dies.
Die sets with diagonally positioned guide sliding assemblies.
Design and dimensions

ГОСТ 13124—83

(СТ СЭВ 3325—81)

Взамен
ГОСТ 13124—75

ОКП 39 6330

Постановлением Государственного комитета СССР по стандартам от 22 сентября 1983 г. № 4492 срок введения установлен с 01.07.84

Несоблюдение стандарта преследуется по закону

1. Настоящий стандарт распространяется на блоки штампов с диагональным расположением направляющих узлов скольжения с плитами из чугунного и стального литья.

Стандарт соответствует СТ СЭВ 3325—81 в части исполнения блоков А, В, С.

2. Блоки штампов с диагональным расположением направляющих узлов скольжения должны изготовляться пяти исполнений:

1 — с плитами из чугунного и стального литья;

2 — с плитами уменьшенной толщины из чугунного и стального литья;

3 — с плитами из чугунного литья с приливами;

4 — с плитами из чугунного и стального литья со встречным расположением колонок и втулок;

5 — с плитами уменьшенной толщины из чугунного и стального литья со встречным расположением колонок и втулок.

3. Конструкция и размеры блоков должны соответствовать:

исполнения 1 — указанным на черт. 1 и в табл. 1 и 3;

исполнения 2 — указанным на черт. 1 и в табл. 2 и 4;

исполнения 3 — указанным на черт. 2 и в табл. 1 и 5;

исполнения 4 — указанным на черт. 3 и в табл. 6 и 8;

исполнения 5 — указанным на черт. 3 и в табл. 7 и 9.

Издание официальное ★ Перепечатка воспрещена

Переиздание. Март 1986 г.

gost.e-ecolog.ru

Исполнения 1 и 2

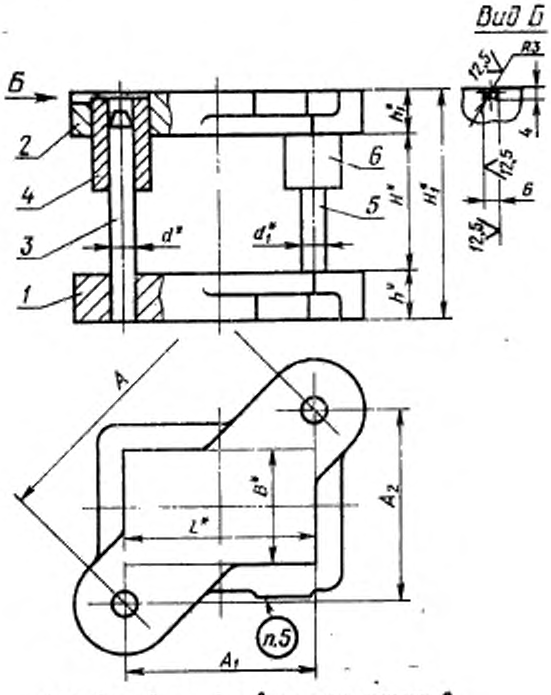

Для блоков при L равном или меньше B

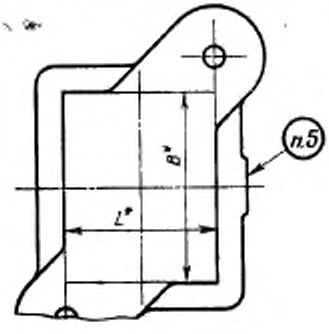

Черт. 1

* Размеры для справок.

Исполнение 1

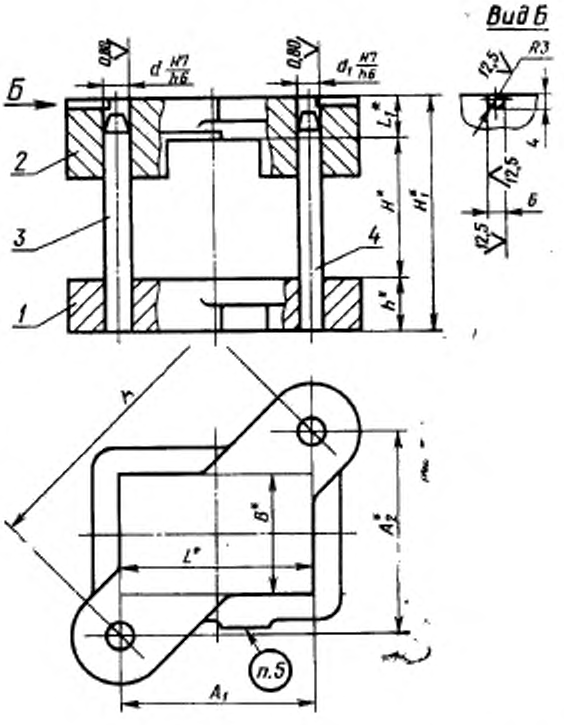

Для блоков при L равном или меньше B

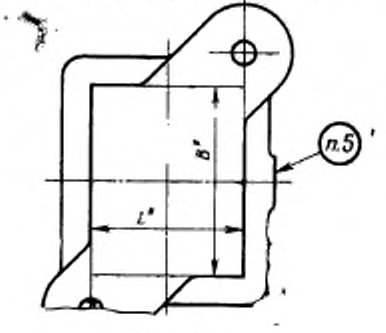

Черт. 2

* Размеры для справок.

Таблица 1

Размеры, мм

Обозначение блока		Применяемость		Размеры рабочей плоскости		d	d_1	Расстояние при нижнем положении верхней плиты				h	h_1	A	A_1	A_2	Масса, кг, не более
								H		H_1							
Исполнение 1	Исполнение 3	Исполнение 1	Исполнение 3	L	B			Наим.	Наиб.	Наим.	Наиб.						
1004-3211	1004-3621			63	50	16	14	50	60	107	117	32	25	120	63	102,1	5,11
1004-3212	1004-3622							60	70	117	127						5,14
1004-3213	1004-3623							70	80	127	137						5,17
1004-3214	1004-3624			80		20	18	55	65			40	32	150	80	126,9	9,84
1004-3215	1004-3625							65	75	137	147						9,89
1004-3216	1004-3626							75	85	147	157						9,93
1004-3217	1004-3627			100				60	75	136	151		36	160	100	124,9	10,92
1004-3218	1004-3628							75	90	151	166						11,01
1004-3219	1004-3629							90	105	166	181						11,06
1004-3221	1004-3631			80	63			60	75	136	151				80	138,6	10,92
1004-3222	1004-3632							75	90	151	166						11,01
1004-3223	1004-3633							90	105	166	181						11,06
1004-3224	1004-3634			100		25	22	70	85	151	166	45		170	100	137,5	15,89
1004-3225	1004-3635							85	100	166	181						15,96
1004-3226	1004-3636							100	115	181	196						16,06
1004-3227	1004-3637			125				70	85	151	166			190	125	143,1	17,55
1004-3228	1004-3638							85	100	166	181						17,62
1004-3229	1004-3639							100	115	181	196						17,76
1004-3231	1004-3641			160				70	85	151	166			220	160	151,0	20,42
1004-3232	1004-3642							85	100	166	181						20,49
1004-3233	1004-3643							100	115	181	196						20,63
1004-3234	1004-3644			80	80			70	85	151	166			170	80	150,0	16,16
1004-3235	1004-3645							85	100	166	181						16,23
1004-3236	1004-3646							100	115	181	196						16,37
1004-3237	1004-3647			100				70	85	151	166			190	100	161,6	18,14
1004-3238	1004-3648							85	100	166	181						18,21
1004-3239	1004-3649							100	115	181	196						18,35
1004-3241	1004-3651			125				80	95	161	176			200	125	156,1	19,62
1004-3242	1004-3652							95	110	176	191						19,69
1004-3243	1004-3653							110	125	191	206						19,83
1004-3244	1004-3654			160		32	28	80	95	175	190	50	45	240	160	178,9	31,74
1004-3245	1004-3655							95	110	190	205						31,96
1004-3246	1004-3656							110	125	205	220						32,07
1004-3247	1004-3657			200				80	95	175	190			260	200	166,1	33,82
1004-3248	1004-3658							95	110	190	205						34,04
1004-2249	1004-3659							110	125	205	220						34,15
1004-3251	1004-3661			80	100	25	22	70	85	151	166	45	36	190	80	172,3	17,67
1004-3252	1004-3662							85	100	166	181						17,74
1004-3253	1004-3663							100	115	181	196						17,88

Продолжение табл. 1

Размеры, мм

Обозначение блока		Применяемость		Размеры рабочей плоскости		d	d_1	Расстояние при нижнем положении верхней планки				h	h_1	A	A_1	A_2	Масса, кг, не более
								H		H_1							
Исполнение 1	Исполнение 3	Исполнение 1	Исполнение 3	L	B			Наим.	Наиб.	Наим.	Наиб.						
1004-3254	1004-3664			100	100	32	28	80	95	175	190	50	45	220	100	196,0	28,90
1004-3255	1004-3665							95	110	190	205						29,12
1004-3256	1004-3666							110	125	205	220						29,23
1004-3257	1004-3667			125				80	95	175	190				125	181,0	29,93
1004-3258	1004-3668							95	110	190	205						30,15
1004-3259	1004-3669							110	125	205	220						30,26
1004-3261	1004-3671			160				90	110	185	205			250	160	192,1	35,55
1004-3262	1004-3672							110	130	205	225						35,77
1004-3263	1004-3673							130	150	225	245						35,99
1004-3264	1004-3674			200				90	110	185	205			280	200	196,0	41,11
1004-3265	1004-3675							110	130	205	225						41,33
1004-3266	1004-3676							130	150	225	245						41,55
1004-3267	1004-3677			250				90	110	185	205			320	250	199,8	46,25
1004-3268	1004-3678							110	130	205	225						46,47
1004-3269	1004-3679							130	150	225	245						46,69
1004-3271	1004-3681			320				90	110	185	205			380	320	204,9	53,34
1004-3272	1004-3682							110	130	205	225						53,56
1004-3273	1004-3683							130	150	225	245						53,78
1004-3274	1004-3684			80	125	25	22	80	95	161	176	45	36	220	80	203,0	20,85
1004-3275	1004-3685							95	110	176	191						20,93
1004-3276	1004-3686							110	125	191	206						21,07
1004-3277	1004-3687			100		32	28	80	95	175	190	50	45	240	100	218,2	31,48
1004-3278	1004-3688							95	110	190	205						31,70
1004-3279	1004-3689							110	125	205	220						31,81
1004-3281	1004-3691			125				90	110	185	205			250	125	216,5	36,47
1004-3282	1004-3692							110	130	205	225						36,69
1004-3283	1004-3693							130	150	225	245						36,91
1004-3284	1004-3694			160				90	110	185	205			280	160	229,8	42,96
1004-3285	1004-3695							110	130	205	225						43,14
1004-3286	1004-3696							130	150	225	245						43,36
1004-3287	1004-3697			200				95	115	201	221	56	50	300	200	223,6	50,40
1004-3288	1004-3698							115	135	221	241						50,62
1004-3289	1004-3699							135	155	241	261						50,73
1004-3291	1004-3701			250				95	115	201	221			340	250	230,4	57,83
1004-3292	1004-3702							115	135	221	241						58,05
1004-3293	1004-3703							135	155	241	261						58,16
1004-3294	1004-3704			320				95	115	201	221			400	320	240,0	66,61

Продолжение табл. 1

Размеры, мм

Обозначение блока		Применяемость		Размеры рабочей плоскости		d	d_1	Расстояние при нижнем положении верхней плиты				h	h_1	A	A_1	A_2	Масса, кг, не более
								H		H_1							
Исполнение 1	Исполнение 3	Исполнение 1	Исполнение 3	L	B			Наим.	Наиб.	Наим.	Наиб.						
1004-3295	1004-3705			320	125	32	28	115	135	221	241	56	50	400	320	240,0	66,83
1004-3296	1004-3706							135	155	241	261						66,92
1004-3297	1004-3707			80	160			80	95	175	190	50	45	260	80	247,4	31,89
1004-3298	1004-3708							95	110	190	205						32,11
1004-3299	1004-3709							110	125	205	220						32,22
1004-3301	1004-3711			100				90	110	185	205			280	100	261,5	35,49
1004-3302	1004-3712							110	130	205	225						35,72
1004-3303	1004-3713							130	150	225	245						35,94
1004-3304	1004-3714			125				90	110	185	205				125	250,5	40,63
1004-3305	1004-3715							110	130	205	225						40,85
1004-3306	1004-3716							130	150	225	245						41,07
1004-3307	1004-3717			160				95	115	201	221	56	50	300	160	253,8	52,84
1004-3308	1004-3718							115	135	221	241						53,06
1004-3309	1004-3719							135	155	241	261						53,17
1004-3311	1004-3721			200				95	115	201	221			320	200	249,8	58,49
1004-3312	1004-3722							115	135	221	241						58,71
1004-3313	1004 3723							135	155	241	261						58,82
1004-3314	1004-3724			250		40	36	100	125	219	244	63	56	380	250	286,2	88,20
1004-3315	1004-3725							125	150	244	269						88,55
1004-3316	1004-3726							150	175	269	294						88,91
1004-3317	1004-3727			320				100	125	219	244			420	320	272,0	98,76
1004-3318	1004-3728							125	150	244	269						99,11
1004-3319	1004-3729							150	175	269	294						99,47
1004-3321	1004-3731			125	200	32	28	95	115	201	221	56	50	320	125	294,6	50,25
1004-3322	1004-3732							115	135	221	241						50,47
1004-3323	1004-3733							135	155	241	261						50,58
1004-3324	1004-3734			160				95	115	201	221			340	160	300,0	59,91
1004-3325	1004-3735							115	135	221	241						60,13
1004-3326	1004-3736							135	155	241	261						60,24
1004-3327	1004-3737			200		40	36	100	125	219	244	63	56	380	200	323,1	87,39
1004-3328	1004-3738							125	150	244	269						87,74
1004-3329	1004-3739							150	175	269	294						88,10
1004-3331	1004-3741			250				100	125	219	244			400	250	312,3	96,44
1004-3332	1004-3742							125	150	244	269						96,79
1004-3333	1004-3743							150	175	269	294						97,15
1004-3334	1004-3744			320				110	135	229	254			460	320	330,5	113,91
1004-3335	1004-3745							135	160	254	279						114,45
1004-3336	1004-3746							160	185	279	304						114,80

Продолжение табл. 1

Размеры, мм

Обозначение блока		Применяемость		Размеры рабочей плоскости		d	d_1	Расстояние при нижнем положении верхней плиты				h	h_1	A	A_1	A_2	Масса, кг, не более
								H		H_1							
Исполнение 1	Исполнение 3	Исполнение 1	Исполнение 3	L	B			Наим.	Наиб.	Наим.	Наиб.						
1004-3337	1004-3747			400	200	50	45	110	135	237	262	71	56	530	400	347,7	158,41
1004-3338	1004-3748							135	160	262	287						158,97
1004-3339	1004-3749							160	185	287	312						159,52
1004-3341	1004-3751			125	250	32	28	95	115	201	221	56	50	380	125	358,8	57,26
1004-3342	1004-3752							115	135	221	241						57,48
1004-3343	1004-3753							135	155	241	261						57,59
1004-3344	1004-3754			160		40	36	100	125	219	244	63	56	400	160	366,6	87,04
1004-3345	1004-3755							125	150	244	269						87,39
1004-3346	1004-3756							150	175	269	294						87,75
1004-3347	1004-3757			200				100	125	219	244			420	200	389,8	97,75
1004-3348	1004-3758							125	150	244	269						98,10
1004-3349	1004-3759							150	175	269	294						98,46
1004-3351	1004-3761			250		50	45	110	135	237	262	71		460	250	386,1	136,27
1004-3352	1004-3762							135	160	262	287						136,83
1004-3353	1004-3763							160	185	287	312						137,38
1004-3354	1004-3764			320				110	135	237	262			500	320	384,2	154,31
1004-3355	1004-3765							135	160	262	287						154,87
1004-3356	1004-3766							160	185	287	312						155,42
1004-3357	1004-3767			400				120	150	263	293	80	63	560	400	391,9	196,93
1004-3358	1004-3768							150	180	293	323						198,04
1004-3359	1004-3769							180	210	323	353						198,60
1004-3361	1004-3771			500				120	150	263	293			630	500	383,3	227,28
1004-3362	1004-3772							150	180	293	325						228,39
1004-3363	1004-3773							180	210	323	353						228,95
1004-3364	1004-3774			160	320	40	36	100	125	219	244	63	56	460	160	431,3	98,71
1004-3365	1004-3775							125	150	244	269						99,06
1004-3366	1004-3776							150	175	269	294						99,42
1004-3367	1004-3777			200				110	135	229	254			500	200	458,3	114,6
1004-3368	1004-3778							135	160	254	279						115,13
1004-3369	1004-3779							160	185	279	304						115,49
1004-3371	1004-3781			250		50	45	110	135	237	262	71		530	250	467,3	156,44
1004-3372	1004-3782							135	160	262	287						157,00
1004-3373	1004-3783							160	185	287	312						157,55
1004-3374	1004-3784			320				120	150	263	293	80	63	560	320	459,6	198,15
1004-3375	1004-3785							150	180	293	323						199,26
1004-3376	1004-3786							180	210	323	353						199,82
1004-3377	1004-3787			400		63	56	120	150	290	320	90	80	630	400	486,7	312,55
1004-3378	1004-3788							150	180	320	350						314,46
1004-3379	1004-3789							180	210	350	380						315,18

Продолжение табл. 1

Размеры, мм

Обозначение блока		Применяемость		Размеры рабочей плоскости		d	d_1	Расстояние при нижнем положении верхней плиты				h	h_1	A	A_1	A_2	Масса, кг, не более
								H		H_1							
Исполнение 1	Исполнение 3	Исполнение 1	Исполнение 3	L	B			Наим.	Наиб.	Наим.	Наиб.						
1004-3381	1004-3791			500	320	63	56	130	160	300	330	90	80	690	500	475,5	356,00
1004-3382	1004-3792							160	190	330	360						357,04
1004-3383	1004-3793							190	220	360	390						358,63
1004-3384	1004-3794			630				130	160	300	330			800	630	493,0	397,93
1004-3385	1004-3795							160	190	330	360						398,97
1004-3386	1004-3796							190	220	360	390						400,56
1004-3387	1004-3797			200	400	50	45	110	135	237	262	71	56	600	200	565,7	161,50
1004-3388	1004-3798							135	160	262	287						162,05
1004-3389	1004-3799							160	185	287	312						162,60
1004-3391	1004-3801			250				120	150	263	293	80	63		250	545,5	199,70
1004-3392	1004-3802							150	180	293	323						200,81
1004-3393	1004-3803							180	210	323	353						201,37
1004-3394	1004-3804			320		63	56	120	150	290	320	90	80	650	320	565,8	304,08
1004-3395	1004-3805							150	180	320	350						305,99
1004-3396	1004-3806							180	210	350	380						306,71
1004-3397	1004-3807			400				130	160	300	330			690	400	562,2	349,72
1004-3398	1004-3808							160	190	330	360						350,76
1004-3399	1004-3809							190	220	360	390						352,36
1004-3401	1004-3811			500				130	160	300	330			750	500	559,0	412,24
1004-3402	1004-3812							160	190	330	360						413,28
1004-3403	1004-3813							190	220	360	390						414,87
1004-3404	1004-3814			630				130	160	300	330			850	630	570,6	447,65
1004-3405	1004-3815							160	190	330	360						448,69
1004-3406	1004-3816							190	220	360	390						450,28
1004-3407	1004-3817			500	500			130	160	300	330				500	687,4	476,35
1004-3408	1004-3818							160	190	330	360						477,40
1004-3409	1004-3819							190	220	360	390						478,98
1004-3411	1004-3821			630		80	71	130	160	320	350	100	90	950	630	711,1	690,50
1004-3412	1004-3822							160	190	350	380						693,32
1004-3413	1004-3823							190	220	380	410						694,73
1004-3414	1004-3824			800				140	170	330	360			1030	800	695,4	823,43
1004-3415	1004-3825							170	200	360	390						826,25
1004-3416	1004-3826							200	230	390	420						827,66
1004-3417	1004-3827			630	630			140	170	330	360			1030	630	814,9	815,85
1004-3418	1004-3828							170	200	360	390						818,62
1004-3419	1004-3829							200	230	390	420						820,08
1004-3421	1004-3831			800				140	170	350	380	110	100	1150	800	826,1	1090,30
1004-3422	1004-3832							170	200	380	410						1093,11
1004-3423	1004-3833							200	230	410	440						1094,52

Пример условного обозначения блока 2-го класса точности размерами L=63 мм, $H_{наим}$=50 мм, B=50 мм, исполнения 1, с плитами из чугуна:

Блок 1004-3211—12 ГОСТ 13124—83

То же, блока 3-го класса точности:

Блок 1004-3211—13 ГОСТ 13124—83

То же, блока 2-го класса точности, с плитами из стали:

Блок 1004-3211—22 ГОСТ 13124—83

То же, блока 3-го класса точности:

Блок 1004-3211—23 ГОСТ 13124—83

То же, блока 2-го класса точности, с плитами из чугуна исполнения 3:

Блок 1004-3621—12 ГОСТ 13124—83

То же, блока 3-го класса точности:

Блок 1004-3621—13 ГОСТ 13124—83

Таблица 2

Размеры, мм

Обозначение блока исполнения 2	Применяемость	Размеры рабочей плоскости		d	d_1	Расстояние при нижнем положении верхней плиты				h	h_1	A	A_1	A_2	Масса, кг, не более
						H		H_1							
		L	B			Наим.	Наиб.	Наим.	Наиб.						
1004-3431		100	50	20	18	60	75	117	132	32	25	160	100	124,9	7,01
1004-3432						75	90	132	147						7,05
1004-3433						90	105	147	162						7,10
1004-3434		80	63			60	75	117	132			140	80	114,9	6,88
1004-3435						75	90	132	147						6,92
1004-3436						90	105	147	162						6,97
1004-3437						60	75	117	132			150		138,6	7,61
1004-3438						75	90	132	147						7,65
1004-3439						90	105	147	162						7,70
1004-3441		100		25	22	70	85	134	149	35	28	170	100	137,5	11,54
1004-3442						85	100	149	164						11,60
1004-3443						100	115	164	179						11,74
1004-3444		125				70	85	134	149			190	125	143,1	12,76
1004-3445						85	100	149	164						12,82
1004-3446						100	115	164	179						12,96
1004-3447		160				70	85	134	149			220	160	151,0	14,75
1004-3448						85	100	149	164						14,81
1004-3449						100	115	164	179						14,95
1004-3451		80	80			70	85	134	149			170	80	150,0	11,65
1004-3452						85	100	149	164						11,71
1004-3453						100	115	164	179						11,85
1004-3454		100				70	85	134	149			190	100	161,6	13,11
1004-3455						85	100	149	164						13,17
1004-3456						100	115	164	179						13,31
1004-3457		125				80	95	152	167	40	32		125	143,1	16,09
1004-3458						95	110	167	182						16,40
1004-3459						100	125	182	197						16,61

Продолжение табл. 2

Размеры, мм

Обозначение блока исполнения 2	Применяемость	Размеры рабочей плоскости L	Размеры рабочей плоскости B	d	d_1	Расстояние при нижнем положении верхней плиты H Наим.	H Наиб.	H_1 Наим.	H_1 Наиб.	h	h_1	A	A_1	A_2	Масса, кг, не более
1004-3461		125	80	25	22	80	95	152	167	40	32	200	125	156,1	16,68
1004-3462						95	110	167	182						16,74
1004-3463						110	125	182	197						16,92
1004-3464		160		32	28	80	95	152	167			240	160	178,9	23,56
1004-3465						95	110	167	182						23,67
1004-3466						110	125	182	197						23,89
1004-3467		200				80	95	152	167			260	200	166,1	25,35
1004-3468						95	110	167	182						25,46
1004-3469						110	125	182	197						25,68
1004-3471		80	100	25	22	70	85	134	149	36	28	190	80	172,3	12,83
1004-3472						85	100	149	164						12,89
1004-3473						100	115	164	179						13,03
1004-3474		100		32	28	80	95	152	167	40	32	220	100	196,0	21,40
1004-3475						95	110	167	182						21,62
1004-3476						110	125	182	197						22,09
1004-3477		125				80	95	152	167				125	181,0	22,20
1004-3478						95	110	167	182						22,42
1004-3479						110	125	182	197						29,70
1004-3481		160				90	110	171	191	45	36	250	160	192,1	29,71
1004-3482						110	130	191	211						29,93
1004-3483						130	150	211	231						30,15
1004-3484		200				90	110	171	191			280	200	196,0	34,36
1004-3485						110	130	191	211						34,59
1004-3486						130	150	211	231						34,91
1004-3487		250				90	110	171	191			320	250	199,8	38,86
1004-3488						110	130	191	211						39,09
1004-3489						130	150	211	231						39,46
1004-3491		320				90	110	171	191			380	320	204,9	44,93
1004-3492						110	130	191	211						45,15
1004-3493						130	150	211	231						45,38
1004-3494		80	125	25	22	80	95	152	167	40	32	220	80	205,0	16,88
1004-3495						95	110	167	182						16,94
1004-3496						110	125	182	197						17,12
1004-3497		100		32	28	80	95	152	167			240	100	218,2	23,44
1004-3498						95	110	167	182						23,55
1004-3499						110	125	182	197						23,77

Продолжение табл. 2

Размеры, мм

Обозначение блока исполнения 2	Применяемость	Размеры рабочей плоскости		d	d_1	Расстояние при нижнем положении верхней плиты				h	h_1	A	A_1	A_2	Масса, кг, не более
						H		H_1							
		L	B			Наим.	Наиб.	Наим.	Наиб.						
1004-3501		125	125	32	28	90	110	171	191	45	36	250	125	216,5	29,99
1004-3502						110	130	191	211						30,21
1004-3503						130	150	211	231						30,44
1004-3504		160				90	110	171	191				160	192,1	31,21
1004-3505						110	130	191	211						31,43
1004-3506						130	150	211	231						31,65
1004-3507						90	110	171	191			280		229,8	33,53
1004-3508						110	130	191	211						33,75
1004-3509						130	150	211	231						33,97
1004-3511		200				95	115	185	205	50	40		200	196,0	38,72
1004-3512						115	135	205	225						38,94
1004-3513						135	155	225	245						39,16
1004-3514						95	115	185	205			300		223,6	41,02
1004-3515						115	135	205	225						41,24
1004-3516						135	155	225	245						41,46
1004-3517		250				95	115	185	205			340	250	230,4	47,00
1004-3518						115	135	205	225						47,22
1004-3519						135	155	225	245						47,44
1004-3521		320				95	115	185	205			400	320	240,0	55,86
1004-3522						115	135	205	225						56,08
1004-3523						135	155	225	245						56,30
1004-3524		80	160			80	95	152	167	40	32	260	80	247,4	23,94
1004-3525						95	110	167	182						24,05
1004-3526						110	125	182	197						24,27
1004-3527		100				90	110	171	191	45	36	280	100	261,5	30,29
1004-3528						110	130	191	211						30,41
1004-3529						130	150	211	231						30,74
1004-3531		125				90	110	171	191				125	250,5	33,68
1004-3532						110	130	191	211						33,90
1004-3533						130	150	211	231						34,13
1004-3534		160				95	115	185	205	50	40	300	160	253,8	42,63
1004-3535						115	135	205	225						42,85
1004-3536						135	155	225	245						43,08
1004-3537		200				95	115	185	205			305	200	230,3	46,85
1004-3538						115	135	205	225						47,07
1004-3539						135	155	225	245						47,29
1004-3541						95	115	185	205			320		249,8	48,26
1004-3542						115	135	205	225						48,48
1004-3543						135	155	225	245						48,70

Продолжение табл. 2

Размеры, мм

Обозначение блока исполнения 2	Применяемость	Размеры рабочей плоскости		d	d_1	Расстояние при нижнем положении верхней плиты				h	h_1	A	A_1	A_2	Масса, кг, не более
						H		H_1							
		L	B			Наим.	Наиб.	Наим.	Наиб.						
1004-3544		250	160	40	36	100	125	201	226	56	45	380	250	286,2	73,69
1004-3545						125	150	226	251						74,04
1004-3546						150	175	251	276						74,58
1004-3547		320				100	125	201	226			420	320	272,0	83,01
1004-3548						125	150	226	251						83,36
1004-3549						150	175	251	276						83,90
1004-3551		125	200	32	28	95	115	185	205	50	40	320	125	294,6	40,34
1004-3552						115	135	205	225						40,56
1004-3553						135	155	225	245						40,78
1004-3554		160				95	115	185	205			340	160	300,0	48,81
1004-3555						115	135	205	225						49,03
1004-3556						135	155	225	245						49,25
1004-3557		200		40	36	100	125	201	226	56	45	380	200	323,1	72,89
1004-3558						125	150	226	251						73,24
1004-3559						150	175	251	276						73,78
1004-3561		250				100	125	201	226			400	250	312,3	80,81
1004-3562						125	150	226	251						81,16
1004-3563						150	175	251	276						82,49
1004-3564		320				110	135	223	248	63	50	460	320	330,5	105,15
1004-3565						135	160	248	273						105,32
1004-3566						160	185	273	298						106,04
1004-3567		400		50	45	110	135	223	248			530	400	347,7	138,64
1004-3568						135	160	248	273						139,20
1004-3569						160	185	273	298						139,76
1004-3571		125	250	32	28	95	115	185	205	50	40	380	125	358,8	46,91
1004-3572						115	135	205	225						47,13
1004-3573						135	155	225	245						47,36
1004-3574		160		40	36	100	125	201	226	56	45	400	160	366,6	72,64
1004-3575						125	150	226	251						72,99
1004-3576						150	175	251	276						73,53
1004-3577		200				100	125	201	226			420	200	369,3	82,04
1004-3578						125	150	226	251						82,39
1004-3579						150	175	251	276						82,93
1004-3581		250		50	45	110	135	223	248	63	50	460	250	386,1	118,16
1004-3582						135	160	248	273						118,44
1004-3583						160	185	273	298						119,56

Продолжение табл. 2

Размеры, мм

Обозначение блока исполнения 2	Применяемость	Размеры рабочей плоскости		d	d_1	Расстояние при нижнем положении верхней плиты				h	h_1	A	A_1	A_2	Масса, кг, не более
						H		H_1							
		L	B			Наим.	Наиб.	Наим.	Наиб.						
1004-3584		320	250	50	45	110	135	223	248	63	50	500	320	384,2	134,45
1004-3585						135	160	248	273						134,73
1004-3586						160	185	273	298						135,85
1004-3587		400				120	150	247	277	71	56	560	400	391,9	173,76
1004-3588						150	180	277	307						174,88
1004-3589						180	210	307	337						175,44
1004-3591		160	320	40	36	100	125	201	226	56	45	460	160	431,3	79,91
1004-3592						125	150	226	251						80,27
1004-3593						150	175	251	276						80,80
1004-3594		200				110	135	223	248	63	50	500	200	458,3	102,07
1004-3595						135	160	248	273						102,24
1004-3596						160	185	273	298						102,96
1004-3597		250		50	45	110	135	223	248			530	250	467,3	136,24
1004-3598						135	160	248	273						136,52
1004-3599						160	185	273	298						137,64
1004-3601		320				120	150	247	277	71	56	560	320	459,6	174,36
1004-3602						150	180	277	307						175,48
1004-3603						180	210	307	337						176,04
1004-3604		200	400			110	135	223	248	63	50	600	200	565,7	144,81
1004-3605						135	160	248	273						145,09
1004-3606						160	185	273	298						146,20
1004-3607		250				120	150	247	277	71	56		250	545,5	175,99
1004-3608						150	180	277	307						177,11
1004-3609						180	210	307	337						177,67

Пример условного обозначения блока 2-го класса точности размерами L=100 мм, B=50 мм, $H_{наим}$=60 мм, исполнения 2, с плитами из чугуна:

Блок 1004-3431—12 ГОСТ 13124—83

То же, блока 3-го класса точности:

Блок 1004-3431—13 ГОСТ 13124—83

То же, блока 2-го класса точности, с плитами из стали:

Блок 1004-3431—22 ГОСТ 13124—83

То же, блока 3-го класса точности:

Блок 1004-3431—23 ГОСТ 13124—83

Таблица 3

Обозначение блока исполнения 1	Поз. 1 Плита нижняя Кол. 1		Поз. 2 Плита верхняя Кол. 1		Поз. 3 Колонка по ГОСТ 13118—82 Кол. 1	Поз. 4 Втулка по ГОСТ 13120—83 Кол. 1	Поз. 5 Колонка по ГОСТ 13118—83 Кол. 1	Поз. 6 Втулка по ГОСТ 13120—83 Кол. 1
	Обозначение плиты	Обозначение заготовки по ГОСТ 13110—83	Обозначение плиты	Обозначение заготовки по ГОСТ 13111—83	Обозначения			
1004-3211	1004-3211/001	1022-4001	1004-3211/002	1022-4161	1030-5969	1032-2485	1030-5959	1032-2468
1004-3212					1030-5971	1032-2488	1030-5961	1032-2472
1004-3213					1030-5972		1030-5962	
1004-3214	1004-3214/001	1022-4002	1004-3214/002	1022-4162	1030-5992	1032-2527	1030-5981	1032-2505
1004-3215					1030-5993		1030-5982	
1004-3216					1030-5994		1030-5983	
1004-3217	1004-3217/001	1022-4004	1004-3217/002	1022-4164	1030-5992	1032-2528	1030-5981	1032-2507
1004-3218					1030-5994		1030-5983	
1004-3219					1030-5995		1030-5984	
1004-3221	1004-3221/001	1022-4007	1004-3221/002	1022-4167	1030-5992		1030-5981	
1004-3222					1030-5994		1030-5983	
1004-3223					1030-5995		1030-5984	
1004-3224	1004-3224/001	1022-4009	1004-3224/002	1022-4169	1030-6017	1032-2576	1030-6003	1032-2552
1004-3225					1030-6018		1030-6004	
1004-3226					1030-6021		1030-6006	
1004-3227	1004-3227/001	1022-4012	1004-3227/002	1022-4172	1030-6017		1030-6003	
1004-3228					1030-6018		1030-6004	
1004-3229					1030-6021		1030-6006	
1004-3231	1004-3231/001	1022-4014	1004-3231/002	1022-4174	1030-6017		1030-6003	
1004-3232					1030-6018		1030-6004	
1004-3233					1030-6021		1030-6006	
1004-3234	1004-3234/001	1022-4016	1004-3234/002	1022-4176	1030-6017		1030-6003	
1004-3235					1030-6018		1030-6004	
1004-3236					1030-6021		1030-6006	
1004-3237	1004-3237/001	1022-4018	1004-3237/002	1022-4178	1030-6017		1030-6003	
1004-3238					1030-6018		1030-6004	
1004-3239					1030-6021		1030-6006	
1004-3241	1004-3241/001	1022-4022	1004-3241/002	1022-4182	1030-6018		1030-6004	
1004-3242					1030-6019		1030-6005	
1004-3243					1030-6022		1030-6007	
1004-3244	1004-3244/001	1022-4024	1004-3244/002	1022-4184	1030-6045	1032-2643	1030-6032	1032-2608
1004-3245					1030-6047		1030-6034	
1004-3246					1030-6048		1030-6035	
1004-3247	1004-3247/001	1022-4026	1004-3247/002	1022-4186	1030-6045		1030-6032	
1004-3248					1030-6047		1030-6034	
1004-3249					1030-6048		1030-6035	

Продолжение табл. 3

Обозначение блока исполнения 1	Поз. 1 Плита нижняя Кол. 1		Поз. 2 Плита верхняя Кол. 1		Поз. 3 Колонка по ГОСТ 13118—83	Поз. 4 Втулка по ГОСТ 13120—83	Поз. 5 Колонка по ГОСТ 13118—83	Поз. 6 Втулка по ГОСТ 13120—83
	Обозначение плиты	Обозначение заготовки по ГОСТ 13110—83	Обозначение плиты	Обозначение заготовки по ГОСТ 13111—83	Кол. 1	Кол. 1	Кол. 1	Кол. 1
					Обозначения			
1004-3251	1004-3251/001	1022-4028	1004-3251/002	1022-4188	1030-6017	1032-2576	1030-6003	1032-2552
1004-3252					1030-6018		1030-6004	
1004-3253					1030-6021		1030-6006	
1004-3254	1004-3254/001	1022-4031	1004-3254/002	1022-4191	1030-6045	1032-2643	1030-6032	1032-2608
1004-3255					1030-6047		1030-6034	
1004-3256					1030-6048		1030-6035	
1004-3257	1004-3257/001	1022-4033	1004-3257/002	1022-4193	1030-6045		1030-6032	
1004-3258					1030-6047		1030-6034	
1004-3259					1030-6048		1030-6035	
1004-3261	1004-3261/001	1022-4035	1004-3261/002	1022-4195	1030-6046		1030-6033	
1004-3262					1030-6048		1030-6035	
1004-3263					1030-6051		1030-6037	
1004-3264	1004-3264/001	1022-4037	1004-3264/002	1022-4197	1030-6046		1030-6033	
1004-3265					1030-6048		1030-6035	
1004-3266					1030-6051		1030-6037	
1004-3267	1004-3267/001	1022-4039	1004-3267/002	1022-4199	1030-6046		1030-6033	
1004-3268					1030-6048		1030-6035	
1004-3269					1030-6051		1030-6037	
1004-3271	1004-3271/001	1022-4042	1004-3271/002	1022-4202	1030-6046		1030-6033	
1004-3272					1030-6048		1030-6035	
1004-3273					1030-6051		1030-6037	
1004-3274	1004-3274/001	1022-4044	1004-3274/002	1022-4204	1030-6018	1032-2576	1030-6004	1032-2552
1004-3275					1030-6019		1030-6005	
1004-3276					1030-6022		1030-6007	
1004-3277	1004-3277/001	1022-4046	1004-3277/002	1022-4206	1030-6045	1032-2643	1030-6032	1032-2608
1004-3278					1030-6047		1030-6034	
1004-3279					1030-6048		1030-6035	
1004-3281	1004-3281/001	1022-4048	1004-3281/002	1022-4208	1030-6046		1030-6033	
1004-3282					1030-6048		1030-6035	
1004-3283					1030-6051		1030-6037	
1004-3284	1004-3284/001	1022-4052	1004-3284/002	1022-4212	1030-6046		1030-6033	
1004-3285					1030-6048		1030-6035	
1004-3286					1030-6051		1030-6037	
1004-3287	1004-3287/001	1022-4055	1004-3287/002	1022-4215	1030-6048	1032-2644	1030-6035	1032-2609
1004-3288					1030-6051		1030-6037	
1004-3289					1030-6052		1030-6038	
1004-3291	1004-3291/001	1022-4057	1004-3291/002	1022-4217	1030-6048		1030-6035	
1004-3292					1030-6051		1030-6037	
1004-3293					1030-6052		1030-6038	

Продолжение табл. 3

Обозначение блока исполнения 1	Поз. 1 Плита нижняя Кол. 1		Поз. 2 Плита верхняя Кол. 1		Поз. 3 Колонка по ГОСТ 13118—83	Поз. 4 Втулка по ГОСТ 13120—83	Поз. 5 Колонка по ГОСТ 13118—83	Поз. 6 Втулка по ГОСТ 13120—83
	Обозначение плиты	Обозначение заготовки по ГОСТ 13110—83	Обозначение плиты	Обозначение заготовки по ГОСТ 13111—83	Кол. 1	Кол. 1	Кол. 1	Кол. 1
					Обозначение			
1004-3294	1004-3294/001	1022-4059	1004-3294/002	1022-4219	1030-6048	1032-2644	1030-6035	1032-2609
1004-3295					1030-6051		1030-6037	
1004-3296					1030-6052		1030-6038	
1004-3297	1004-3297/001	1022-4062	1004-3297/002	1022-4222	1030-6045	1032-2643	1030-6032	1032-2608
1004-3298					1030-6047		1030-6034	
1004-3299					1030-6048		1030-6035	
1004-3301	1004-3301/001	1022-4064	1004-3301/002	1022-4224	1030-6046		1030-6033	
1004-3302					1030-6048		1030-6035	
1004-3303					1030-6051		1030-6037	
1004-3304	1004-3304/001	1022-4066	1004-3304/002	1022-4226	1030-6046		1030-6033	
1004-3305					1030-6048		1030-6035	
1004-3306					1030-6051		1030-6037	
1004-3307	1004-3307/001	1022-4068	1004-3307/002	1022-4228	1030-6048	1032-2644	1030-6035	1032-2609
1004-3308					1030-6051		1030-6037	
1004-3309					1030-6052		1030-6038	
1004-3311	1004-3311/001	1022-4072	1004-3311/002	1022-4232	1030-6048		1030-6035	
1004-3312					1030-6051		1030-6037	
1004-3313					1030-6052		1030-6038	
1004-3314	1004-3314/001	1022-4074	1004-3314/002	1022-4234	1030-6074	1032-2696	1030-6061	1032-2669
1004-3315					1030-6076		1030-6063	
1004-3316					1030-6077		1030-6064	
1004-3317	1004-3317/001	1022-4076	1004-3317/002	1022-4236	1030-6074		1030-6061	
1004-3318					1030-6076		1030-6063	
1004-3319					1030-6077		1030-6064	
1004-3321	1004-3321/001	1022-4078	1004-3321/002	1022-4238	1030-6048	1032-2644	1030-6035	1032-2609
1004-3322					1030-6051		1030-6037	
1004-3323					1030-6052		1030-6038	
1004-3324	1004-3324/001	1022-4081	1004-3324/002	1022-4241	1030-6048		1030-6035	
1004-3325					1030-6051		1030-6037	
1004-3326					1030-6052		1030-6038	
1004-3327	1004-3327/001	1022-4083	1004-3327/002	1022-4243	1030-6074	1032-2696	1030-6061	1032-2669
1004-3328					1030-6076		1030-6063	
1004-3329					1030-6077		1030-6064	
1004-3331	1004-3331/001	1022-4085	1004-3331/002	1022-4245	1030-6074		1030-6061	
1004-3332					1030-6076		1030-6063	
1004-3333					1030-6077		1030-6064	

Продолжение табл. 3

Обозначение блока исполнения 1	Поз. 1 Плита нижняя Кол. 1		Поз. 2 Плита верхняя Кол. 1		Поз. 3 Колонна по ГОСТ 13118—83	Поз. 4 Втулка по ГОСТ 13120—83	Поз. 5 Колонна по ГОСТ 13118—83	Поз. 6 Втулка по ГОСТ 13120—83
	Обозначение плиты	Обозначение заготовки по ГОСТ 13110—83	Обозначение плиты	Обозначение заготовки по ГОСТ 13111—83	Кол. 1	Кол. 1	Кол. 1	Кол. 1
					Обозначение			
1004-3334	1004-3334/001	1022-4087	1004-3334/002	1022-4247	1030-6075	1032-2701	1030-6062	1032-2674
1004-3335					1030-6077		1030-6064	
1004-3336					1030-6078		1030-6065	
1004-3337	1004-3337/001	1022-4089	1004-3337/002	1022-4249	1030-6105	1032-2755	1030-6089	1032-2724
1004-3338					1030-6106		1030-6091	
1004-3339					1030-6107		1030-6092	
1004-3341	1004-3341/001	1022-4092	1004-3341/002	1022-4252	1030-6048	1032-2644	1030-6035	1032-2609
1004-3342					1030-6051		1030-6037	
1004-3343					1030-6052		1030-6038	
1004-3344	1004-3344/001	1022-4094	1004-3344/002	1022-4254	1030-6074	1032-2696	1030-6061	1032-2669
1004-3345					1030-6076		1030-6063	
1004-3346					1030-6077		1030-6064	
1004-3347	1004-3347/001	1022-4096	1004-3347/002	1022-4256	1030-6074		1030-6061	
1004-3348					1030-6076		1030-6063	
1004-3349					1030-6077		1030-6064	
1004-3351	1004-3351/001	1022-4098	1004-3351/002	1022-4258	1030-6105	1032-2755	1030-6089	1032-2724
1004-3352					1030-6106		1030-6091	
1004-3353					1030-6107		1030-6092	
1004-3354	1004-3354/001	1022-4101	1004-3354/002	1022-4261	1030-6105		1030-6089	
1004-3355					1030-6106		1030-6091	
1004-3356					1030-6107		1030-6092	
1004-3357	1004-3357/001	1022-4103	1004-3357/002	1022-4263	1030-6106	1032-2761	1030-6091	1032-2729
1004-3358					1030-6108		1030-6093	
1004-3359					1030-6109		1030-6094	
1004-3361	1004-3361/001	1022-4104	1004-3361/002	1022-4264	1030-6106		1030-6091	
1004-3362					1030-6108		1030-6093	
1004-3363					1030-6109		1030-6094	
1004-3364	1004-3364/001	1022-4106	1004-3364/002	1022-4266	1030-6074	1032-2696	1030-6051	1032-2669
1004-3365					1030-6076		1030-6063	
1004-3366					1030-6077		1030-6064	
1004-3367	1004-3367/001	1022-4108	1004-3367/002	1022-4268	1030-6075	1032-2701	1030-6062	1032-2674
1004-3368					1030-6077		1030-6064	
1004-3369					1030-6078		1030-6065	
1004-3371	1004-3371/001	1022-4111	1004-3371/002	1022-4271	1030-6105	1032-2755	1030-6089	1032-2724
1004-3372					1030-6106		1030-6091	
1004-3373					1030-6107		1030-6092	

Продолжение табл. 3

Обозначение блока исполнения 1	Поз. 1 Плита нижняя Кол. 1		Поз. 2 Плита верхняя Кол. 1		Поз. 3 Колонка по ГОСТ 13118—83 Кол. 1	Поз. 4 Втулка по ГОСТ 13120—83 Кол. 1	Поз. 5 Колонка по ГОСТ 13118—83 Кол. 1	Поз. 6 Втулка по ГОСТ 13120—83 Кол. 1
	Обозначение плиты	Обозначение заготовки по ГОСТ 13110—83	Обозначение плиты	Обозначение заготовки по ГОСТ 13111—83	Обозначения			
1004-3374	1004-3374/001	1022-4113	1004-3374/002	1022-4273	1030-6106	1032-2761	1030-6091	1032-2729
1004-3375					1030-6108		1030-6093	
1004-3376					1030-6109		1030-6094	
1004-3377	1004-3377/001	1022-4114	1004-3377/002	1022-4274	1030-6131	1032-2812	1030-6116	1032-2785
1004-3378					1030-6133		1030-6118	
1004-3379					1030-6134		1030-6119	
1004-3381	1004-3381/001	1022-4115	1004-3381/002	1022-4275	1030-6132		1030-6117	
1004-3382					1030-6133		1030-6118	
1004-3383					1030-6135		1030-6121	
1004-3384	1004-3384/001	1022-4116	1004-3384/002	1022-4276	1030-6132		1030-6117	
1004-3385					1030-6133		1030-6118	
1004-3386					1030-6135		1030-6121	
1004-3387	1004-3387/001	1022-4118	1004-3387/002	1022-4278	1030-6105	1032-2755	1030-6089	1032-2724
1004-3388					1030-6106		1030-6091	
1004-3389					1030-6107		1030-6092	
1004-3391	1004-3391/001	1022-4121	1004-3391/002	1022-4281	1030-6106	1032-2761	1030-6091	1032-2729
1004-3392					1030-6108		1030-6093	
1004-3393					1030-6109		1030-6094	
1004-3394	1004-3394/001	1022-4122	1004-3394/002	1022-4282	1030-6131	1032-2812	1030-6116	1032-2785
1004-3395					1030-6133		1030-6118	
1004-3396					1030-6134		1030-6119	
1004-3397	1004-3397/001	1022-4123	1004-3397/002	1022-4283	1030-6132		1030-6117	
1004-3398					1030-6133		1030-6118	
1004-3399					1030-6135		1030-6121	
1004-3401	1004-3401/001	1022-4124	1004-3401/002	1022-4284	1030-6132		1030-6117	
1004-3402					1030-6133		1030-6118	
1004-3403					1030-6135		1030-6121	
1004-3404	1004-3404/001	1022-4125	1004-3404/002	1022-4285	1030-6132		1030-6117	
1004-3405					1030-6133		1030-6118	
1004-3406					1030-6135		1030-6121	
1004-3407	1004-3407/001	1022-4129	1004-3407/002	1022-4289	1030-6132		1030-6117	
1004-3408					1030-6133		1030-6118	
1004-3409					1030-6135		1030-6121	
1004-3411	1004-3411/001	1022-4131	1004-3411/002	1022-4291	1030-6154	1032-2841	1030-6143	1032-2827
1004-3412					1030-6155		1030-6144	
1004-3413					1030-6157		1030-6146	

Продолжение табл. 3

Обозначение блока исполнения 1	Поз. 1 Плита нижняя Кол. 1		Поз. 2 Плита верхняя Кол. 1		Поз. 3 Колонка по ГОСТ 13118—83 Кол. 1	Поз. 4 Втулка по ГОСТ 13120—83 Кол. 1	Поз. 5 Колонка по ГОСТ 13118—83 Кол. 1	Поз. 6 Втулка по ГОСТ 13120—83 Кол. 1
	Обозначение плиты	Обозначение заготовки по ГОСТ 13110—83	Обозначение плиты	Обозначение заготовки по ГОСТ 13111—83	Обозначения			
1004-3414	1004-3414/001	1022-4132	1004-3414/002	1022-4292	1030-6154	1032-2841	1030-6143	1032-2827
1004-3415					1030-6156		1030-6145	
1004-3416					1030-6157		1030-6146	
1004-3417	1004-3417/001	1022-4136	1004-3417/002	1022-4296	1030-6154		1030-6143	
1004-3418					1030-6156		1030-6145	
1004-3419					1030-6157		1030-6146	
1004-3421	1004-3421/001	1022-4137	1004-3421/002	1022-4297	1030-6155	1032-2845	1030-6144	1032-2832
1004-3422					1030-6157		1030-6146	
1004-3423					1030-6158		1030-6147	

Таблица 4

Обозначение блока исполнения 1	Поз. 1 Плита нижняя Кол. 1		Поз. 2 Плита верхняя Кол. 1		Поз. 3 Колонка по ГОСТ 13118—83 Кол. 1	Поз. 4 Втулка по ГОСТ 13120—83 Кол. 1	Поз. 5 Колонка по ГОСТ 13118—83 Кол. 1	Поз. 6 Втулка по ГОСТ 13120—83 Кол. 1
	Обозначение плиты	Обозначение заготовки по ГОСТ 13110—83	Обозначение плиты	Обозначение заготовки по ГОСТ 13111—83	Обозначения			
1004-3431	1004-3431/001	1022-4003	1004-3431/002	1022-4163	1030-5991	1032-2525	1030-5979	1032-2504
1004-3432					1030-5992		1030-5981	
1004-3433					1030-5993		1030-5982	
1004-3434	1004-3434/001	1022-4005	1004-3434/002	1022-4165	1030-5991		1030-5979	
1004-3435					1030-5992		1030-5981	
1004-3436					1030-5993		1030-5982	
1004-3437	1004-3437/001	1022-4006	1004-3437/002	1022-4166	1030-5991		1030-5979	
1004-3438					1030-5992		1030-5981	
1004-3439					1030-5993		1030-5982	
1004-3441	1004-3441/001	1022-4008	1004-3441/002	1022-4168	1030-6015	1032-2574	1030-6001	1032-2549
1004-3442					1030-6016		1030-6002	
1004-3443					1030-6018		1030-6004	
1004-3444	1004-3444/001	1022-4011	1004-3444/002	1022-4171	1030-6015		1030-6001	
1004-3445					1030-6016		1030-6002	
1004-3446					1030-6018		1030-6004	
1004-3447	1004-3447/001	1022-4013	1004-3447/002	1022-4173	1030-6015		1030-6001	
1004-3348					1030-6016		1030-6002	
1004-3349					1030-6018		1030-6004	

Продолжение табл. 4

Обозначение блока исполнения 2	Поз. 1 Плита нижняя Кол. 1		Поз. 2 Плита верхняя Кол. 1		Поз. 3 Колонка по ГОСТ 13118—83 Кол. 1	Поз. 4 Втулка по ГОСТ 13120—83 Кол. 1	Поз. 5 Колонка по ГОСТ 13118—83 Кол. 1	Поз. 6 Втулка по ГОСТ 13120—83 Кол. 1
	Обозначение плиты	Обозначение заготовки по ГОСТ 13110—83	Обозначение плиты	Обозначение заготовки по ГОСТ 13111—83	Обозначения			
1004-3451	1004-3451/001	1022-4015	1004-3451/002	1022-4175	1030-6015	1032-2574	1030-6001	1032-2549
1004-3452					1030-6016		1030-6002	
1004-3453					1030-6018		1030-6004	
1004-3454	1004-3454/001	1022-4017	1004-3454/002	1022-4177	1030-6015		1030-6001	
1004-3455					1030-6016		1030-6002	
1004-3456					1030-6018		1030-6004	
1004-3457	1004-3457/001	1022-4019	1004-3457/002	1022-4179	1030-6017	1032-2575	1030-6003	1032-2551
1004-3458					1030-6018		1030-6004	
1004-3459					1030-6021		1030-6006	
1004-3461	1004-3461/001	1022-4021	1004-3461/002	1022-4181	1030-6017		1030-6003	
1004-3462					1030-6018		1030-6004	
1004-3463					1030-6021		1030-6006	
1004-3464	1004-3464/001	1022-4023	1004-3464/002	1022-4183	1030-6043	1032-2634	1030-6029	1032-2599
1004-3465					1030-6044		1030-6031	
1004-3466					1030-6046		1030-6033	
1004-3467	1004-3467/001	1022-4025	1004-3467/002	1022-4185	1030-6043		1030-6029	
1004-3468					1030-6044		1030-6031	
1004-3469					1030-6046		1030-6033	
1004-3471	1004-3471/001	1022-4027	1004-3471/002	1022-4187	1030-6015	1032-2574	1030-6001	1032-2549
1004-3472					1030-6016		1030-6002	
1004-3473					1030-6018		1030-6004	
1004-3474	1004-3474/001	1022-4029	1004-3474/002	1022-4189	1030-6043	1032-2634	1030-6029	1032-2599
1004-3475					1030-6044		1030-6031	
1004-3476					1030-6046		1030-6033	
1004-3477	1004-3477/001	1022-4032	1004-3477/002	1022-4192	1030-6043		1030-6029	
1004-3478					1030-6044		1030-6031	
1004-3479					1030-6046		1030-6033	
1004-3481	1004-3481/001	1022-4034	1004-3481/002	1022-4194	1030-6045	1032-2641	1030-6032	1032-2606
1004-3482					1030-6047		1030-6034	
1004-3483					1030-6049		1030-6036	
1004-3484	1004-3484/001	1022-4036	1004-3484/002	1022-4196	1030-6045		1030-6032	
1004-3485					1030-6047		1030-6034	
1004-3486					1030-6049		1030-6036	
1004-3487	1004-3487/001	1022-4036	1004-3487/002	1022-4198	1030-6045		1030-6032	
1004-3488					1030-6047		1030-6034	
1004-3489					1030-6049		1030-6036	
1004-3491	1004-3491/001	1022-4041	1004-3491/002	1022-4201	1030-6045		1030-6032	
1004-3492					1030-6047		1030-6034	
1004-3493					1030-6049		1030-6036	

Продолжение табл. 4

Обозначение блока исполнения 2	Поз. 1 Плита нижняя Кол. 1		Поз. 2 Плита верхняя Кол. 1		Поз. 3 Колонка по ГОСТ 13118—83 Кол. 1	Поз. 4 Втулка по ГОСТ 13120—83 Кол. 1	Поз. 5 Колонка по ГОСТ 13118—83 Кол. 1	Поз. 6 Втулка по ГОСТ 13120—83 Кол. 1
	Обозначение плиты	Обозначение заготовки по ГОСТ 13110—83	Обозначение плиты	Обозначение заготовки по ГОСТ 13111—83	Обозначение			
1004-3494	1004-3494/001	1022-4043	1004-3494/002	1022-4203	1030-6017	1032-2575	1030-6003	1032-2551
1004-3495					1030-6018		1030-6004	
1004-3496					1030-6021		1030-6006	
1004-3497	1004-3497/001	1022-4045	1004-3497/002	1022-4205	1030-6043	1032-2634	1030-6029	1032-2599
1004-3498					1030-6044		1030-6031	
1004-3499					1030-6046		1030-6033	
1004-3501	1004-3501/001	1022-4047	1004-3501/002	1022-4207	1030-6045	1032-2641	1030-6032	1032-2606
1004-3502					1030-6047		1030-6034	
1004-3503					1030-6049		1030-6036	
1004-3504	1004-3504/001	1022-4049	1004-3504/002	1022-4209	1030-6045		1030-6032	
1004-3505					1030-6047		1030-6034	
1004-3503					1030-6049		1030-6036	
1004-3507	1004-3507/001	1022-4051	1004-3507/002	1022-4211	1030-6045		1030-6032	
1004-3508					1030-6047		1030-6034	
1004-3509					1030-6049		1030-6035	
1004-3511	1004-3511/001	1022-4053	1004-3511/002	1022-4213	1030-6046	1032-2642	1030-6033	1032-2607
1004-3512					1030-6048		1030-6035	
1004-3513					1030-6051		1030-6037	
1004-3514	1004-3514/001	1022-4054	1004-3514/002	1022-4214	1030-6046		1030-6033	
1004-3515					1030-6048		1030-6035	
1004-3516					1030-6051		1030-6037	
1004-3517	1004-3517/001	1022-4056	1004-3517/002	1022-4216	1030-6046		1030-6033	
1004-3518					1030-6048		1030-6035	
1004-3519					1030-6051		1030-6037	
1004-3521	1004-3521/001	1022-4058	1004-3521/002	1022-4218	1030-6046		1030-6033	
1004-3522					1030-6048		1030-6035	
1004-3523					1030-6051		1030-6037	
1004-3524	1004-3524/001	1022-4061	1004-3524/002	1022-4221	1030-6043	1032-2631	1030-6029	1032-2599
1004-3525					1030-6044		1030-6031	
1004-3526					1030-6046		1030-6033	
1004-3527	1004-3527/001	1022-4063	1004-3527/002	1022-4223	1030-6045	1032-2641	1030-6032	1032-2606
1004-3528					1030-6047		1030-6034	
1004-3529					1030-6049		1030-6036	
1004-3531	1004-3531/001	1022-4065	1004-3531/002	1022-4225	1030-6045		1030-6032	
1004-3532					1030-6047		1030-6034	
1004-3533					1030-6049		1030-6036	

Продолжение табл. 4

Обозначение блока исполнения 2	Поз. 1 Плита нижняя Кол. 1		Поз. 2 Плита верхняя Кол. 1		Поз. 3 Колонна по ГОСТ 13118—83 Кол. 1	Поз. 4 Втулка по ГОСТ 13120—83 Кол. 1	Поз. 5 Колонна по ГОСТ 13118—83 Кол. 1	Поз. 6 Втулка по ГОСТ 13120—83 Кол. 1
	Обозначение плиты	Обозначение заготовки по ГОСТ 13110—83	Обозначение плиты	Обозначение заготовки по ГОСТ 13111—83	Обозначения			
1004-3534	1004-3534/001	1022-4067	1004-3534/002	1022-4227	1030-6046	1032-2642	1030-6033	1032-2607
1004-3535					1030-6048		1030-6035	
1004-3536					1030-6051		1030-6037	
1004-3537	1004-3537/001	1022-4069	1004-3537/002	1022-4229	1030-6046		1030-6033	
1004-3538					1030-6048		1030-6035	
1004-3539					1030-6051		1030-6037	
1004-3541	1004-3541/001	1022-4071	1004-3541/002	1022-4231	1030-6046		1030-6033	
1004-3542					1030-6048		1030-6035	
1004-3543					1030-6051		1030-6037	
1004-3544	1004-3544/001	1022-4073	1004-3544/002	1022-4233	1030-6073	1032-2694	1030-6059	1032-2667
1004-3545					1030-6075		1030-6062	
1004-3546					1030-6077		1030-6064	
1004-3547	1004-3547/001	1022-4075	1004-3547/002	1022-4235	1030-6073		1030-6059	
1004-3548					1030-6075		1030-6062	
1004-3549					1030-6077		1030-6064	
1004-3551	1004-3551/001	1022-4077	1004-3551/002	1022-4237	1030-6046	1032-2642	1030-6033	1032-2607
1004-3552					1030-6048		1030-6035	
1004-3553					1030-6051		1030-6037	
1004-3554	1004-3554/001	1022-4079	1004-3554/002	1022-4239	1030-6046		1030-6033	
1004-3555					1030-6048		1030-6035	
1004-3556					1030-6051		1030-6037	
1004-3557	1004-3557/001	1022-4082	1004-3557/002	1022-4242	1030-6073	1032-2694	1030-6059	1032-2667
1004-3558					1030-6075		1030-6062	
1004-3559					1030-6077		1030-6064	
1004-3561	1004-3561/001	1022-4084	1004-3561/002	1022-4244	1030-6073		1030-6059	
1004-3562					1030-6075		1030-6062	
1004-3563					1030-6077		1030-6064	
1004-3564	1004-3564/001	1022-4087	1004-3564/002	1022-4246	1030-6075	1032-2699	1030-6062	1032-2673
1004-3565					1030-6076		1030-6063	
1004-3566					1030-6078		1030-6065	
1004-3567	1004-3567/001	1022-4088	1004-3567/002	1022-4248	1030-6104	1032-2754	1030-6088	1032-2723
1004-3568					1030-6105		1030-6089	
1004-3569					1030-6107		1030-6092	
1004-3571	1004-8571/001	1022-4091	1004-3571/002	1022-4251	1030-6046	1032-2642	1030-6033	1032-2607
1004-3572					1030-6048		1030-6035	
1004-3573					1030-6051		1030-6037	

Продолжение табл. 4

Обозначение блока исполнения 2	Поз. 1 Плита нижняя Кол. 1		Поз. 2 Плита верхняя Кол. 1		Поз. 3 Колонка по ГОСТ 13118—83 Кол. 1	Поз. 4 Втулка по ГОСТ 13120—83 Кол. 1	Поз. 5 Колонка по ГОСТ 13118—83 Кол. 1	Поз. 6 Втулка по ГОСТ 13120—83 Кол. 1
	Обозначение плиты	Обозначение заготовки по ГОСТ 13110—83	Обозначение плиты	Обозначение заготовки по ГОСТ 13111—83	Обозначения			
1004-3574	1004-3574/001	1022-4093	1004-3574/002	1022-4253	1030-6073	1032-2634	1030-6059	1032-2667
1004-3575					1030-6075		1030-6062	
1004-3576					1030-6077		1030-6064	
1004-3577	1004-3577/001	1022-4095	1004-3577/002	1022-4255	1030-6073		1030-6059	
1004-3578					1030-6075		1030-6062	
1004-3579					1030-6077		1030-6064	
1004-3581	1004-3581/001	1022-4097	1004-3581/002	1022-4257	1030-6104	1032-2754	1030-6088	1032-2723
1004-3582					1030-6105		1030-6089	
1004-3583					1030-6107		1030-6092	
1004-3584	1004-3584/001	1022-4099	1004-3584/002	1022-4259	1030-6104		1030-6088	
1004-3585					1030-6105		1030-6089	
1004-3586					1030-6107		1030-6092	
1004-3587	1004-3587/001	1022-4102	1004-3587/002	1022-4262	1030-6105	1032-2759	1030-6089	1032-2728
1004-3588					1030-6107		1030-6092	
1004-3589					1030-6108		1030-6093	
1004-3591	1004-3591/001	1022-4105	1004-3591/002	1022-4265	1030-6073	1032-2634	1030-6059	1032-2667
1004-3592					1030-6075		1030-6062	
1004-3593					1030-6077		1030-6064	
1004-3594	1004-3594/001	1022-4108	1004-3594/002	1022-4267	1030-6075	1032-2639	1030-6062	1032-2673
1004-3595					1030-6076		1030-6063	
1004-3596					1030-6078		1030-6065	
1004-3597	1004-3597/001	1022-4109	1004-3597/002	1022-4269	1030-6104	1032-2754	1030-6088	1032-2723
1004-3598					1030-6105		1030-6089	
1004-3599					1030-6107		1030-6092	
1004-3601	1004-3601/001	1022-4112	1004-3601/002	1022-4272	1030-6105	1032-2759	1030-6089	1032-2728
1004-3602					1030-6107		1030-6092	
1004-3603					1030-6108		1030-6093	
1004-3604	1004-3604/001	1022-4117	1004-3604/002	1022-4277	1030-6104	1032-2754	1030-6088	1032-2723
1004-3605					1030-6105		1030-6089	
1004-3606					1030-6107		1030-6092	
1004-3607	1004-3607/001	1022-4119	1004-3607/002	1022-4279	1030-6105	1032-2759	1030-6089	1032-2728
1004-3608					1030-6107		1030-6092	
1004-3609					1030-6108		1030-6093	

Таблица 5

Обозначение блока исполнения 3	Поз. 1 Плита нижняя Кол. 1		Поз. 2 Плита верхняя Кол. 1		Поз. 3 Колонка по ГОСТ 13118—83 Кол. 1	Поз. 4 Колонка по ГОСТ 13118—83 Кол. 1
	Обозначение плиты	Обозначение заготовки по ГОСТ 13110—83	Обозначение плиты	Обозначение заготовки по ГОСТ 13111—83	Обозначения	
1004-3621	1004-3621/001	1022-4001	1004-3621/002	1022-4311	1030-5969	1030-5959
1004-3622					1030-5971	1030-5961
1004-3623					1030-5972	1030-5962
1004-3624	1004-3624/001	1022-4002	1004-3624/002	1022-4312	1030-5992	1030-5981
1004-3625					1030-5993	1030-5982
1004-3626					1030-5994	1030-5983
1004-3627	1004-3627/001	1022-4004	1004-3627/002	1022-4313	1030-5992	1030-5981
1004-3628					1030-5994	1030-5983
1004-3629					1030-5995	1030-5984
1004-3631	1004-3631/001	1022-4007	1004-3631/002	1022-4314	1030-5992	1030-5981
1004-3632					1030-5994	1030-5983
1004-3633					1030-5995	1030-5984
1004-3634	1004-3634/001	1022-4009	1004-3634/002	1022-4315	1030-6017	1030-6003
1004-3635					1030-6018	1030-6004
1004-3636					1030-6021	1030-6006
1004-3637	1004-3637/001	1022-4012	1004 3637/002	1022-4316	1030-6017	1030-6003
1004-3638					1030-6018	1030-6004
1004-3639					1030-6021	1030-6006
1004-3641	1004-3641/001	1022-4014	1004-3641/002	1022-4317	1030-6017	1030-6003
1004-3642					1030-6018	1030-6004
1004-3643					1030-6021	1030-6006
1004-3644	1004-3644/001	1022-4016	1004-3644/002	1022-4318	1030-6017	1030-6003
1004-3645					1030-6018	1030-6004
1004-3646					1030-6021	1030-6006
1004-3647	1004-3647/001	1022-4018	1004-3647/002	1022-4319	1030-6017	1030-6003
1004-3648					1030-6018	1030-6004
1004-3649					1030-6021	1030-6006
1004-3651	1004-3651/001	1022-4022	1004-3651/002	1022-4321	1030-6018	1030-6004
1004-3652					1030-6019	1030-6005
1004-3653					1030-6022	1030-6007
1004-3654	1004-3654/001	1022-4024	1004-3654/002	1022-4322	1030-6045	1030-6032
1004-3655					1030-6047	1030-6034
1004-3656					1030-6048	1030-6035
1004-3657	1004-3657/001	1022-4026	1004-3657/002	1022-4323	1030-6045	1030-6032
1004-3658					1030-6047	1030-6034
1004-3659					1030-6048	1030-6035

Продолжение табл. 5

Обозначение блока исполнения 3	Поз. 1 Плита нижняя Кол. 1		Поз. 2 Плита верхняя Кол. 1		Поз. 3 Колонна по ГОСТ 13118—83 Кол. 1	Поз. 4 Колонна по ГОСТ 13118—83 Кол. 1
	Обозначение плиты	Обозначение заготовки по ГОСТ 13110—83	Обозначение плиты	Обозначение заготовки по ГОСТ 13111—83	Обозначения	
1004-3661	1004-3661/001	1022-4028	1004-3661/002	1022-4324	1030-6017	1030-6003
1004-3662					1030-6018	1030-6004
1004-3663					1030-6021	1030-6006
1004-3664	1004-3664/001	1022-4031	1004-3664/002	1022-4325	1030-6045	1030-6032
1004-3665					1030-6047	1030-6034
1004-3666					1030-6048	1030-6035
1004-3667	1004-3667/001	1022-4033	1004-3667/002	1022-4326	1030-6045	1030-6032
1004-3668					1030-6047	1030-6034
1004-3669					1030-6048	1030-6035
1004-3671	1004-3671/001	1022-4035	1004-3671/002	1022-4327	1030-6046	1030-6033
1004-3672					1030-6048	1030-6035
1004-3673					1030-6051	1030-6037
1004-3674	1004-3674/001	1022-4037	1004-3674/002	1022-4328	1030-6046	1030-6033
1004-3675					1030-6048	1030-6035
1004-3676					1030-6051	1030-6037
1004-3677	1004-3677/001	1022-4039	1004-3677/002	1022-4329	1030-6046	1030-6033
1004-3678					1030-6048	1030-6035
1004-3679					1030-6051	1030-6037
1004-3681	1004-3681/001	1022-4042	1004-3681/002	1022-4331	1030-6046	1030-6033
1004-3682					1030-6048	1030-6035
1004-3683					1030-6051	1030-6037
1004-3684	1004-3684/001	1022-4044	1004-3684/002	1022-4332	1030-6018	1030-6004
1004-3685					1030-6019	1030-6005
1004-3686					1030-6022	1030-6007
1004-3687	1004-3687/001	1022-4046	1004-3687/002	1022-4333	1030-6045	1030-6032
1004-3688					1030-6047	1030-6034
1004-3689					1030-6048	1030-6035
1004-3691	1004-3691/001	1022-4048	1004-3691/002	1022-4334	1030-6046	1030-6033
1004-3692					1030-6048	1030-6035
1004-3693					1030-6051	1030-6037
1004-3694	1004-3694/001	1022-4052	1004-3694/002	1022-4335	1030-6046	1030-6033
1004-3695					1030-6048	1030-6035
1004-3696					1030-6051	1030-6037
1004-3697	1004-3697/001	1022-4055	1004-3697/002	1022-4336	1030-6048	1030-6035
1004-3698					1030-6051	1030-6037
1004-3699					1030-6052	1030-6038

Продолжение табл. 5

Обозначение блока исполнения 3	Поз. 1 Плита нижняя Кол. 1		Поз. 2 Плита верхняя Кол. 1		Поз. 3 Колонка по ГОСТ 13118—83 Кол. 1	Поз. 4 Колонка по ГОСТ 13118—83 Кол. 1
	Обозначение плиты	Обозначение заготовки по ГОСТ 13110—83	Обозначение плиты	Обозначение заготовки по ГОСТ 13111—83	Обозначения	
1004-3701	1004-3701/001	1022-4057	1004-3701/002	1022-4337	1030-6048	1030-6035
1004-3702					1030-6051	1030-6037
1004-3703					1030-6052	1030-6038
1004-3704	1004-3704/001	1022-4059	1004-3704/002	1022-4338	1030-6048	1030-6035
1004-3705					1030-6051	1030-6037
1004-3706					1030-6052	1030-6038
1004-3707	1004-3707/001	1022-4062	1004-3707/002	1022-4339	1030-6045	1030-6032
1004-3708					1030-6047	1030-6034
1004-3709					1030-6048	1030-6035
1004-3711	1004-3711/001	1022-4064	1004-3711/002	1022-4341	1030-6046	1030-6033
1004-3712					1030-6048	1030-6035
1004-3713					1030-6051	1030-6037
1004-3714	1004-3714/001	1022-4066	1004-3714/002	1022-4342	1030-6046	1030-6033
1004-3715					1030-6048	1030-6035
1004-3716					1030-6051	1030-6037
1004-3717	1004-3717/001	1022-4068	1004-3717/002	1022-4343	1030-6048	1030-6035
1004-3718					1030-6051	1030-6037
1004-3719					1030-6052	1030-6038
1004-3721	1004-3721/001	1022-4072	1004-3721/002	1022-4344	1030-6048	1030-6035
1004-3722					1030-6051	1030-6037
1004-3723					1030-6052	1030-6038
1004-3724	1004-3724/001	1022-4074	1004-3724/002	1022-4345	1030-6074	1030-6061
1004-3725					1030-6076	1030-6063
1004-3726					1030-6077	1030-6064
1004-3727	1004-3727/001	1022-4076	1004-3727/002	1022-4346	1030-6074	1030-6061
1004-3728					1030-6076	1030-6063
1004-3729					1030-6077	1030-6064
1004-3731	1004-3731/001	1022-4078	1004-3731/002	1022-4347	1030-6048	1030-6035
1004-3732					1030-6051	1030-6037
1004-3733					1030-6052	1030-6038
1004-3734	1004-3734/001	1022-4081	1004-3734/002	1022-4348	1030-6048	1030-6035
1004-3735					1030-6051	1030-6037
1004-3736					1030-6052	1030-6038
1004-3737	1004-3737/001	1022-4083	1004-3737/002	1022-4349	1030-6074	1030-6061
1004-3738					1030-6076	1030-6063
1004-3739					1030-6077	1030-6064

Продолжение табл. 5

Обозначение блока исполнения 3	Поз. 1 Плита нижняя Кол. 1		Поз. 2 Плита верхняя Кол. 1		Поз. 3 Колонка по ГОСТ 13118—83 Кол. 1	Поз. 4 Колонка по ГОСТ 13118—83 Кол. 1
	Обозначение плиты	Обозначение заготовки по ГОСТ 13110—83	Обозначение плиты	Обозначение заготовки по ГОСТ 13111—83	Обозначения	
1004-3741	1004-3741/001	1022-4085	1004-3741/002	1022-4351	1030-6074	1030-6061
1004-3742					1030-6076	1030-6063
1004-3743					1030-6077	1030-6064
1004-3744	1004-3744/001	1022-4087	1004-3744/002	1022-4352	1030-6075	1030-6062
1004-3745					1030-6077	1030-6064
1004-3746					1030-6078	1030-6065
1004-3747	1004-3747/001	1022-4089	1004-3747/002	1022-4353	1030-6105	1030-6089
1004-3748					1030-6106	1030-6091
1004-3749					1030-6107	1030-6092
1004-3751	004-3751/001	1022-4092	1004-3751/002	1022-4354	1030-6048	1030-6035
1004-3752					1030-6051	1030-6037
1004-3753					1030-6052	1030-6038
1004-3754	1004-3754/001	1022-4094	1004-3754/002	1022-4355	1030-6074	1030-6061
1004-3755					1030-6076	1030-6063
1004-3756					1030-6077	1030-6064
1004-3757	1004-3757/001	1022-4096	1004-3757/002	1022-4356	1030-6074	1030-6061
1004-3758					1030-6076	1030-6063
1004-3759					1030-6077	1030-6064
1004-3761	1004-3761/001	1022-40 8	1004-3761/002	1022-4357	1030-6105	1030-6089
1004-3762					1030-6106	1030-6091
1004-3763					1030-6107	1030-6092
1004-3764	1004-3764/001	1022-4101	1004-3764/002	1022-4358	1030-6105	1030-6089
1004-3765					1030-6106	1030-6091
1004-3766					1030-6107	1030-6092
1004-3767	1004-3767/001	1022-4103	1004-3767/002	1022-4359	1030-6106	1030-6091
1004-3768					1030-6108	1030-6093
1004-3769					1030-6109	1030-6094
1004-3771	1004-3771/001	1022-4104	1004-3771/002	1022-4361	1030-6106	1030-6091
1004-3772					1030-6108	1030-6093
1004-3773					1030-6109	1030-6094
1004-3774	1004-3774/001	1022-4106	1004-3774/002	1022-4362	1030-6074	1030-6061
1004-3775					1030-6076	1030-6063
1004-3776					1030-6077	1030-6064
1004-3777	1004-3777/001	1022-4108	1004-3777/002	1022-4363	1030-6075	1030-6062
1004-3778					1030-6077	1030-6064
1004-3779					1030-6078	1030-6065

Продолжение табл. 5

Обозначение блока исполнения 3	Поз. 1 Плита нижняя Кол. 1		Поз. 2 Плита верхняя Кол. 1		Поз. 3 Колонка по ГОСТ 13118—83 Кол. 1	Поз. 4 Колонка по ГОСТ 13118—83 Кол. 1
	Обозначение плиты	Обозначение заготовки по ГОСТ 13110—83	Обозначение плиты	Обозначение заготовки по ГОСТ 13111—83	Обозначения	
1004-3781	1004-3781/001	1022-4111	1004-3781/002	1022-4364	1030-6105	1030-6089
1004-3782					1030-6106	1030-6091
1004-3783					1030-6107	1030-6092
1004-3784	1004-3784/001	1022-4113	1004-3784/002	1022-4365	1030-6106	1030-6091
1004-3785					1030-6108	1030-6093
1004-3786					1030-6109	1030-6094
1004-3787	1004-3787/001	1022-4114	1004-3787/002	1022-4366	1030-6131	1030-6116
1004-3788					1030-6133	1030-6118
1004-3789					1030-6134	1030-6119
1004-3791	1004-3791/001	1022-4115	1004-3791/002	1022-4367	1030-6132	1030-6117
1004-3792					1030-6133	1030-6118
1004-3793					1030-6135	1030-6121
1004-3794	1004-3794/001	1022-4116	1004-3794/002	1022-4368	1030-6132	1030-6117
1004-3795					1030-6133	1030-6118
1004-3796					1030-6135	1030-6121
1004-3797	1004-3797/001	1022-4118	1004-3797/002	1022-4369	1030-6105	1030-6089
1004-3798					1030-6106	1030-6091
1004-3799					1030-6107	1030-6092
1004-3801	1004-3801/001	1022-4121	1004-3801/002	1022-4371	1030-6106	1030-6091
1004-3802					1030-6108	1030-6093
1004-3803					1030-6109	1030-6094
1004-3804	1004-3804/001	1022-4122	1004-3804/002	1022-4372	1030-6131	1030-6116
1004-3805					1030-6133	1030-6118
1004-3806					1030-6134	1030-6119
1004-3807	1004-3807/001	1022-4123	1004-3807/002	1022-4373	1030-6132	1030-6117
1004-3808					1030-6133	1030-6118
1004-3809					1030-6135	1030-6121
1004-3811	1004-3811/001	1022-4124	1004-3811/002	1022-4374	1030-6132	1030-6117
1004-3812					1030-6133	1030-6118
1004-3813					1030-6135	1030-6121
1004-3814	1004-3814/001	1022-4125	1004-3814/002	1022-4375	1030-6132	1030-6117
1004-3815					1030-6133	1030-6118
1004-3816					1030-6135	1030-6121
1004-3817	1004-3817/001	1022-4129	1004-3817/002	1022-4379	1030-6132	1030-6117
1004-3818					1030-6133	1030-6118
1004-3819					1030-6135	1030-6121

Продолжение табл. 5

Обозначение блока исполнения 3	Поз. 1 Плита нижняя Кол. 1		Поз. 2 Плита верхняя Кол. 1		Поз. 3 Колонка по ГОСТ 13118—83 Кол. 1	Поз. 4 Колонка по ГОСТ 13118—83 Кол. 1
	Обозначение плиты	Обозначение заготовки по ГОСТ 13110—83	Обозначение плиты	Обозначение заготовки по ГОСТ 13111—83	Обозначения	
1004-3821	1004-3821/001	1022-4131	1004-3821/002	1022-4381	1030-6154	1030-6143
1004-3822					1030-6155	1030-6144
1004-3823					1030-6157	1030-6146
1004-3824	1004-3824/001	1022-4132	1004-3824/002	1022-4382	1030-6154	1030-6143
1004-3825					1030-6156	1030-6145
1004-3826					1030-6157	1030-6146
1004-3827	1004-3827/001	1022-4136	1004-3827/002	1022-4386	1030-6154	1030-6143
1004-3828					1030-6156	1030-6145
1004-3829					1030-6157	1030-6146
1004-3831	1004-3831/001	1022-4137	1004-3831/002	1022-4387	1030-6155	1030-6144
1004-3832					1030-6157	1030-6146
1004-3833					1030-6158	1030-6147

Исполнения 4 и 5

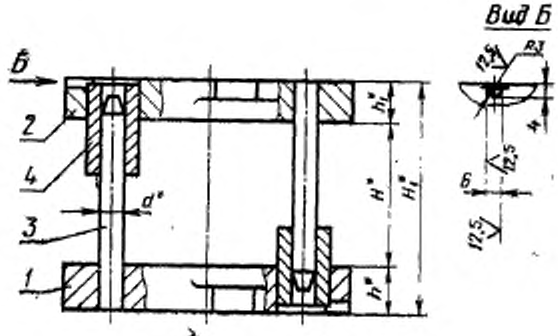

Для блоков при L равном или меньше B

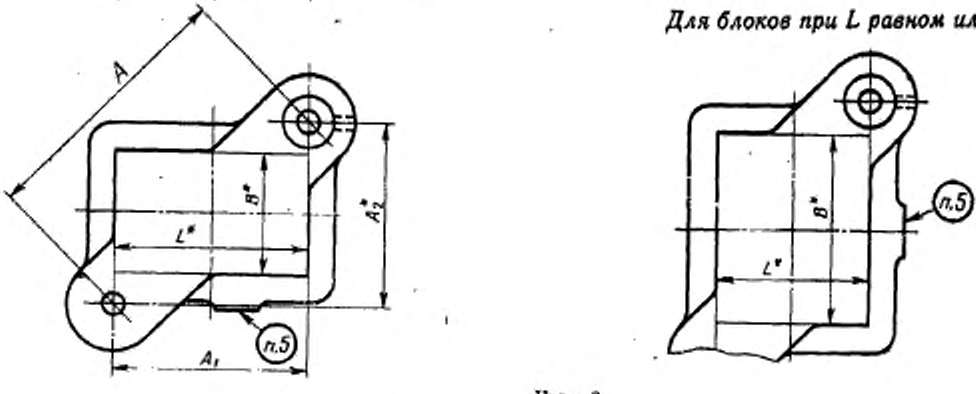

Черт. 3

* Размеры для справок.

Таблица 6

Размеры, мм

Обозначение блока исполнения 4	Применяемость	Размеры рабочей плоскости L	Размеры рабочей плоскости B	d	Расстояние при нижнем положении верхней плиты H Наим.	H Наиб.	H_1 Наим.	H_1 Наиб.	h	h_1	A	A_1	A_2	Масса, кг, не более
1004-3851		63	50	16	50	60	107	117	32	25	120	63	102,1	4,754
1004-3852					60	70	117	127						4,848
1004-3853					70	80	127	137						4,880
1004-3854		80		20	55	65			40	32	150	80	126,9	9,290
1004-3855					65	75	137	147						9,340
1004-3856					75	85	147	157						9,388
1004-3857		100			60	75	136	151		36	160	100	124,9	10,380
1004-3858					75	90	151	166						10,478
1004-3859					90	105	166	181						10,528
1004-3861		80	63		60	75	136	151				80	138,6	10,380
1004-3862					75	90	151	166						10,558
1004-3863					90	105	166	181						10,528
1004-3864		100		25	70	85	151	166	45		170	100	137,5	15,198
1004-3865					85	100	166	181						15,276
1004-3866					100	115	181	196						15,352
1004-3867		125			70	85	151	166			190	125	143,1	16,848
1004-3868					85	100	166	181						16,926
1004-3869					100	115	181	196						17,080
1004-3871		160			70	85	151	166			220	160	151,0	19,698
1004-3872					85	100	166	181						18,996
1004-3873					100	115	181	196						19,150
1004-3874		80	80		70	85	151	166			170	80	150,0	15,478
1004-3875					85	100	166	181						15,566
1004-3876					100	115	181	196						15,710
1004-3877		100			70	85	151	166			190	100	161,6	17,468
1004-3878					85	100	166	181						17,546
1004-3879					100	115	181	196						17,700
1004-3881		125			80	95	161	176			200	125	156,1	18,946
1004-3882					95	110	176	191						19,022
1004-3883					110	125	191	206						19,176
1004-3884		160		32	80	95	175	190	50	45	240	160	178,9	29,928
1004-3885					95	110	190	205						30,180
1004-3886					110	125	205	220						30,308
1004-3887		200			80	95	175	190			260	200	166,1	31,988
1004-3888					95	110	190	205						32,240
1004-3889					110	125	205	220						33,550
1004-3891		80	100	25	70	85	151	166	45	36	190	80	172,3	17,068
1004-3892					85	100	166	181						17,146
1004-3893					100	115	181	196						17,300

Продолжение табл. 6

Размеры, мм

Обозначение блока исполнения 4	Применяемость	Размеры рабочей плоскости L	Размеры рабочей плоскости B	d	Расстояние при нижнем положении верхней плиты H наим.	H наиб.	H_1 наим.	H_1 наиб.	h	h_1	A	A_1	A_2	Масса, кг, не более
1004-3834		100	100	32	80	95	175	190	50	45	220	100	196,0	27,118
1004-3835					95	110	190	205						27,370
1004-3836					110	125	205	220						27,498
1004-3837		125			80	95	175	190				125	181,0	28,098
1004-3838					95	110	190	205						28,350
1004-3839					110	125	205	220						29,660
1004-3901		160			90	110	185	205			250	160	192,1	33,734
1004-3902					110	130	205	225						33,988
1004-3903					130	150	225	245						34,240
1004-3904		200			90	110	185	205			280	200	196,0	39,294
1004-3905					110	130	205	225						39,548
1004-3906					130	150	225	245						39,800
1004-3907		250			90	110	185	205			320	250	199,8	44,454
1004-3908					110	130	205	225						44,708
1004-3909					130	150	225	245						44,960
1004-3911		320			90	110	185	205			380	320	204,9	51,544
1004-3912					110	130	205	225						51,798
1004-3913					130	150	225	245						52,060
1004-3914		80	125	25	80	95	161	176	45	36	220	80	205,0	20,176
1004-3915					95	110	176	191						20,252
1004-3916					110	125	191	205						20,406
1004-3917		100		32	80	95	175	190	50	45	240	100	218,2	29,166
1004-3918					95	110	190	205						29,360
1004-3919					110	125	205	220						29,456
1004-3921		125			90	110	185	205			250	125	215,5	34,530
1004-3922					110	130	205	225						34,336
1004-3923					130	150	225	245						34,530
1004-3924		160			90	110	185	205			280	160	221,8	41,120
1004-3925					110	130	205	225						41,380
1004-3926					130	150	225	245						41,630
1004-3927		200			95	115	201	221	56	50	300	200	223,6	47,260
1004-3928					115	135	221	241						47,520
1004-3929					135	155	241	261						47,640
1004-3931		250			95	115	201	221			340	250	230,4	54,724
1004-3932					115	135	221	241						54,976
1004-3933					135	155	241	261						55,102

Продолжение табл. 6

Размеры, мм

Обозначение блока исполнения 4	Применяемость	Размеры рабочей плоскости L	Размеры рабочей плоскости B	d	Расстояние при нижнем положении верхней плиты H Наим.	H Наиб.	H_1 Наим.	H_1 Наиб.	h	h_1	A	A_1	A_2	Масса, кг, не более
1004-3934		320	125	32	95	115	201	221	56	50	400	320	240,0	63,370
1004-3935					115	135	221	241						63,620
1004-3936					135	155	241	261						63,750
1004-3937		80	160		80	95	175	190	50	45	260	80	247,4	30,058
1004-3938					95	110	190	205						30,310
1004-3939					110	125	205	220						30,438
1004-3941		100			90	110	185	205			280	100	231,5	33,710
1004-3942					110	130	205	225						33,960
1004-3943					130	150	225	245						34,220
1004-3944		125			90	110	185	205				125	250,5	38,130
1004-3945					110	130	205	225						38,390
1004-3946					130	150	225	245						38,640
1004-3947		160			95	115	201	221	56	50	320	160	253,8	49,720
1004-3948					115	135	221	241						49,960
1004-3949					135	155	241	261						50,090
1004-3951		200			95	115	201	221				200	249,8	55,654
1004-3952					115	135	221	241						55,906
1004-3953					135	155	241	261						56,032
1004-3954		250		40	100	125	219	244	63	56	380	250	286,2	84,264
1004-3955					125	150	244	269						84,658
1004-3956					150	175	269	294						85,054
1004-3957		320			100	125	219	244			420	320	272,0	94,874
1004-3958					125	150	244	269						95,268
1004-3959					150	175	269	294						95,664
1004-3961		125	200	32	95	115	201	221	56	50	320	125	294,6	47,114
1004-3962					115	135	221	241						47,366
1004-3963					135	155	241	261						47,492
1004-3964		160			95	115	201	221			340	160	300,0	56,724
1004-3965					115	135	221	241						56,976
1004-3966					135	155	241	261						57,102
1004-3967		200		40	100	125	219	244	63	56	380	200	323,1	83,454
1004-3968					125	150	244	269						83,848
1004-3969					150	175	269	294						84,244
1004-3971		250			100	125	219	244			400	250	312,3	92,504
1004-3972					125	150	244	269						92,898
1004-3973					150	175	269	294						93,294

Продолжение табл. 6

Размеры, мм

Обозначение блока исполнения 4	Применяемость	Размеры рабочей плоскости L	Размеры рабочей плоскости B	d	Расстояние при нижнем положении верхней плиты H Наим.	H Наиб.	H_1 Наим.	H_1 Наиб.	h	h_1	A	A_1	A_2	Масса, кг, не более
1004-3974		320	200	40	110	135	229	254	63	56	460	320	330,5	110,300
1004-3975					135	160	254	279						110,890
1004-3976					160	185	279	304						111,300
1004-3977		400		50	110	135	230	262	71		530	400	347,7	153,560
1004-3978					135	160	262	287						154,176
1004-3979					160	185	287	312						154,792
1004-3981		125	250	32	95	115	201	221	56	50	380	125	358,8	54,100
1004-3982					115	135	221	241						54,350
1004-3983					135	155	241	261						54,480
1004-3984		160		40	100	125	219	244	63	56	400	160	366,6	83,430
1004-3985					125	150	244	269						83,830
1004-3986					150	175	269	294						84,220
1004-3987		200			100	125	219	244			420	200	369,3	93,880
1004-3988					125	150	244	269						94,270
1004-3989					150	175	269	294						94,660
1004-3991		250		50	110	135	237	262	71		460	250	486,1	131,400
1004-3992					135	160	262	287						132,016
1004-3993					160	185	287	312						132,632
1004-3994		320			110	135	237	262			500	320	384,2	149,490
1004-3995					135	160	262	287						150,106
1004-3996					160	185	287	312						150,722
1004-3997		400			120	150	263	293	80	63	560	400	391,9	192,012
1004-3998					150	180	293	323						193,252
1004-3999					180	210	323	353						193,862
1004-4001		500			120	150	263	293			630	500	383,3	222,252
1004-4002					150	180	293	323						223,492
1004-4003					180	210	323	353						224,102
1004-4004		160	320	40	100	125	219	244	63	56	460	160	431,3	94,774
1004-4005					125	150	244	269						95,168
1004-4006					150	175	269	294						95,564
1004-4007		200			110	135	229	254			500	200	458,3	110,962
1004-4008					135	160	254	279						111,554
1004-4009					160	185	279	304						111,948
1004-4011		250		50	110	135	237	262	71		530	250	467,3	151,562
1004-4012					135	160	262	287						152,178
1004-4013					160	185	287	312						152,794

Продолжение табл. 6

Размеры, мм

Обозначение блока исполнения 4	Применяемость	Размеры рабочей плоскости L	Размеры рабочей плоскости B	d	Расстояние при нижнем положении верхней плиты H Наим.	H Наиб.	H_1 Наим.	H_1 Наиб.	h	h_1	A	A_1	A_2	Масса, кг, не более
1004-4014		320	320	50	120	150	263	293	80	63	560	320	459,6	193,192
1004-4015					150	180	293	323						194,432
1004-4016					180	210	323	353						195,042
1004-4017		400		63	120	150	290	320	90	80	630	400	486,7	304,372
1004-4018					150	180	320	350						306,644
1004-4019					180	210	350	380						307,308
1004-4021		500			130	160	300	330			690	500	475,5	347,980
1004-4022					160	190	330	360						349,274
1004-4023					190	220	360	390						350,916
1004-4024		630			130	160	300	330			800	630	493,0	394,060
1004-4025					160	190	330	360						395,360
1004-4026					190	220	360	390						396,990
1004-4027		200	400	50	110	135	237	262	71	56	600	200	565,7	162,270
1004-4028					135	160	262	287						162,886
1004-4029					160	185	287	312						163,502
1004-4031		250			120	150	263	293	80	63		250	545,5	194,692
1004-4032					150	180	293	323						195,932
1004-4033					180	210	323	353						196,542
1004-4034		320		63	120	150	290	320	90	80	650	320	565,8	295,902
1004-4035					150	180	320	350						298,174
1004-4036					180	210	350	380						298,838
1004-4037		400			130	160	300	330			690	400	562,2	341,700
1004-4038					160	190	330	360						342,994
1004-4039					190	220	360	390						344,636
1004-4041		500			130	160	300	330			750	500	559,0	404,220
1004-4042					160	190	330	360						405,514
1004-4043					190	220	360	390						407,156
1004-4044		630			130	160	300	330			850	630	570,6	439,630
1004-4045					160	190	330	360						440,924
1004-4046					190	220	360	390						442,566
1004-4047		500	500		130	160	300	330				500	687,4	468,270
1004-4048					160	190	330	360						469,564
1004-4049					190	220	360	390						471,206
1004-4051		630		80	130	160	320	350	100	90	950	630	711,1	679,204
1004-4052					160	190	350	380						680,786
1004-4053					190	220	380	410						683,942

Размеры, мм

Продолжение табл. 6

Обозначение блока исполнения 4	Применяемость	Размеры рабочей плоскости L	Размеры рабочей плоскости B	d	Расстояние при нижнем положении верхней плиты H наим.	Расстояние при нижнем положении верхней плиты H наиб.	Расстояние при нижнем положении верхней плиты H_1 наим.	Расстояние при нижнем положении верхней плиты H_1 наиб.	h	h_1	A	A_1	A_2	Масса, кг, не более
1004-4054		800	500	80	140	170	330	360	100	90	1030	800	695,4	812,184
1004-4055					170	200	360	390						815,344
1004-4056					200	230	390	420						816,922
1004-4057		630	630		140	170	330	360			1030	630	814,9	801,614
1004-4058					170	200	360	390						807,774
1004-4059					200	230	390	420						809,352
1004-4061		800			140	170	350	380	110	100	1150	800	826,1	1084,924
1004-4062					170	200	380	410						1088,080
1004-4063					200	230	410	440						1089,658

Пример условного обозначения блока 2-го класса точности размерами L=63 мм, B=50 мм, $H_{наим.}$=50 мм, исполнения 4, с плитами из чугуна:

Блок 1004-3851—12 ГОСТ 13124—83

То же, блока 3-го класса точности:

Блок 1004-3851—13 ГОСТ 13124—83

То же, блока 2-го класса точности, с плитами из стали:

Блок 1004-3851—22 ГОСТ 13124—83

То же, блока 3-го класса точности:

Блок 1004-3851—23 ГОСТ 13124—83

Таблица 7

Размеры, мм

Обозначение блока исполнения 5	Применяемость	Размеры рабочей плоскости L	Размеры рабочей плоскости B	d	Расстояние при нижнем положении верхней плиты H наим.	Расстояние при нижнем положении верхней плиты H наиб.	Расстояние при нижнем положении верхней плиты H_1 наим.	Расстояние при нижнем положении верхней плиты H_1 наиб.	h	h_1	A	A_1	A_2	Масса, кг, не более
1004-4091		100	50	20	60	75	117	132	32	25	160	100	124,9	7,55
1004-4092					75	90	132	147						7,61
1004-4093					90	105	147	162						7,65
1004-4094		80	63		60	75	117	132				80	138,6	7,67
1004-4095					75	90	132	147						7,72
1004-4096					90	105	147	162						7,77
1004-4097		100		25	70	85	134	149	36	28	170	100	137,5	11,72
1004-4098					85	100	149	164						11,80
1004-4099					100	115	164	179						11,96
1004-4101		125			70	85	134	149			190	125	143,1	12,94
1004-4102					85	100	149	164						13,02
1004-4103					100	115	164	179						13,18
1004-4104		160			70	85	134	149			220	160	151,0	14,93
1004-4105					85	100	149	164						15,01
1004-4106					100	115	164	179						15,17

Продолжение табл. 7

Размеры, мм

Обозначение блока исполнения 5	Применяемость	Размеры рабочей плоскости L	Размеры рабочей плоскости B	d	Расстояние при нижнем положении верхней плиты H наим.	H наиб.	H_1 наим.	H_1 наиб.	h	h_1	A	A_1	A_2	Масса, кг, не более
1004-4107		80	80	25	70	85	134	149	36	28	170	80	150,0	11,83
1004-4108					85	100	149	164						11,91
1004-4109					100	115	164	179						12,07
1004-4111		100			70	85	134	149			190	100	161,6	13,29
1004-4112					85	100	149	164						13 37
1004-4113					100	115	164	179						13,53
1004-4114		125			80	95	152	167	40	32	200	125	156,1	16,88
1004-4115					95	110	167	182						16,96
1004-4116					110	125	182	197						17,20
1004-4117		160		32	80	95	152	167			240	160	178,9	23,77
1004-4118					95	110	167	182						23,89
1004-4119					110	125	182	197						24,14
1004-4121		200			80	95	152	167			260	200	166,1	25,56
1004-4122					95	110	167	182						25,68
1004-4123					110	125	182	197						25,93
1004-4124		80	100	25	70	85	134	149	36	28	190	80	172,3	13,01
1004-4125					85	100	149	164						13,09
1004-4126					100	115	164	179						13,25
1004-4127		100		32	80	95	152	167	40	32	220	100	196,0	21,50
1004-4128					95	110	167	182						21,62
1004-4129					110	125	182	197						21,87
1004-4131		125			80	95	152	167				125	181,0	22,30
1004-4132					95	110	167	182						22,42
1004-4133					110	125	182	197						22,67
1004-4134		160			90	110	171	191	45	36	250	160	192,1	30,00
1004-4135					110	130	191	211						30,26
1004-4136					130	150	211	231						30,51
1004-4137		200			90	110	171	191			280	200	196,0	34,44
1004-4138					110	130	191	211						34,70
1004-4139					130	150	211	231						34,95
1004-4141		250			90	110	171	191			320	250	199,8	39,32
1004-4142					110	130	191	211						39,57
1004-4143					130	150	211	231						39,83
1004-4144		320			90	110	171	191			380	320	204,9	45,60
1004-4145					110	130	191	211						45,85
1004-4146					130	150	211	231						46,11
1004-4147		80	125	25	80	95	152	167	40	32	220	80	205,0	17,08
1004-4148					95	110	167	182						17,16
1004-4149					110	125	182	197						17,39

Продолжение табл. 7

Размеры, мм

Обозначение блока исполнения 5	Применяемость	Размеры рабочей плоскости L	Размеры рабочей плоскости B	d	Расстояние при нижнем положении верхней плиты H наим.	H наиб.	H_1 наим.	H_1 наиб.	h	h_1	A	A_1	A_2	Масса, кг, не более
1004-4151		100	125	32	80	95	152	167	40	32	240	100	218,2	23,65
1004-4152					95	110	167	182						23,77
1004-4153					110	125	182	197						24,02
1004-4154		125			90	110	171	191	45	36	250	125	216,5	30,29
1004-4155					110	130	191	211						30,55
1004-4156					130	150	211	231						30,80
1004-4157		160			90	110	171	191			280	160	229,8	33,83
1004-4158					110	130	191	211						34,08
1004-4159					130	150	211	231						34,34
1004-4161		200			95	115	185	205	50	40	300	200	223,6	41,27
1004-4162					115	135	205	225						41,53
1004-4163					135	155	225	245						41,78
1004-4164		250			95	115	185	205			340	250	230,4	47,25
1004-4165					115	135	205	225						47,51
1004-4166					135	155	225	245						47,76
1004-4167		320			95	115	185	205			400	320	240,0	55,08
1004-4168					115	135	205	225						55,34
1004-4169					135	155	225	245						55,60
1004-4171		80	160		80	95[1]	152	167	40	32	260	80	247,4	24,15
1004-4172					95	110	167	182						24,27
1004-4173					110	125	182	197						24,52
1004-4174		100			90	110	171	191	45	36	280	100	261,5	30,65
1004-4175					110	130	191	211						30,70
1004-4176					130	150	211	231						31,15
1004-4177		125			90	110	171	191				125	250,5	33,58
1004-4178					110	130	191	211						33,84
1004-4179					130	150	211	231						34,09
1004-4181		160			95	115	185	205	50	40	300	160	253,8	42,90
1004-4182					115	135	205	225						43,15
1004-4183					135	155	225	245						43,40
1004-4184		200			95	115	185	205			320	200	249,8	48,51
1004-4185					115	135	205	225						48,77
1004-4186					135	155	225	245						49,02
1004-4187		250		40	100	125	201	226	56	45	380	250	286,2	74,24
1004-4188					125	150	226	251						74,64
1004-4189					150	175	251	276						75,23

Продолжение табл. 7

Размеры, мм

Обозначение блока исполнения 5	Применяемость	Размеры рабочей плоскости L	Размеры рабочей плоскости B	d	Расстояние при нижнем положении верхней плиты H наим.	Расстояние при нижнем положении верхней плиты H наиб.	Расстояние при нижнем положении верхней плиты H_1 наим.	Расстояние при нижнем положении верхней плиты H_1 наиб.	h	h_1	A	A_1	A_2	Масса, кг, не более
1004-4191		320	160	40	100	125	201	226	56	45	420	320	272,0	83,56
1004-4192					125	150	226	251						83,96
1004-4193					150	175	251	276						84,55
1004-4194		125	200	32	95	115	185	205	50	40	320	125	294,6	40,59
1004-4195					115	135	205	225						40,85
1004-4196					135	155	225	245						41,10
1004-4197		160			95	115	185	205			340	160	300,0	49,06
1004-4198					115	135	205	225						49,32
1004-4199					135	155	225	245						49,57
1004-4201		200		40	100	125	201	226	56	45	380	200	323,1	73,44
1004-4202					125	150	226	251						73,84
1004-4203					150	175	251	276						74,43
1004-4204		250			100	125	201	226			400	250	312,3	81,36
1004-4205					125	150	226	251						81,76
1004-4206					150	175	251	276						82,35
1004-4207		320			110	135	223	248	63	50	460	320	330,5	105,77
1004-4208					135	160	248	273						105,96
1004-4209					160	185	273	298						106,75
1004-4211		400		50	110	135	223	248			530	400	347,7	139,62
1004-4212					135	160	248	273						140,24
1004-4213					160	185	273	298						140,85
1004-4214		125	250	32	95	115	185	205	50	40	380	125	358,8	47,17
1004-4215					115	135	205	225						47,43
1004-4216					135	155	225	245						47,68
1004-4217		160		40	100	125	201	226	56	45	400	160	366,6	73,19
1004-4218					125	150	226	251						73,59
1004-4219					150	175	251	276						74,18
1004-4221		200			100	125	201	226			420	200	369,3	82,59
1004-4222					125	150	226	251						82,99
1004-4223					150	175	251	276						83,58
1004-4224		250		50	110	135	223	248	63	50	460	250	386,1	119,11
1004-4225					135	160	248	273						119,42
1004-4226					160	185	273	298						120,65
1004-4227		320			110	135	223	248			500	320	384,2	135,40
1004-4228					135	160	248	273						135,71
1004-4229					160	185	273	298						136,94

Продолжение табл. 7

Размеры, мм

Обозначение блока исполнения 5	Применяемость	Размеры рабочей плоскости		d	Расстояние при нижнем положении верхней плиты				h	h_1	A	A_1	A_2	Масса, кг, не более
					H		H_1							
		L	B		Наим.	Наиб.	Наим.	Наиб.						
1004-4231		400	250	50	120	150	247	277	71	56	560	400	391,9	174,53
1004-4232					150	180	277	307						175,76
1004-4233					180	210	307	337						176,39
1004-4234		100	320	40	100	125	201	226	56	45	460	160	431,3	83,46
1004-4235					125	150	226	251						83,86
1004-4236					150	175	251	276						84,45
1004-4237		200			110	135	223	248	63	50	500	200	458,3	97,45
1004-4238					135	160	248	273						97,84
1004-4239					160	185	273	298						98,24
1004-4241		250		50	110	135	223	248			530	250	467,3	137,19
1004-4242					135	160	248	273						137,50
1004-4243					160	185	273	298						138,73
1004-4244		320			120	150	247	277	71	56	560	320	459,6	175,38
1004-4245					150	180	277	307						176,61
1004-4246					180	210	307	337						177,24
1004-4247		200	400		110	135	223	248	63	50	600	200	565,7	145,76
1004-4248					135	160	248	273						146,07
1004-4249					160	185	273	298						147,30
1004-4251		250			120	150	247	277	71	56		250	545,5	177,01
1004-4252					150	180	277	307						178,24
1004-4253					180	210	307	337						178,87

Пример условного обозначения блока 2-го класса точности размерами $L=100$ мм, $B=50$ мм, $H_{наим}=60$ мм, исполнения 5, с плитами из чугуна:

Блок 1004-4091—12 ГОСТ 13124—83

То же, блока 3-го класса точности:

Блок 1004-4091—13 ГОСТ 13124—83

То же, блока 2-го класса точности с плитами из стали:

Блок 1004-4091—22 ГОСТ 13124—83

То же, блока 3-го класса точности:

Блок 1004-4091—23 ГОСТ 13124—83

Таблица 8

Обозначение блока исполнения 4	Поз. 1 Плита нижняя Кол. 1		Поз. 2 Плита верхняя Кол. 1		Поз. 3 Колонка по ГОСТ 13118—83 Кол. 2	Поз. 4 Втулка по ГОСТ 13120—83 Кол. 2
	Обозначение плиты	Обозначение заготовки по ГОСТ 13110—83	Обозначение плиты	Обозначение заготовки по ГОСТ 13111—83	Обозначения	
1004-3851	1004-3851/001	1022-4001	1004-3851/002	1022-4161	1030-5969	1032-2485
1004-3852					1030-5971	1032-2488
1004-3853					1030-5972	
1004-3854	1004-3854/001	1022-4002	1004-3854/002	1022-4162	1030-5992	1032-2527
1004-3855					1030-5993	
1004-3856					1030-5994	
1004-3857	1004-3857/001	1022-4003	1004-3857/002	1022-4164	1030-5992	1032-2528
1004-3858					1030-5994	
1004-3859					1030-5995	
1004-3861	1004-3861/001	1022-4007	1004-3861/002	1022-4167	1030-5992	
1004-3862					1030-5994	
1004-3863					1030-5995	
1004-3864	1004-3864/001	1022-4009	1004-3864/002	1022-4169	1030-6017	1032-2576
1004-3865					1030-6018	
1004-3866					1030-6021	
1004-3867	1004-3867/001	1022-4012	1004-3867/002	1022-4172	1030-6017	
1004-3868					1030-6018	
1004-3869					1030-6021	
1004-3871	1004-3871/001	1022-4014	1004-3871/002	1022-4174	1030-6017	
1004-3872					1030-6018	
1004-3873					1030-6021	
1004-3874	1004-3874/001	1022-4016	1004-3874/002	1022-4176	1030-6017	
1004-3875					1030-6018	
1004-3876					1030-6021	
1004-3877	1004-3877/001	1022-4018	1004-3877/002	1022-4178	1030-6017	
1004-3878					1030-6018	
1004-3879					1030-6021	
1004-3881	1004-3881/001	1022-4022	1004-3881/002	1022-4182	1030-6018	
1004-3882					1030-6019	
1004-3883					1030-6022	
1004-3884	1004-3884/001	1022-4024	1004-3884/002	1022-4184	1030-6015	1032-2643
1004-3885					1030-6047	
1004-3886					1030-6048	
1004-3887	1004-3887/001	1022-4026	1004-3887/002	1022-4186	1030-6045	
1004-3888					1030-6047	
1004-3889					1030-6048	

Продолжение табл. 8

Обозначение блока исполнения 4	Поз. 1 Плита нижняя Кол. 1		Поз. 2 Плита верхняя Кол. 1		Поз. 3 Колонка по ГОСТ 13118—83 Кол. 2	Поз. 4 Втулка по ГОСТ 13120—83 Кол. 2
	Обозначение плиты	Обозначение заготовки по ГОСТ 13110—83	Обозначение плиты	Обозначение заготовки по ГОСТ 13111—83	Обозначения	
1004-3891	1004-3891/001	1022-4028	1004-3891/002	1022-4188	1030-6017	1032-2576
1004-3892					1030-6018	
1004-3893					1030-6021	
1004-3894	1004-3894/001	1022-4031	1004-3894/002	1022-4191	1030-6045	1032-2643
1004-3895					1030-6047	
1004-3896					1030-6048	
1004-3897	1004-3897/001	1022-4033	1004-3897/002	1022-4193	1030-6045	
1004-3898					1030-6047	
1004-3899					1030-6048	
1004-3901	1004-3901/001	1022-4035	1004-3901/002	1022-4195	1030-6046	
1004-3902					1030-6048	
1004-3903					1030-6051	
1004-3904	1004-3904/001	1022-4037	1004-3901/002	1022-4197	1030-6046	
1004-3905					1030-6048	
1004-3906					1030-6051	
1004-3907	1004-3907/001	1022-4039	1004-3907/002	1022-4199	1030-6046	
1004-3908					1030-6048	
1004-3909					1030-6051	
1004-3911	1004-3911/001	1022-4042	1004-3911/002	1022-4202	1030-6046	
1004-3912					1030-6048	
1004-3913					1030-6051	
1004-3914	1004-3914/001	1022-4044	1004-3914/002	1022-4204	1030-6018	1032-2576
1004-3915					1030-6019	
1004-3916					1030-6022	
1004-3917	1004-3917/001	1022-4046	1004-3917/002	1022-4206	1030-6045	1032-2643
1004-3918					1030-6047	
1004-3919					1030-6048	
1004-3921	1004-3921/001	1022-4048	1004-3921/002	1022-4208	1030-6046	
1004-3922					1030-6048	
1004-3923					1030-6051	
1004-3924	1004-3924/001	1022-4052	1004-3924/002	1022-4212	1030-6046	
1004-3925					1030-6048	
1004-3926					1030-6051	
1004-3927	1004-3927/001	1022-4055	1004-3927/002	1022-4215	1030-6048	1032-2644
1004-3928					1030-6051	
1004-3929					1030-6052	

Продолжение табл. 8

Обозначение блока исполнения 4	Поз. 1 Плита нижняя Кол. 1		Поз. 2 Плита верхняя Кол. 1		Поз. 3 Колонка по ГОСТ 13118—83 Кол. 2	Поз. 4 Втулка по ГОСТ 13120—83 Кол. 2
	Обозначение плиты	Обозначение заготовки по ГОСТ 13110—83	Обозначение плиты	Обозначение заготовки по ГОСТ 13111—83	Обозначения	
1004-3931	1004-3931/001	1022-4057	1004-3931/002	1022-4217	1030-6048	1032-2644
1004-3932					1030-6051	
1004-3933					1030-6052	
1004-3934	1004-3934/001	1022-4059	1004-3934/002	1022-4219	1030-6048	
1004-3935					1030-6051	
1004-3936					1030-6052	
1004-3937	1004-3937/001	1022-4062	1004-3937/002	1022-4222	1030-6045	1032-2643
1004-3938					1030-6047	
1004-3939					1030-6048	
1004-3941	1004-3941/001	1022-4064	1004-3941/002	1022-4224	1030-6046	
1004-3942					1030-6048	
1004-3943					1030-6051	
1004-3944	1004-3944/001	1022-4066	1004-3944/002	1022-4226	1030-6046	
1004-3945					1030-6048	
1004-3946					1030-6051	
1004-3947	1004-3947/001	1022-4068	1004-3947/002	1022-4228	1030-6048	1032-2644
1004-3948					1030-6051	
1004-3949					1030-6052	
1004-3951	1004-3951/001	1022-4072	1004-3951/002	1022-4232	1030-6048	
1004-3952					1030-6051	
1004-3953					1030-6052	
1004-3954	1004-3954/001	1022-4074	1004-3954/002	1022-4234	1030-6074	1032-2696
1004-3955					1030-6076	
1004-3956					1030-6077	
1004-3957	1004-3957/001	1022-4076	1004-3957/002	1022-4236	1030-6074	
1004-3958					1030-6076	
1004-3959					1030-6077	
1004-3961	1004-3961/001	1022-4078	1004-3961/002	1022-4238	1030-6048	1032-2644
1004-3962					1030-6051	
1004-3963					1030-6052	
1004-3964	1004-3964/001	1022-4081	1004-3964/002	1022-4241	1030-6048	
1004-3965					1030-6051	
1004-3966					1030-6052	
1004-3967	1004-3967/001	1022-4083	1004-3967/002	1022-4243	1030-6074	1032-2696
1004-3968					1030-6076	
1004-3969					1030-6077	

Продолжение табл. 8

Обозначение блока исполнения 4	Поз. 1 Плита нижняя Кол. 1		Поз. 2 Плита верхняя Кол. 1		Поз. 3 Колонка по ГОСТ 13118—83 Кол. 2	Поз. 4 Втулка по ГОСТ 13120—83 Кол. 2
	Обозначение плиты	Обозначение заготовки по ГОСТ 13110—83	Обозначение плиты	Обозначение заготовки по ГОСТ 13111—83	Обозначения	
1004-3971	1004-3971/001	1022-4085	1004-3971/002	1022-4245	1030-6074	1032-2696
1004-3972					1030-6076	
1004-3973					1030-6077	
1004-3974	1004-3974/001	1022-4087	1004-3974/002	1022-4247	1030-6075	1032-2701
1004-3975					1030-6077	
1004-3976					1030-6078	
1004-3977	1004-3977/001	1022-4089	1004-3977/002	1022-4249	1030-6105	1032-2755
1004-3978					1030-6106	
1004-3979					1030-6107	
1004-3981	1004-3981/001	1022-4092	1004-3981/002	1022-4252	1030-6048	1032-2644
1004-3982					1030-6051	
1004-3983					1030-6052	
1004-3984	1004-3984/001	1022-4094	1004-3984/002	1022-4254	1030-6074	1032-2696
1004-3985					1030-6076	
1004-3986					1030-6077	
1004-3987	1004-3987/001	1022-4096	1004-3987/002	1022-4256	1030-6074	
1004-3988					1030-6076	
1004-3989					1030-6077	
1004-3991	1004-3991/001	1022-4098	1004-3991/002	1022-4258	1030-6105	1032-2755
1004-3992					1030-6106	
1004-3993					1030-6107	
1004-3994	1004-3994/001	1022-4101	1004-3994/002	1022-4261	1030-6105	
1004-3995					1030-6106	
1004-3996					1030-6107	
1004-3997	1004-3997/001	1022-4103	1004-3997/002	1022-4263	1030-6105	1032-2761
1004-3998					1030-6108	
1004-3999					1030-6109	
1004-4001	1004-4001/001	1022-4104	1004-4001/002	1022-4264	1030-6106	
1004-4002					1030-6108	
1004-4003					1030-6109	
1004-4004	1004-4004/001	1022-4106	1004-4004/002	1022-4266	1030-6074	1032-2696
1004-4005					1030-6076	
1004-4006					1030-6077	
1004-4007	1004-4007/001	1022-4108	1004-4007/002	1022-4268	1030-6075	1032-2701
1004-4008					1030-6077	
1004-4009					1030-6078	

Продолжение табл. 8

Обозначение блока исполнений 4	Поз. 1 Плита нижняя Кол. 1		Поз. 2 Плита верхняя Кол. 1		Поз. 3 Колонка по ГОСТ 13118—83, Кол. 2	Поз. 4 Втулка по ГОСТ 13120—83 Кол. 2
	Обозначение плиты	Обозначение заготовки по ГОСТ 13110—83	Обозначение плиты	Обозначение заготовки по ГОСТ 13111—83	Обозначения	
1004-4011	1004-4011/001	1022-4111	1004-4011/002	1022-4271	1030-6105	1032-2755
1004-4012					1030-6106	
1004-4013					1030-6107	
1004-4014	1004-4014/001	1022-4113	1004-4014/002	1022-4273	1030-6106	1032-2761
1004-4015					1030-6108	
1004-4016					1030-6109	
1004-4017	1004-4017/001	1022-4114	1004-4017/002	1022-4274	1030-6131	1032-2812
1004-4018					1030-6133	
1004-4019					1030-6134	
1004-4021	1004-4021/001	1022-4115	1004-4021/002	1022-4275	1030-6132	
1004-4022					1030-6133	
1004-4023					1030-6135	
1004-4024	1004-4024/001	1022-4116	1004-4024/002	1022-4276	1030-6132	
1004-4025					1030-6133	
1004-4026					1030-6135	
1004-4027	1004-4027/001	1022-4118	1004-4027/002	1022-4278	1030-6105	1032-2755
1004-4028					1030-6106	
1004-4029					1030-6107	
1004-4031	1004-4031/001	1022-4121	1004-4031/002	1022-4281	1030-6106	1032-2761
1004-4032					1030-6108	
1004-4033					1030-6109	
1004-4034	1004-4034/001	1022-4122	1004-4034/002	1022-4282	1030-6131	1032-2812
1004-4035					1030-6133	
1004-4036					1030-6134	
1004-4037	1004-4037/001	1022-4123	1004-4037/002	1022-4283	1030-6132	
1004-4038					1030-6133	
1004-4039					1030-6135	
1004-4041	1004-4041/001	1022-4124	1004-4042/002	1022-4284	1030-6132	
1004-4042					1030-6133	
1004-4043					1030-6135	
1004-4044	1004-4044/001	1022-4125	1004-4044/002	1022-4285	1030-6132	
1004-4045					1030-6133	
1004-4046					1030-6135	
1004-4047	1004-4047/001	1022-4129	1004-4047/002	1022-4289	1030-6132	
1004-4048					1030-6133	
1004-4049					1030-6135	

Продолжение табл. 8

Обозначение блока исполнения 4	Поз. 1 Плита нижняя Кол. 1		Поз. 2 Плита верхняя Кол. 1		Поз. 3 Колонка по ГОСТ 13118—83 Кол. 2	Поз. 4 Втулка по ГОСТ 13120—83 Кол. 2
	Обозначение плиты	Обозначение заготовки по ГОСТ 13110—83	Обозначение плиты	Обозначение заготовки по ГОСТ 13111—83	Обозначения	
1004-4051	1004-4051/001	1022-4131	1004-4051/002	1022-4291	1030-6154	1032-2841
1004-4052					1030-6155	
1004-4053					1030-6157	
1004-4054	1004-4054/001	1022-4132	1004-4054/002	1022-4292	1030-6154	
1004-4055					1030-6156	
1004-4056					1030-6157	
1004-4057	1004-4057/001	1022-4136	1004-4057/002	1022-4296	1030-6154	
1004-4058					1030-6156	
1004-4059					1030-6157	
1004-4061	1004-4061/001	1022-4137	1004-4061/002	1022-4297	1030-6155	1032-2845
1004-4062					1030-6157	
1004-4063					1030-6158	

Таблица 9

Обозначение блока исполнения 5	Поз. 1 Плита нижняя Кол. 1		Поз. 2 Плита верхняя Кол. 1		Поз. 3 Колонка по ГОСТ 13118—83 Кол. 2	Поз. 4 Втулка по ГОСТ 13120—83 Кол. 2
	Обозначение плиты	Обозначение заготовки по ГОСТ 13110—83	Обозначение плиты	Обозначение заготовки по ГОСТ 13111—83	Обозначения	
1004-4091	1004-4091/001	1022-4003	1004-4091/002	1022-4163	1030-5991	1032-2525
1004-4092					1030-5992	
1004-4093					1030-5993	
1004-4094	1004-4094/001	1022-4006	1004-4094/002	1022-4166	1030-5991	
1004-4095					1030-5992	
1004-4096					1030-5993	
1004-4097	1004-4097/001	1022-4008	1004-4097/002	1022-4168	1030-6015	1032-2574
1004-4098					1030-6016	
1004-4099					1030-6018	
1004-4101	1004-4101/001	1022-4011	1004-4101/002	1022-4171	1030-6015	
1004-4102					1030-6016	
1004-4103					1030-6018	
1004-4104	1004-4104/001	1022-4013	1004-4104/002	1022-4173	1030-6015	
1004-4105					1030-6016	
1004-4106					1030-6018	

Продолжение табл. 9

Обозначение блока исполнения 5	Поз. 1 Плита нижняя Кол. 1		Поз. 2 Плита верхняя Кол. 1		Поз. 3 Колонка по ГОСТ 13118—83 Кол. 2	Поз. 4 Втулка по ГОСТ 13120—83 Кол. 2
	Обозначение плиты	Обозначение заготовки по ГОСТ 13110—83	Обозначение плиты	Обозначение заготовки по ГОСТ 13111—83	Обозначения	
1004-4107	1004-4107/001	1022-4015	1004-4107/002	1022-4175	1030-6015	1032-2574
1004-4108					1030-6016	
1004-4109					1030-6018	
1004-4111	1004-4111/001	1022-4017	1004-4111/002	1022-4177	1030-6015	
1004-4112					1030-6016	
1004-4113					1030-6018	
1004-4114	1004-4114/001	1022-4021	1004-4114/002	1022-4181	1030-6017	1032-2575
1004-4115					1030-6018	
1004-4116					1030-6021	
1004-4117	1004-4117/001	1022-4023	1004-4117/002	1022-4183	1030-6043	1032-2634
1004-4118					1030-6044	
1004-4119					1030-6046	
1004-4121	1004-4121/001	1022-4025	1004-4121/002	1022-4185	1030-6043	
1004-4122					1030-6044	
1004-4123					1030-6046	
1004-4124	1004-4124/001	1022-4027	1004-4124/002	1022-4187	1030-6015	1032-2574
1004-4125					1030-6016	
1004-4126					1030-6018	
1004-4127	1004-4127/001	1022-4029	1004-4127/002	1022-4189	1030-6043	1032-2634
1004-4128					1030-6044	
1004-4129					1030-6046	
1004-4131	1004-4131/001	1022-4032	1004-4131/002	1022-4192	1030-6043	
1004-4132					1030-6044	
1004-4133					1030-6046	
1004-4134	1004-4134/001	1022-4034	1004-4134/002	1022-4194	1030-6045	1032-2641
1004-4135					1030-6047	
1004-4136					1030-6049	
1004-4137	1004-4137/001	1022-4036	1004-4137/002	1022-4196	1030-6045	
1004-4138					1030-6047	
1004-4139					1030-6049	
1004-4141	1004-4141/001	1022-4038	1004-4141/002	1022-4198	1030-6045	
1004-4142					1030-6047	
1004-4143					1030-6049	
1004-4144	1004-4144/001	1022-4041	1004-4144/002	1022-4201	1030-6045	
1004-4145					1030-6047	
1004-4146					1030-6049	

Продолжение табл. 9

Обозначение блока исполнения 5	Поз. 1 Плита нижняя Кол. 1		Поз. 2 Плита верхняя Кол. 1		Поз. 3 Колонка по ГОСТ 13118—83 Кол. 2	Поз. 4 Втулка по ГОСТ 13120—83 Кол. 2
	Обозначение плиты	Обозначение заготовки по ГОСТ 13110—83	Обозначение плиты	Обозначение заготовки по ГОСТ 13111—83	Обозначение	
1004-4147	1004-4147/001	1022-4043	1004-4147/002	1022-4203	1030-6017	1032-2575
1004-4148					1030-6018	
1004-4149					1030-6021	
1004-4151	1004-4151/001	1022-4045	1004-4151/002	1022-4205	1030-6043	1032-2634
1004-4152					1030-6044	
1004-4153					1030-6046	
1004-4154	1004-4154/001	1022-4047	1004-4154/002	1022-4207	1030-6045	1032-2641
1004-4155					1030-6047	
1004-4156					1030-6049	
1004-4157	1004-4157/001	1022-4051	1004-4157/002	1022-4211	1030-6045	
1004-4158					1030-6047	
1004-4159					1030-6049	
1004-4161	1004-4161/001	1022-4054	1004-4161/002	1022-4214	1030-6046	1032-2642
1004-4162					1030-6048	
1004-4163					1030-6051	
1004-4164	1004-4164/001	1022-4056	1004-4164/002	1022-4216	1030-6046	
1004-4165					1030-6048	
1004-4166					1030-6051	
1004-4167	1004-4167/001	1022-4058	1004-4167/002	1022-4218	1030-6046	
1004-4168					1030-6048	
1004-4169					1030-6051	
1004-4171	1004-4171/001	1022-4061	1004-4171/002	1022-4221	1030-6043	1032-2634
1004-4172					1030-6044	
1004-4173					1030-6046	
1004-4174	1004-4174/001	1022-4063	1004-4174/002	1022-4223	1030-6045	1032-2641
1004-4175					1030-6047	
1004-4176					1030-6049	
1004-4177	1004-4177/001	1022-4065	1004-4177/002	1022-4225	1030-6045	
1004-4178					1030-6047	
1004-4179					1030-6049	
1004-4181	1004-4181/001	1022-4067	1004-4181/002	1022-4227	1030-6046	1032-2642
1004-4182					1030-6048	
1004-4183					1030-6051	
1004-4184	1004-4184/001	1022-4071	1004-4184/002	1022-4231	1030-6046	
1004-4185					1030-6048	
1004-4186					1030-6051	

Продолжение табл. 9

Обозначение блока исполнения 5	Поз. 1 Плита нижняя Кол. 1		Поз. 2 Плита верхняя Кол. 1		Поз. 3 Колонка по ГОСТ 13118—83 Кол. 2	Поз. 4 Втулка по ГОСТ 13120—83 Кол. 2
	Обозначение плиты	Обозначение заготовки по ГОСТ 13110—83	Обозначение плиты	Обозначение заготовки по ГОСТ 13111—83	Обозначения	
1004-4187	1004-4187/001	1022-4073	1004-4187/002	1022-4233	1030-6073	1032-2694
1004-4188					1030-6075	
1004-4189					1030-6077	
1004-4191	1004-4191/001	1022-4075	1004-4191/002	1022-4235	1030-6073	
1004-4192					1030-6075	
1004-4193					1030-6077	
1004-4194	1004-4194/001	1022-4077	1004-4194/002	1022-4237	1030-6046	1032-2642
1004-4195					1030-6048	
1004-4196					1030-6051	
1004-4197	1004-4197/001	1022-4079	1004-4197/002	1022-4239	1030-6046	
1004-4198					1030-6048	
1004-4199					1030-6051	
1004-4201	1004-4201/001	1022-4082	1004-4201/002	1022-4242	1030-6073	1032-2694
1004-4202					1030-6075	
1004-4203					1030-6077	
1004-4204	1004-4204/001	1022-4084	1004-4204/002	1022-4244	1030-6073	
1004-4205					1030-6075	
1004-4206					1030-6077	
1004-4207	1004-4207/001	1022-4087	1004-4207/002	1022-4246	1030-6075	1032-2699
1004-4208					1030-6076	
1004-4209					1030-6078	
1004-4211	1004-4211/001	1022-4088	1004-4211/002	1022-4248	1030-6104	1032-2754
1004-4212					1030-6105	
1004-4213					1030-6107	
1004-4214	1004-4214/001	1022-4091	1004-4214/002	1022-4251	1030-6046	1032-2642
1004-4215					1030-6048	
1004-4216					1030-6051	
1004-4217	1004-4217/001	1022-4093	1004-4217/002	1022-4253	1030-6073	1032-2694
1004-4218					1030-6075	
1004-4219					1030-6077	
1004-4221	1004-4221/001	1022-4095	1004-4221/002	1022-4255	1030-6073	
1004-4222					1030-6075	
1004-4223					1030-6077	
1004-4224	1004-4224/001	1022-4097	1004-4224/002	1022-4257	1030-6104	1032-2754
1004-4225					1030-6105	
1004-4226					1030-6107	

Продолжение табл. 9

Обозначение блока исполнения Б	Поз. 1 Плита нижняя Кол. 1		Поз. 2 Плита верхняя Кол. 1		Поз. 3 Колонка по ГОСТ 13118—83 Кол. 2	Поз. 4 Втулка по ГОСТ 13120—83 Кол. 2
	Обозначение плиты	Обозначение заготовки по ГОСТ 13110—83	Обозначение плиты	Обозначение заготовки по ГОСТ 13111—83	Обозначения	
1004-4227	1004-4227/001	1022-4099	1004-4227/002	1022-4259	1030-6104	1032-2754
1004-4228					1030-6105	
1004-4229					1030-6107	
1004-4231	1004-4231/001	1022-4102	1004-4231/002	1022-4262	1030-6105	1032-2759
1004-4232					1030-6107	
1004-4233					1030-6108	
1004-4234	1004-4234/001	1022-4105	1004-4234/002	1022-4265	1030-6073	1032-2694
1004-4235					1030-6075	
1004-4236					1030-6077	
1004-4237	1004-4237/001	1022-4108	1004-4237/002	1022-4267	1030-6075	1032-2699
1004-4238					1030-6076	
1004-4239					1030-6078	
1004-4241	1004-4241/001	1022-4109	1004-4241/002	1022-4269	1030-6104	1032-2754
1004-4242					1030-6105	
1004-4243					1030-6107	
1004-4244	1004-4244/001	1022-4112	1004-4244/002	1022-4272	1030-6105	1032-2759
1004-4245					1030-6107	
1004-4246					1030-6108	
1004-4247	1004-4247/001	1022-4117	1004-4247/002	1022-4277	1030-6104	1032-2755
1004-4248					1030-6105	
1004-4249					1030-6107	
1004-4251	1004-4251/001	1022-4119	1004-4251/002	1022-4279	1030-6105	1032-2759
1004-4252					1030-6107	
1004-4253					1030-6108	

3. Закрепление колонок и втулок и размеры отверстий под колонки и втулки в плитах блока по ГОСТ 13130—83.

4. Технические требования — по ГОСТ 13130—83.

6. Маркировать: условное обозначение блока без наименования и товарный знак предприятия-изготовителя.

Допускается маркировку наносить на опорную поверхность верхней плиты электрохимическим способом или на бирку.

gost.e-ecolog.ru