УДК 621.643.4.062:006.354 Группа Г18

ГОСУДАРСТВЕННЫЙ СТАНДАРТ СОЮЗА ССР

Сборочные единицы и детали трубопроводов

УГОЛЬНИКИ С ФЛАНЦАМИ НА P_y св. 10 до 100 МПа (св. 100 до 1000 кгс/см²)

Конструкция и размеры

Assembly units and pipeline parts. Flanged angles for P_{nom} 9,81—98,1 MPa (100—1000 kgf/cm²). Construction and dimensions

ГОСТ 22799—83

Взамен ГОСТ 22799—77

ОКП 36 4700

Постановлением Государственного комитета СССР по стандартам от 25 ноября 1983 г. № 5518 срок введения установлен

с 01.01.85

1. Настоящий стандарт распространяется на угольники с резьбовыми фланцами для трубопроводов с линзовым уплотнением, применяемых на предприятиях отраслей нефтехимической промышленности и для производства минеральных удобрений, на P_y св. 10 до 100 МПа (св. 100 до 1000 кгс/см²) и D_y от 6 до 200 мм при температуре среды минус 50 до плюс 510 °С.

2. Конструкция и размеры угольников должны соответствовать указанным на черт. 1, 2 и в таблице.

3. Присоединительные резьбовые концы — по ГОСТ 9400—81.

4. Технические требования — по ГОСТ 22790—89.

Издание официальное

Настоящий стандарт не может быть полностью или частично воспроизведен, тиражирован и распространен без разрешения Госстандарта СССР

gost.e-ecolog.ru

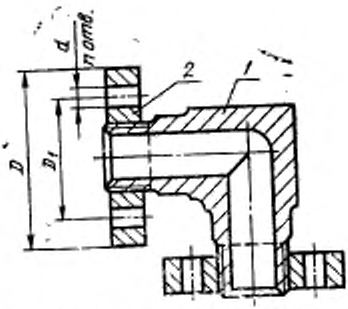

1 — угольник; *2* — фланец по ГОСТ 6399—81

Черт. 1

Поз. *1*. Угольник

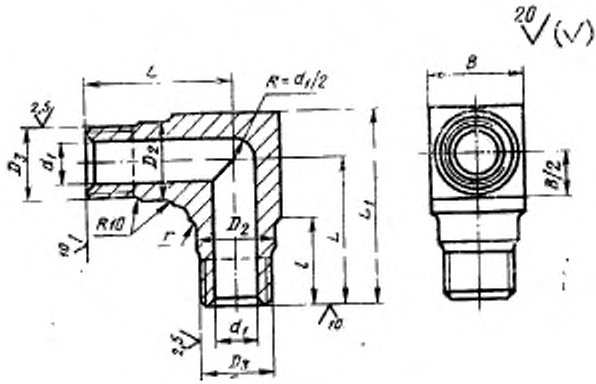

Черт. 2

Размеры в мм

Условный проход D_y	Исполнение детали	D	D_1	d	n	D_2	D_3	d_1	L	L_1	l	B	r	Масса угольника с фланцами, кг, не более
6	2	70	42	16	3	15	M14×1,5	6	60	70	45	18	5	1,0
	4					18						20		
10	2	95	60	18		24	M24×2	10	85	100	60	28	10	2,5
	4					26						30		2,6
15	2	105	68			33	M33×2	15	95	115	65	35	12	3,4
	4					35						40		4,1
25	2	115	80		4	42	M42×2	25	110	135	70	45		5,0
	3					45						50		
	4	135	95	22		52	M48×2		120	150	75	60		8,1
32	2				6	60	M56×3	32	150	190	90			8,0
	3											65		14,5
	4	165	115	24		70	M64×3					75		16,2
40	2					66		40		185		70		15,9
	3					70				187,5		75		15,5
	4	200	145	29		85	M80×3		170	215,0	100	90		27,7
50	2							55						24,3
	3	225	170	33		105	M100×3	60	200	257,5	110	115	20	45,5
	4													44,4

Продолжение

Размеры в мм

Условный проход D_y	Исполнение детали	D	D_1	d	n	D_2	D_3	d_1	L	L_1	l	B	r	Масса угольника с фланцами, кг, не более
65	2	225	170	33	6	105	M100×3	70	200	257,5	110	115	20	41,8
	3	245	185			115	M110×3		235	287,5	125	125		61,6
	4	260	195	36		130	M125×4			307,0		140	40	74,2
80	1	245	185	33		115	M110×3	85		287,5		125	20	53,8
	2	260	195	36		130	M125×4	90		307,0		140	40	65,1
	3	290	220	39		140	M135×4		290	367,5	140	155		104,2
	4	300	235		8	160	M155×4	85		375,0		170	60	135,3
100	1	260	195	36	6	130	M125×4	100	235	307,0	125	140	40	59,7
	2	290	220	39		140	M135×4			367,5		155		100,4
	3	300	235		8	160	M155×4		290	375,0	140	170	60	127,0
	4	330	255	42		180	M175×6			385,0		190		177,8
125	1	300	235	39		160	M155×4	120		375,0		170		111,1
	2	330	255	42		180	M175×6			385,0		190		152,2
	3	400	305	48		185	M190×6		360	465,0	175	210		240,5
	4		315			220	M215×6			480,0		240		317,2
150	1		305			195	M190×6	150		465,0		210		194,5
	2		315			220	M215×6			480,0		240		270,8

Продолжение

Размеры в мм

Усл[illegible]ый пр[illegible] L	Исполнение детали	D	D_1	d	n	D_2	D_3	d_1	L	L_1	l	B	r	Масса угольника с фланцами, кг, не более
150	3	460	360	55	8	245	М240×6	150	435	570,0	220	270	60	424,3
	4	480	380	59		275	М265×6			585,0		300		582,2
200	1	460	360	55		245	М240×6	195		570,0		270		352,7
	2	480	380	59		275	М265×6			585,0		300		494,7
	3	570	460		10	300	М295×6		520	680,0	230	320		780,9

Примечание. Резьбу М135×4 при проектировании новых установок не применять.

Пример условного обозначения угольника с фланцами исполнения 4, D_y 65 мм, на условное давление P_y 100 МПа согласно табл. 1 ГОСТ 22790—89, из стали марки 20Х3МВФ:

Угольник 4—65—100—20Х3МВФ — ГОСТ 22799—83

gost.e-ecolog.ru