УДК 621.643.412:006.354 Группа Г18

ГОСУДАРСТВЕННЫЙ СТАНДАРТ СОЮЗА ССР

Сборочные единицы и детали трубопроводов

# ФЛАНЦЫ ПЕРЕХОДНЫЕ НА $P_y$ св. 10 до 100 МПа (св. 100 до 1000 кгс/см²)

Конструкция и размеры

Assembly units and pipeline parts. Reducing flanges for $P_{ном}$ 9,81—98,1 MPa (100—1000 kgf/cm²). Construction and dimensions

ГОСТ 22813—83

ОКП 36 4700

Дата введения 01.01.85

1. Настоящий стандарт распространяется на переходные фланцы для трубопроводов с линзовым уплотнением, применяемых на предприятиях отраслей нефтехимической промышленности и для производства минеральных удобрений, на $P_y$ св. 10 до 100 МПа (св. 100 до 1000 кгс/см²) и $D_y \times D'_y$ от 40×6 до 200×100 мм при температуре среды от минус 50 до плюс 510 °С.

2. Конструкция и размеры фланцев должны соответствовать указанным на чертеже и в таблице.

**(Измененная редакция, Изм. № 1).**

3. Технические требования — по ГОСТ 22790—89.

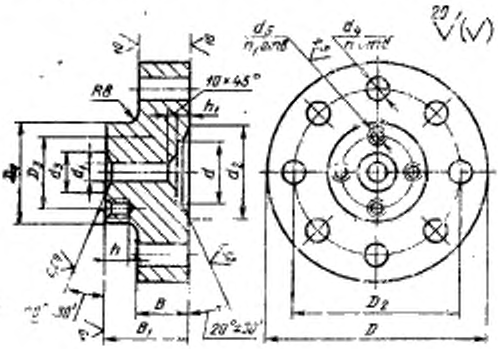


Издание официальное

Настоящий стандарт не может быть полностью или частично воспроизведен, тиражирован и распространен без разрешения Госстандарта СССР



gost.e-ecolog.ru

Размеры в мм

| Условный проход, $D_y \times D_y$ | Исполнение детали | $D$ | $D_1$ | $D_2$ | $D_3$ | $d$ | $d_1$ | $d_2$ | $d_3$ | $d_4$ | $n$ | $d_5$ | $n_1$ | $B$ | $B_1$ | $h$ | $h_1$ | Масса, кг не более |
|---|---|---|---|---|---|---|---|---|---|---|---|---|---|---|---|---|---|---|
| 40×6 | 3 | 165 | 70 | 115 | 42 | 40 | 6 | 55 | 10 | 24 | 6 | M14 | 3 | 35 | 60 | 25 | 5 | 5,8 |
| | 4 | 200 | | | | | | 65 | | 29 | | | | 40 | 65 | | | 9,3 |
| 40×10 | 4 | | 95 | 145 | 60 | | 10 | | 18 | | | M16 | | | 68 | 28 | | 9,9 |
| 50×6 | 2 | | 70 | | 42 | 55 | 6 | 72 | 10 | | | M14 | | | 65 | 25 | | 9,2 |
| | 4 | 225 | | 170 | | 60 | | 82 | | 33 | | | | 50 | 75 | | | 14,7 |
| 50×10 | 2 | 200 | 95 | 145 | 60 | 55 | 10 | 72 | 18 | 29 | | M16 | | 40 | 68 | 28 | 6 | 9,7 |
| | 4 | 225 | | 170 | | 60 | | 82 | | 33 | | | | 50 | 78 | | | 14,0 |
| 50×15 | 4 | | 105 | | 68 | | 15 | | 28 | | | | | | | | | 15,2 |
| 50×25 | 3 | | 115 | | 80 | 60 | 25 | | 37 | | | | 4 | | | | | 15,6 |
| 65×6 | 2 | | 70 | 185 | 42 | 70 | 6 | 90 | 10 | 36 | | M14 | 3 | 55 | 75 | 25 | 7 | 14,1 |
| | 3 | 245 | | | | | | 95 | | | | | | | 80 | | | 18,7 |
| | 4 | 260 | | 195 | | | | | | | | | | | | | | 20,8 |
| 65×10 | 2 | 225 | 95 | 170 | 60 | | 10 | 90 | 18 | 33 | | M16 | | 50 | 78 | 28 | | 14,4 |
| | 3 | 245 | | 185 | | | | 95 | | | | | | 55 | 82 | | | 16,3 |
| | 4 | 260 | | 195 | | | | | | 36 | | | | | | | | 21,6 |

*Продолжение*

Размеры в мм

| Условный проход, $D_y \times D'_y$ | Исполнение стали | $D$ | $D_1$ | $D_2$ | $D_3$ | $d$ | $d_1$ | $d_2$ | $d_3$ | $d_4$ | $n$ | $d_5$ | $n_1$ | $B$ | $B_1$ | $h$ | $h_1$ | Масса, кг, не более |
|---|---|---|---|---|---|---|---|---|---|---|---|---|---|---|---|---|---|---|
| 65×15 | 2 | 225 | 105 | 170 | 68 | 70 | 15 | 90 | 28 | 33 | 6 | M16 | 3 | 50 | 78 | 28 | 7 | 13,5 |
| | 3 | 245 | | 185 | | | | 95 | | | | | | 55 | 82 | | | 19,7 |
| | 4 | 260 | | 195 | | | | | | 36 | | | | | | | | 16,9 |
| 65×25 | 2 | 225 | 115 | 170 | 80 | | 25 | 90 | 37 | 33 | | | 4 | 50 | 78 | | | 15,5 |
| | 3 | 245 | | 185 | | | | 95 | | | | | | 55 | 82 | | | 20,0 |
| 80×6 | 1 | 245 | 70 | 185 | 42 | 85 | 6 | 100 | 10 | 36 | | M14 | 3 | | 80 | 25 | 8 | 18,5 |
| | 2 | 260 | | 195 | | 90 | | 115 | | | | | | | | | | 20,6 |
| | 3 | 290 | | 220 | | | | | | 39 | 8 | | | 65 | 90 | | | 30,4 |
| | 4 | 300 | | 235 | | 85 | | 120 | | | | | | 70 | 95 | | | 34,2 |
| 80×10 | 1 | 245 | 95 | 185 | 60 | | 10 | 100 | 18 | 33 | 6 | M16 | | 55 | 82 | 28 | | 19,3 |
| | 2 | 260 | | 195 | | 90 | | 115 | | 36 | | | | | | | | 21,1 |
| | 3 | 290 | | 220 | | | | | | 39 | | | | 65 | 92 | | | 31,1 |
| | 4 | 300 | | 235 | | 85 | | 120 | | | 8 | | | 70 | 98 | | | 34,7 |

*Продолжение*

Размеры в мм

| Условные проходы, $D_y \times D'_y$ | Исполнение детали | $D$ | $D_1$ | $D_2$ | $D_3$ | $d$ | $d_1$ | $d_2$ | $d_3$ | $d_4$ | $n$ | $d_5$ | $n_1$ | $B$ | $B_1$ | $h$ | $h_1$ | Масса, кг, не более |
|---|---|---|---|---|---|---|---|---|---|---|---|---|---|---|---|---|---|---|
| 80×15 | 1 | 245 | 105 | 185 | 68 | 85 | 15 | 100 | 28 | 33 | 6 | M16 | 3 | 55 | 82 | 28 | 8 | 19,6 |
| | 2 | 260 | | 195 | | 90 | | 115 | | 36 | | | | | | | | 21,7 |
| | 3 | 290 | | 220 | | | | | | 39 | | | | 65 | 92 | | | 31,4 |
| | 4 | 300 | | 235 | | 85 | | 120 | | | 8 | | | 70 | 98 | | | 34,9 |
| 80×25 | 1 | 245 | 115 | 185 | 80 | | 25 | 100 | 37 | 33 | 6 | | 4 | 55 | 82 | | | 19,8 |
| | 2 | 260 | | 195 | | 90 | | 115 | | 36 | | | | | | | | 21,9 |
| | 3 | 290 | | 220 | | | | | | 39 | | | | 65 | 92 | | | 31,6 |
| | 4 | 300 | 135 | 235 | 95 | 85 | | 120 | 40 | | 8 | M20 | | 70 | 105 | 36 | | 36,9 |
| 80×32 | 2 | 260 | | 195 | | 90 | 32 | 115 | 43 | 36 | 6 | | | 55 | 92 | | | 34,6 |
| | 4 | 300 | 165 | 235 | 115 | 85 | | 120 | 55 | 39 | 8 | M22 | 6 | 70 | 108 | 38 | | 40,6 |
| 100×6 | 1 | 260 | 70 | 195 | 42 | 100 | 6 | 115 | 10 | 36 | 6 | M14 | 3 | 55 | 80 | 25 | | 20,5 |
| | 2 | 290 | | 220 | | | | 125 | | 39 | | | | 65 | 90 | | | 30,7 |
| | 3 | 300 | | 235 | | | | 132 | | | 8 | | | 70 | 95 | | | 33,8 |
| | 4 | 330 | | 255 | | | | | | 42 | | | | 80 | 105 | | | 47,0 |

*Продолжение*

Размеры в мм

| Условный проход $D_y \times D'_y$ | Исполнение детали | $D$ | $D_1$ | $D_2$ | $D_3$ | $d$ | $d_1$ | $d_2$ | $d_3$ | $d_4$ | $n$ | $d_5$ | $n_1$ | $B$ | $B_1$ | $h$ | $h_1$ | Масса, кг, не более |
|---|---|---|---|---|---|---|---|---|---|---|---|---|---|---|---|---|---|---|
| 100×10 | 1 | 60 | 95 | 195 | 60 | 100 | 10 | 115 | 18 | 36 | 6 | M16 | 3 | 55 | 82 | 28 | 8 | 21,3 |
| | 2 | 290 | | 220 | | | | 125 | | 39 | | | | 65 | 92 | | | 31,4 |
| | 3 | 300 | | 235 | | | | 132 | | | 8 | | | 70 | 98 | | | 34,6 |
| | 4 | 330 | | 255 | | | | | | 42 | | | | 80 | 108 | | | 47,7 |
| 100×15 | 1 | 260 | 105 | 195 | 68 | | 15 | 115 | 28 | 36 | 6 | | | 55 | 82 | | | 22,0 |
| | 2 | 290 | | 220 | | | | 125 | | 39 | | | | 65 | 92 | | | 31,7 |
| | 3 | 300 | | 235 | | | | 132 | | | 8 | | | 70 | 98 | | | 34,9 |
| | 4 | 330 | | 255 | | | | | | 42 | | | | 80 | 108 | | | 48,0 |
| 100×25 | 1 | 260 | 115 | 195 | 80 | | 25 | 115 | 37 | 36 | 6 | | 4 | 55 | 82 | | | 21,8 |
| | 2 | 290 | | 220 | | | | 125 | | 39 | | | | 65 | 92 | | | 31,9 |
| | 3 | 300 | | 235 | | | | 132 | | | 8 | | | 70 | 98 | | | 35,1 |
| | 4 | 330 | 135 | 255 | 95 | | | | 40 | 42 | | | | 80 | 115 | 36 | | 49,9 |
| 100×32 | 1 | 260 | | 195 | | | 32 | 115 | 43 | 36 | 6 | M20 | | 55 | 92 | | | 23,4 |
| | 2 | 290 | | 220 | | | | 125 | | 39 | | | | 65 | 102 | | | 33,4 |
| | 3 | 300 | 165 | 235 | 115 | | | 132 | 48 | | 8 | M22 | 6 | 70 | 108 | 38 | | 38,9 |
| | 4 | 330 | | 255 | | | | | 55 | 42 | | | | 80 | 118 | | | 51,9 |

*Продолжение*

Размеры в мм

| Условный проход, $D_y \times D'_y$ | Исполнение детали | $D$ | $D_1$ | $D_2$ | $D_3$ | $d$ | $d_1$ | $d_2$ | $d_3$ | $d_4$ | $n$ | $d_5$ | $n_1$ | $B$ | $B_1$ | $h$ | $h_1$ | Масса, кг, не более |
|---|---|---|---|---|---|---|---|---|---|---|---|---|---|---|---|---|---|---|
| 100×40 | 3 | 300 | 165 | 235 | 115 | 120 | 40 | 132 | 55 | 39 | 8 | M22 | 6 | 70 | 108 | 38 | 8 | 38,6 |
| 125×6 | 1 | 300 | 70 | 235 | 42 | 120 | 6 | 145 | 10 | 39 | 8 | M14 | 6 | 70 | 95 | 25 | 10 | 33,4 |
| | 2 | 330 | 70 | 255 | 42 | 120 | 6 | 162 | 10 | 42 | 8 | M14 | 6 | 80 | 105 | 25 | 10 | 46,5 |
| | 3 | 400 | 70 | 305 | 42 | 120 | 6 | 162 | 10 | 48 | 8 | M14 | 6 | 85 | 110 | 28 | 10 | 74,0 |
| | 4 | 400 | 70 | 315 | 42 | 120 | 6 | 165 | 10 | 48 | 8 | M14 | 6 | 95 | 120 | 28 | 10 | 82,6 |
| 125×10 | 1 | 300 | 95 | 235 | 60 | 120 | 10 | 145 | 18 | 39 | 8 | M16 | 3 | 70 | 98 | 28 | 10 | 34,2 |
| | 2 | 330 | 95 | 255 | 60 | 120 | 10 | 162 | 18 | 42 | 8 | M16 | 3 | 80 | 108 | 28 | 10 | 47,3 |
| | 3 | 400 | 95 | 305 | 60 | 120 | 10 | 162 | 18 | 48 | 8 | M16 | 3 | 85 | 112 | 28 | 10 | 74,7 |
| | 4 | 400 | 95 | 315 | 60 | 120 | 10 | 165 | 18 | 48 | 8 | M16 | 3 | 95 | 122 | 28 | 10 | 82,9 |
| 125×15 | 1 | 300 | 105 | 235 | 68 | 120 | 15 | 145 | 28 | 39 | 8 | M16 | 3 | 70 | 98 | 28 | 10 | 34,4 |
| | 2 | 330 | 105 | 255 | 68 | 120 | 15 | 162 | 28 | 42 | 8 | M16 | 3 | 80 | 108 | 28 | 10 | 47,5 |
| | 3 | 400 | 105 | 305 | 68 | 120 | 15 | 162 | 28 | 48 | 8 | M16 | 3 | 85 | 112 | 28 | 10 | 74,9 |
| | 4 | 400 | 105 | 315 | 68 | 120 | 15 | 165 | 28 | 48 | 8 | M16 | 3 | 95 | 122 | 28 | 10 | 83,8 |

*Продолжение*

Размеры в мм

| Условный проход $D_y \times D_y$ | Исполнение детали | $D$ | $D_1$ | $D_3$ | $D_5$ | $d$ | $d_1$ | $d_2$ | $d_3$ | $d_4$ | $n$ | $d_5$ | $n_1$ | $B$ | $B_1$ | $h$ | $h_1$ | Масса, кг, не более |
|---|---|---|---|---|---|---|---|---|---|---|---|---|---|---|---|---|---|---|
| 125×25 | 1 | 300 | 115 | 235 | 80 | 120 | 25 | 145 | 37 | 39 | 8 | M16 | 4 | 70 | 98 | 28 | 10 | 34,6 |
| | 2 | 330 | | 255 | | | | 162 | | 42 | | | | 80 | 108 | | | 47,7 |
| | 3 | 400 | | 305 | | | | | | 48 | | | | 85 | 112 | | | 75,1 |
| | 4 | | 135 | 315 | 95 | | | 165 | 40 | | | M20 | | 95 | 132 | 36 | | 85,5 |
| 125×32 | 1 | 300 | | 235 | | | 32 | 145 | 43 | 39 | | | | 70 | 105 | | | 36,2 |
| | 2 | 330 | | 255 | | | | 162 | | 42 | | | | 80 | 115 | | | 49,2 |
| | 3 | 400 | 165 | 305 | 115 | | | | 48 | 48 | | M22 | 6 | 85 | 122 | 38 | | 79,3 |
| | 4 | | | 315 | | | | 165 | 55 | | | | | 95 | 132 | | | 87,5 |
| 125×40 | 1 | 300 | | 235 | | | 40 | 145 | 55 | 39 | | | | 70 | 108 | | | 38,2 |
| | 2 | 330 | | 255 | | | | 162 | | 42 | | | | 80 | 118 | | | 51,8 |
| | 3 | 400 | | 305 | | | | | | 48 | | | | 85 | 122 | | | 78,6 |
| | 4 | | 200 | 315 | 145 | | | 165 | 65 | | | M27 | | 95 | 142 | 46 | | 92,1 |
| 125×50 | 4 | | 225 | | 170 | | 60 | | 82 | | | M30 | | | 148 | 52 | | 95,7 |

*Продолжение*

Размеры в мм

| Условные проходы, $D_y \times D'_y$ | Исполнение детали | $D$ | $D_1$ | $D_2$ | $D_3$ | $d$ | $d_1$ | $d_2$ | $d_3$ | $d_4$ | $n$ | $d_5$ | $n_1$ | $B$ | $B_1$ | $h$ | $h_1$ | Масса, кг, не более |
|---|---|---|---|---|---|---|---|---|---|---|---|---|---|---|---|---|---|---|
| 150×6 | 1 | 400 | 70 | 305 | 42 | 150 | 6 | 175 | 10 | 48 | 8 | M14 | 3 | 85 | 110 | 25 | 11 | 74,6 |
| | 2 | | | 315 | | | | 195 | | | | | | 95 | 120 | | | 82,1 |
| | 3 | 460 | | 360 | | | | | | 55 | | | | 105 | 130 | | | 119,8 |
| | 4 | 480 | | 380 | | | | | | 59 | | | | 130 | 155 | | | 161,4 |
| 150×10 | 1 | 400 | 95 | 305 | 60 | | 10 | 175 | 18 | 48 | | M16 | | 85 | 112 | 28 | | 75,5 |
| | 2 | | | 315 | | | | 195 | | | | | | 95 | 122 | | | 82,8 |
| | 3 | 460 | | 360 | | | | | | 55 | | | | 105 | 132 | | | 120,6 |
| | 4 | 480 | | 380 | | | | | | 59 | | | | 130 | 158 | | | 162,2 |
| 150×15 | 1 | 400 | 105 | 305 | 68 | | 15 | 175 | 28 | 48 | | | | 85 | 112 | | | 75,6 |
| | 2 | | | 315 | | | | 195 | | | | | | 95 | 122 | | | 83,1 |
| | 3 | 460 | | 360 | | | | | | 55 | | | | 105 | 132 | | | 120,8 |
| | 4 | 480 | | 380 | | | | | | 59 | | | | 130 | 158 | | | 162,4 |

*Продолжение*

Размеры в мм

| Условные проходы, $D_y \times D'_y$ | Исполнение детали | $D$ | $D_1$ | $D_2$ | $D_3$ | $d$ | $d_1$ | $d_2$ | $d_3$ | $d_4$ | $n$ | $d_5$ | $n_1$ | $B$ | $B_1$ | $h$ | $h_1$ | Масса, кг, не более |
|---|---|---|---|---|---|---|---|---|---|---|---|---|---|---|---|---|---|---|
| 150×25 | 1 | 400 | 115 | 305 | 80 | 150 | 25 | 175 | 37 | 48 | 8 | M16 | 4 | 85 | 112 | 28 | 11 | 75,8 |
| | 2 | | | 315 | | | | 195 | | | | | | 95 | 122 | | | 83,2 |
| | 3 | 460 | | 360 | | | | | | 55 | | | | 105 | 132 | | | 120,9 |
| | 4 | 480 | 135 | 380 | 95 | | 32 | | 40 | 59 | | M20 | | 130 | 165 | 36 | | 164,2 |
| 150×32 | 1 | 400 | | 305 | | | | 175 | 43 | 48 | | | | 85 | 120 | | | 77,3 |
| | 2 | | | 315 | | | | 195 | | | | | | 95 | 130 | | | 84,7 |
| | 3 | 460 | 165 | 360 | 115 | | | | 48 | 55 | | | 6 | 105 | 142 | 38 | | 124,7 |
| | 4 | 480 | | 380 | | | | | | 59 | | | | 130 | 168 | | | 166,1 |
| 150×40 | 1 | 400 | | 305 | | | 40 | 175 | 55 | 48 | | M22 | | 85 | 122 | | | 79,2 |
| | 2 | | | 315 | | | | 195 | | | | | | 95 | 132 | | | 86,6 |
| | 3 | 460 | | 360 | | | | | | 55 | | | | 105 | 142 | | | 124,3 |
| | 4 | 480 | 200 | 380 | 145 | | | | 65 | 59 | | | | 130 | 175 | 46 | | 170,5 |
| 150×50 | 1 | 400 | | 305 | | | 55 | 175 | 72 | 48 | | M27 | | 85 | 130 | | | 83,1 |
| | 2 | | | 315 | | | | 195 | | | | | | 95 | 140 | | | 90,1 |

*Продолжение*

Размеры в мм

| Условные проходы, $D_y \times D_y$ | Исполнение детали | $D$ | $D_1$ | $D_2$ | $D_3$ | $d$ | $d_1$ | $d_2$ | $d_3$ | $d_4$ | $n$ | $d_5$ | $n_1$ | $B$ | $B_1$ | $h$ | $h_1$ | Масса, кг, не более |
|---|---|---|---|---|---|---|---|---|---|---|---|---|---|---|---|---|---|---|
| 150×50 | 3 | 460 | 225 | 360 | 170 | 150 | 60 | 195 | 82 | 55 | 8 | M30 | 6 | 105 | 158 | 52 | 11 | 121,8 |
| | 4 | 480 | | 380 | | | | | | 59 | | | | 130 | 182 | | | 179,2 |
| 150×65 | 2 | 400 | | 315 | | | 70 | | 90 | 48 | | | | 95 | 148 | | | 79,8 |
| | 3 | 460 | 245 | 360 | 185 | | | | 95 | 55 | | | | 105 | 158 | 52 | | 121,2 |
| | 4 | 480 | 260 | 380 | 195 | | | | | 59 | | M33 | | 130 | 188 | 57 | 12 | 178,0 |
| 200×6 | 1 | 460 | 70 | 360 | 42 | 195 | 6 | 225 | 10 | 55 | 10 | M14 | 3 | 105 | 130 | 25 | | 119,0 |
| | 2 | 480 | | 380 | | | | 245 | | 59 | | | | 130 | 155 | | | 160,0 |
| | 3 | 570 | | 460 | | | | | | | | | | | | | | 255,2 |
| 200×10 | 1 | 460 | 95 | 360 | 60 | | 10 | 225 | 18 | 55 | 8 | M16 | | 105 | 132 | 28 | | 119,8 |
| | 2 | 480 | | 380 | | | | 245 | | 59 | 10 | | | 130 | 158 | | | 160,7 |
| | 3 | 570 | | 460 | | | | | | | | | | | | | | 255,9 |
| 200×15 | 1 | 460 | 105 | 360 | 68 | | 15 | 225 | 28 | 55 | 8 | | | 105 | 132 | | | 130,0 |
| | 2 | 480 | | 380 | | | | 245 | | 59 | 10 | | | 130 | 158 | | | 161,1 |
| | 3 | 570 | | 460 | | | | | | | | | | | | | | 256,2 |

*Продолжение*

Размеры в мм

| Условные проходы $D_y \times D'_y$ | Исполнение детали | $D$ | $D_1$ | $D_2$ | $D_3$ | $d$ | $d_1$ | $d_2$ | $d_3$ | $d_4$ | $n$ | $d_5$ | $n_1$ | $B$ | $B_1$ | $h$ | $h_1$ | Масса, кг, не более |
|---|---|---|---|---|---|---|---|---|---|---|---|---|---|---|---|---|---|---|
| 200×25 | 1 | 460 | 115 | 360 | 80 | 195 | 25 | 225 | 37 | 55 | 8 | M16 | 4 | 105 | 132 | 28 | 12 | 120,1 |
| | 2 | 480 | | 380 | | | | 245 | | 59 | 10 | | | 130 | 158 | | | 161,0 |
| | 3 | 570 | | 460 | | | | | | | | | | | | | | 256,2 |
| 200×32 | 1 | 460 | 135 | 360 | 95 | | 32 | 225 | 43 | 55 | 8 | M20 | | 105 | 140 | 36 | | 121,6 |
| | 2 | 480 | | 380 | | | | 245 | | 59 | 10 | | | 130 | 165 | | | 162,5 |
| | 3 | 570 | 165 | 460 | 115 | | | | 48 | | | | 6 | | 168 | 38 | | 259,9 |
| 200×40 | 1 | 460 | | 360 | | | 40 | 225 | 55 | 55 | 8 | M22 | | 105 | 142 | | | 123,6 |
| | 2 | 480 | | 380 | | | | 245 | | 59 | 10 | | | 130 | 168 | | | 164,3 |
| | 3 | 570 | 200 | 460 | | | | | | | | | | | | | | 260,7 |
| 200×50 | 1 | 460 | | 360 | 145 | | 55 | 225 | 72 | 55 | 8 | M27 | | 105 | 150 | 46 | | 127,1 |
| | 2 | 480 | | 380 | | | | 245 | | 59 | 10 | | | 130 | 175 | | | 168,9 |
| | 3 | 570 | 225 | 460 | 170 | | 60 | | 82 | | | | | | 182 | 52 | | 267,5 |
| 200×65 | 1 | 460 | | 360 | | | 70 | 225 | 90 | 55 | 8 | M30 | | 105 | 158 | | | 132,4 |
| | 2 | 480 | | 380 | | | | 245 | | 59 | 10 | | | 130 | 182 | | | 171,3 |
| | 3 | 570 | 245 | 460 | 185 | | | | 95 | | | | | | | | | 269,5 |

*Продолжение*

Размеры в мм

| Условные проходы, $D_y \times D'_y$ | Исполнение детали | $D$ | $D_1$ | $D_2$ | $D_3$ | $d$ | $d_1$ | $d_2$ | $d_3$ | $d_4$ | $n$ | $d_5$ | $n_1$ | $B$ | $B_1$ | $h$ | $h_1$ | Масса, кг, не более |
|---|---|---|---|---|---|---|---|---|---|---|---|---|---|---|---|---|---|---|
| 200×80 | 1 | 460 | 245 | 360 | 185 | 195 | 85 | 225 | 100 | 55 | 8 | М30 | 6 | 105 | 158 | 52 | 12 | 132,5 |
| | 2 | 480 | 260 | 380 | 195 | | 90 | 245 | 115 | 59 | | М33 | | 130 | 188 | 57 | | 176,3 |
| | 3 | 570 | 290 | 460 | 220 | | | | | | 10 | М36 | | | 190 | | | 278,7 |
| 200×100 | 1 | 460 | 260 | 360 | 195 | | 100 | 225 | 115 | 55 | 8 | М33 | | 105 | 162 | | | 136,5 |
| | 3 | 570 | 300 | 460 | 235 | | | 245 | 132 | 59 | 10 | М36 | 8 | 130 | 190 | | | 280,7 |

Пример условного обозначения переходного фланца исполнения 4, $D_y$ 65 мм и $D'_y$ 6 мм, на условное давление $P_y$ 100 МПа согласно табл. 1 ГОСТ 22790—89, из стали марки 20Х3МВФ:

*Фланец переходной 4—65×6—100—20Х3МВФ — ГОСТ 22813—83*

## ИНФОРМАЦИОННЫЕ ДАННЫЕ

1. **РАЗРАБОТАН И ВНЕСЕН** Министерством химического и нефтяного машиностроения

**РАЗРАБОТЧИКИ**

**Б. И. Вагайцев** (руководитель темы); **М. И. Миль; Е. Я. Нейман; А. П. Корчагин**, канд. техн. наук; **А. Д. Головнев**

2. **УТВЕРЖДЕН И ВВЕДЕН В ДЕЙСТВИЕ** Постановлением Государственного комитета СССР по стандартам от 25.11.83 № 5521

3. Срок проверки — 1993 г.

4. **ВЗАМЕН ГОСТ 22813—77**

5. **ССЫЛОЧНЫЕ НОРМАТИВНО-ТЕХНИЧЕСКИЕ ДОКУМЕНТЫ**

| Обозначение НТД, на который дана ссылка | Номер пункта |
|---|---|
| ГОСТ 22790—89 | 3 |

6. Переиздание (июль 1991 г.) с Изменением № 1, утвержденным в декабре 1988 г.

7. Ограничение срока действия снято Постановлением Государственного комитета СССР по стандартам от 23.12.88 № 4517

gost.e-ecolog.ru