УДК 621.9-229.25:006.354 Группа Г27

ГОСУДАРСТВЕННЫЙ СТАНДАРТ СОЮЗА ССР

ВТУЛКИ ПЕРЕХОДНЫЕ БЫСТРОСМЕННЫЕ ЖЕСТКИЕ ДЛЯ ИНСТРУМЕНТА С КОНИЧЕСКИМ ХВОСТОВИКОМ

Конструкция и размеры

Quick—chande sleeves for tools with tapered shank.
Design and dimensions

ОКП 39 2830

ГОСТ 13409—83

Взамен ГОСТ 13409—78

Постановлением Государственного комитета СССР по стандартам от 24 марта 1983 г. № 1320 срок введения установлен

с 01.01.85

Несоблюдение стандарта преследуется по закону

1. Настоящий стандарт распространяется на переходные быстросменные жесткие втулки для крепления инструмента с коническим хвостовиком, применяемые в патронах для быстросменного инструмента по ГОСТ 14077—83.

2. Основные размеры втулок должны соответствовать указанным на чертеже и в таблице.

3. Маркировать: обозначение втулок и товарный знак предприятия-изготовителя.

4. Технические требования — по ГОСТ 17166—71.

5. Конструкция и размеры деталей втулок указаны в рекомендуемом приложении.

Издание официальное **Перепечатка воспрещена**

★

gost.e-ecolog.ru

Исполнение 1

Втулки для патронов с ведущими шариками

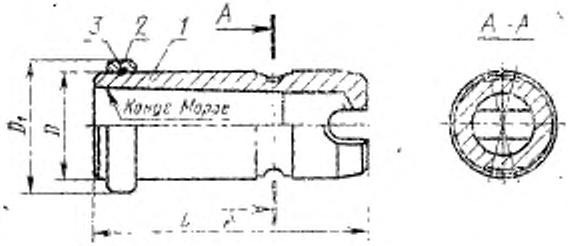

Исполнение 2

Втулки для патронов с шариками и ведущим штифтом

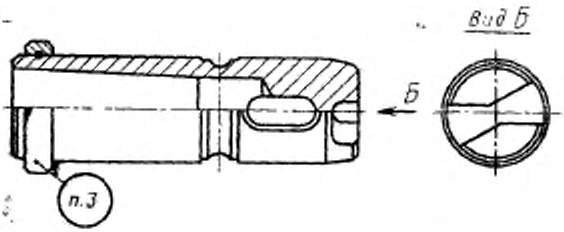

1—корпус; *2*—кольцо; *3*—пружинное кольцо

Примечание. По требованию потребителя допускается изготовлять втулки без кольца.

Размеры в мм

Обозначение втулки	Применяемость	Исполнение	Конус Морзе	D	L	D_1	Масса, кг, не более
6120-0351	—	1	1	24	60	40	0,22
6120-0352	—		2		73		0,16
6120-0353	—		1	32		45	0,41
6120-0354	—		2				0,40
6120-0355	—		3		92		0,32
6120-0356	—			42		60	0,77
6120-0357	—		4		115		0,64
6120-0358	—			55		73	0,62
6120-0359	—		5		145		0,67
6120-0361	—	2	3	42	130	60	1,03
6120-0362	—		4		150		0,94
6120-0363	—			55	155	73	2,16
6120-0364			5		185		1,86

Пример условного обозначения втулки исполнения 1, с конусом Морзе 1, размерами $D=24$ мм и $L=60$ мм:

Втулки 6120-0351 ГОСТ 13409—83

ПРИЛОЖЕНИЕ
Рекомендуемое

КОНСТРУКЦИЯ И РАЗМЕРЫ ДЕТАЛЕЙ ВТУЛОК

1. Корпус (черт. 1, табл. 1)

Исполнение 1

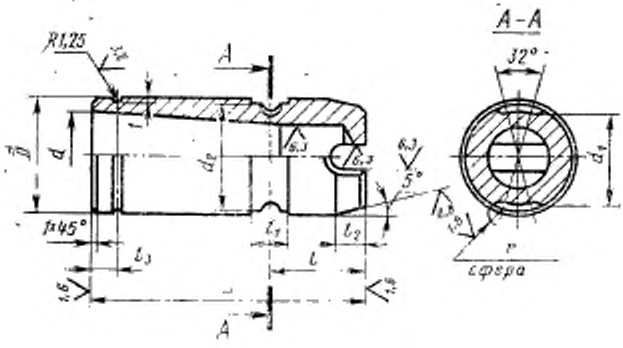

Исполнение 2

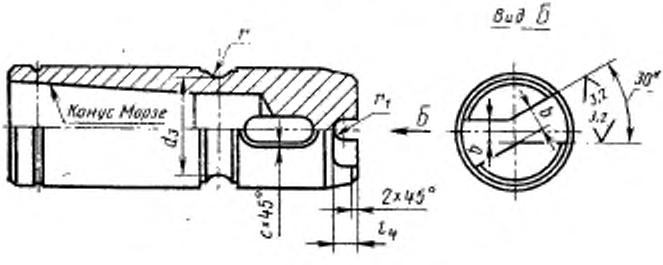

Черт. 1

Размеры в мм

Таблица 1

Обозначение втулки	Исполнение	Конус Морзе	D	L	d	d_1	d_2	d_3	l	l_1	l_2	l_3	l_4	b	c	r	r_1	Масса, кг, не более
						Поле допуска js12												
6120-0351	1	1	24	60	12,065	18,9	23,5	—	25	12	6	6	—	—	1,0	4,2	—	0,20
6120-0352		2		73	17,780						10							0,14
6120-0353		1	32		12,065	27,9	31,5		32									0,39
6120-0354		2			17,780													0,38
6120-0355		3		92	23,825													0,30
6120-0356			42			35,9	41,5		40		18	10				5,2		0,72
6120-0357		4		115	31,267										1,6			0,59
6120-0358			55			47,9	54,5		50							6,2		0,56
6120-0359		5		145	44,399										2,0			0,61
6120-0361	2	3	42	130	23,825	—	41,5	35,9	65	15			13	10	1,0	5,2	5	0,98
6120-0362		4		150	31,267										1,6			0,88
6120-0363			55	155			54,5	49,9	70				14	12			6	2,10
6120-0364		5		185	44,399										2,0			1,80

1.1. Размеры конусов Морзе — по ГОСТ 25557—82.

2. **Кольцо** (черт. 2, табл. 2)

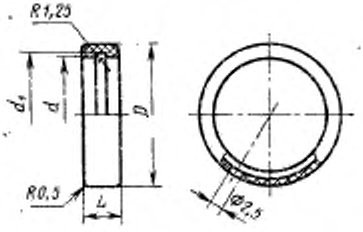

Черт. 2

Таблица 2

Размеры в мм

Обозначение втулки	d (поле допуска H7)	D	L	d_1	Масса, кг, не более
6120-0351; 6120-0352	24	40	10	28,5	0,016
6120-0353; 6120-0354; 6120-0355	32	45		36,5	0,016
6120-0356; 6120-0357; 6120-0361; 6120-0362	42	60	15	46,5	0,045
6120-0358; 6120-0359; 6120-0363; 6120-0364	55	73		59,5	0,057

2.1. Материал — полиэтилен 210—19 красный 101, 1-го сорта по ГОСТ 16338—77.

2.2. Неуказанные предельные отклонения размеров: отверстий — H14, валов — h14, остальных $\pm\frac{t_2}{2}$.

3. Пружинное кольцо (черт. 3, табл. 3)

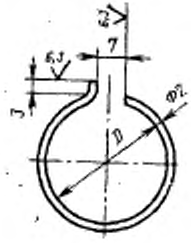

Черт. 3

Таблица 3

Обозначение втулки	D, мм	Масса, кг, не более	Обозначение втулки	D, мм	Масса, кг, не более
6120-0351; 6120-0352	22	0,0017	6120-0356; 6120-0357; 6120-0361; 6120-0362	40	0,0033
6120-0353; 6120-0354; 6120-0355	30	0,0023	6120-0358; 6120-0359; 6120-0363; 6120-0364	53	0,0041

3.1. Материал — проволока — II—2 или III—2 по ГОСТ 9389—75.
3.2 Острые кромки на концах пружинного кольца притупить.

gost.e-ecolog.ru