УДК 621.9-229.324:006.354 Группа Г27

ГОСУДАРСТВЕННЫЙ СТАНДАРТ СОЮЗА ССР

ОПРАВКИ С ТОРЦОВОЙ ШПОНКОЙ И КОНИЧЕСКИМ ХВОСТОВИКОМ С ЛАПКОЙ ДЛЯ ТОРЦОВЫХ ФРЕЗ

Конструкция и размеры

Arbors with face key and taper claw shank for end cutters. Design and dimensions

ГОСТ 13041—83

Взамен ГОСТ 13041—78

ОКП 39 2800

Постановлением Государственного комитета СССР по стандартам от 24 марта 1983 г. № 1319 срок введения установлен

с 01.01.85

Несоблюдение стандарта преследуется по закону

1. Настоящий стандарт распространяется на оправки с торцовой шпонкой и коническим хвостовиком с лапкой для крепления торцовых фрез, применяемые на расточных станках.

2. Конструкция и размеры оправок должны соответствовать указанным на черт. 1 и в табл. 1.

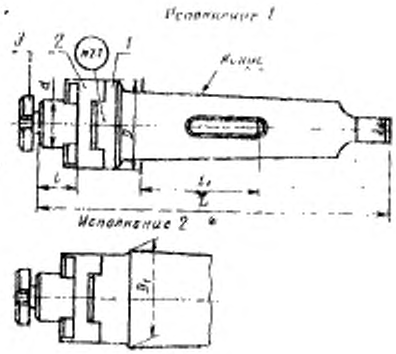

Черт. 1

Таблица 1

Размеры в мм

Обозначение оправки	Применяемость	Исполнение	Обозначение конуса		d	l	l_1	L	D	D_1	Масса, кг, не более	Поз. 1 Корпус Кол. 1	Поз. 2 Поводок ГОСТ 13038—83 Кол. 1	Поз. 3 Винт ГОСТ 13039—83 Кол. 1
												Обозначения деталей		
6220-0191		1	Морзе	4	22	18	58,5	165	40	—	0,76	6220-0191/001	6034-0091	6000-0012
6220-0192							60°				0,77	6220-0192/001		
6220-0193					27	20	58,5	175	50		1,04	6220-0193/001	6034-0092	6000-0013
6220-0194							60°				1,07	6220-0194/001		
6220-0195					32	22	58,5	190	60		1,62	6220-0195/001	6034-0093	6000-0014
6220-0196						26					1,56		6034-0094	
6220-0197						32					1,46		6034-0099	

Издание официальное ★ Перепечатка воспрещена

gost.e-ecolog.ru

Продолжение табл. 1

Размеры в мм

Обозначение оправки	Применяемость	Исполнение	Обозначение конуса	d	l	l_1	L	D	D_1	Масса, кг, не более	Поз. 1 Корпус Кол. 1	Поз. 2 Поводок ГОСТ 13038—83 Кол. 1	Поз. 3 Винт ГОСТ 13039—83 Кол. 1
											Обозначения деталей		
6220-0198				32	22	60*	190	60		1,63	6220-0198/001	6034-0093	6000-0014
6220-0199					26					1,57		6034-0091	
6220-0201					32					1,47		6034-0099	
6220-0202			4	40	26	58,5	200	70		2,29	6220-0202/001	6034-0095	6000-0015
6220-0203					32					2,16		6034-0096	
6220-0204					26	60*				2,31	6220-0204/001	6034-0095	
6220-0205					32					2,18		6034-0096	
6220-0206				27	20	63,5	210	50		1,83	6220-0206/001	6034-0092	6000-0013
6220-0207						75*				1,85	6220-0207/001		
6220-0208				32	22	63,5	225	60		2,42	6220-0208/001	6034-0093	6000-0014
6220-0209					26					2,36		6034-0094	
6220-0211					32					2,26		6034-0099	
6220-0212					22	75*				2,44	6220-0212/001	6034-0093	
6220-0213					26					2,38		6034-0094	
6220-0214					32					2,28		6034-0099	
6220-0215			5	40	26	63,5	235	70		3,09	6220-0215/001	6034-0095	6000-0015
6220-0216					32					2,96		6034-0096	
6220-0217		1			26	75*				3,11	6220-0217/001	6034-0095	
6220-0218					32					2,98		6034-0096	
6220-0219				50	28	63,5	245	90		4,68	6220-0219/001	6034-0097	6000-0016
6220-0221					32					4,54		6034-0098	
6220-0222					28	75*				4,70	6220-0222/001	6034-0097	
6220-0223			Морзе		32					4,56		6034-0098	
6220-0224				32	22	57	290	60	63,8	5,10	6220-0224/001	6034-0093	6000-0014
6220-0225					26					5,04		6034-0094	
6220-0226		2			32					4,94		6034-0099	
6220-0227					22	85*				5,06	6220-0227/001	6034-0093	
6220-0228					26					5,00		6034-0094	
6220-0229					32					4,90		6034-0099	
6220-0231			6	40	26	57	300	70		5,78	6220-0231/001	6034-0095	6000-0015
6220-0232					32					5,65		6034-0096	
6220-0233					26	85*				5,75	6220-0233/001	6034-0095	
6220-0234		1			32					5,62		6034-0096	
6220-0235				50	28	57	310	90		7,44	6220-0235/001	6034-0097	6000-0016
6220-0236					32					7,10		6034-0098	
6220-0237					28	85*				7,41	6220-0237/001	6034-0097	
6220-0238					32					7,07		6034-0098	

Продолжение табл. 1

Размеры в мм

Обозначение оправки	Применяемость	Исполнение	Обозначение конуса	d	l	l_1	L	D	D_1	Масса, кг, не более	Поз. 1 Корпус Кол. 1	Поз. 2 Поводок ГОСТ 13038—83 Кол. 1	Поз. 3 Винт ГОСТ 13039—83 Кол. 1
											Обозначения деталей		
6221-0021		2	Метрический	32	22	64	300	60	80,4	7,75	6221-0021/001	6034-0093	6000-0014
6221-0022					26					7,69		6034-0094	
6221-0023					32					7,59		6034-0099	
6221-0024					22	100*				7,69	6221-0024/001	6034-0093	
6221-0025					26					7,63		6034-0094	
6221-0026					32					7,53		6034-0099	
6221-0027				40	26	64	310	70		8,51	6221-0027/001	6034-0095	6000-0015
6221-0028					32					8,38		6034-0096	
6221-0029					26	100*				8,44	6221-0029/001	6034-0095	
6221-0031					32					8,31		6034-0096	
6221-0032		1		50	28	64*	320	90	—	10,19	6221-0032/001	6034-0097	6000-0016
6221-0033					32					10,05		6034-0098	
6221-0034					28	100*				10,02	6221-0034/001	6034-0097	
6221-0035					32					9,88		6034-0098	

* Размеры для станков, выпущенных до 1974 г.

Пример условного обозначения оправки с конусом Морзе 4, размерами $d=22$ мм, $l=18$ мм и $l_1=58{,}5$ мм:

Оправка 6220-0191 ГОСТ 13041—83

2.1. Маркировать: обозначение оправки и товарный знак предприятия-изготовителя.

3. Конструкция и размеры корпусов должны соответствовать указанным на черт. 2 и в табл 2.

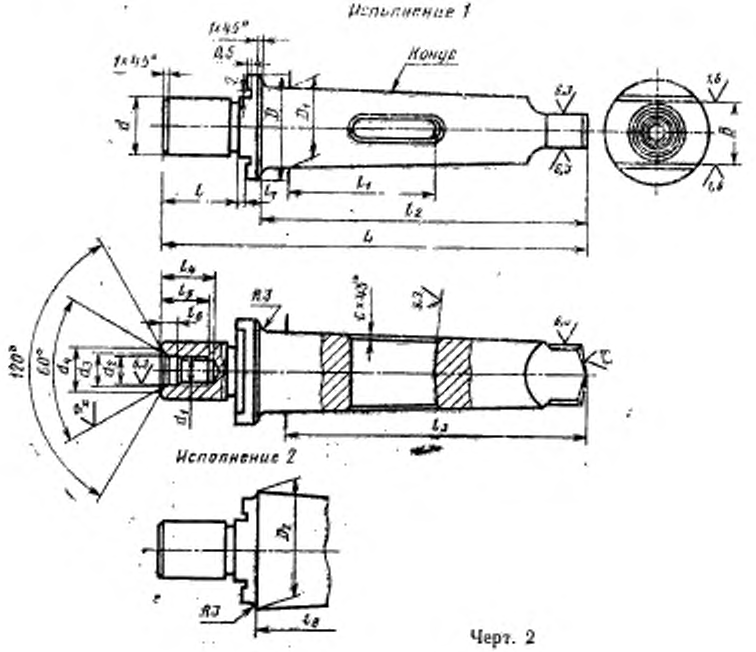

Черт. 2

Таблица 2

Размеры в мм

Обозначение корпуса	Исполнение	Обозначение конуса		d	l	l_1	L	D	D_1	D_2	B	d_1	d_2	d_3	d_4	l_2	l_3	l_4	l_5	l_6	l_7	l_8	c	Масса, кг, не более
6220-0191/001	1	Морзе	4	22	27	58,5 60,0	165	40	31,267	—	23	M10	10,5	12,5	13,2	128	117,5	22	20	4,5	3,5	—	1,0	0,66
6220-0192/001																								0,67
6220-0193/001				27	32	58,5 60,0	175	50			28	M12	13,0	15,0	17,0			25	23	6,0	4,0			0,83
6220-0194/001																								0,86
6220-0195/001				32	47	58,5 60,0	190	60			33	M16	17,0	20,0	22,0			32	29	8,0	4,5			1,06
6220-0198/001																								1,07
6220-0202/001				40	49	58,5 60,0	200	70			42	M20	21,0	26,0	30,0			38	35	10,0	5,0			1,54
6220-0204/001																								1,56
6220-0206/001			5	27	32	63,5 75,0	210	50	44,399		28	M12	13,0	15,0	17,0	163	149,5	25	23	6,0	4,0		1,6	1,62
6220-0207/001																								1,64
6220-0208/001				32	47	63,5 75,0	225	60			33	M16	17,0	20,0	22,0			32	29	8,0	4,5			1,86
6220-0212/001																								1,88
6220-0215/001				40	49	63,5 75,0	235	70			42	M20	21,0	26,0	30,0			38	35	10,0	5,0			2,34
6220-0217/001																								2,36
6220-0219/001				50	54	63,5 75,0	245	90			52	M24	25,0	31,0	36,0			43	40	11,0	7,5			3,27
6220-0222/001																								3,29
6220-0224/001	2		6	32	47	57,0 85,0	290	60	63,348	63,8	33	M16	17,0	20,0	22,0	—	210,0	32	29	8,0	4,5	218	2,0	4,54
6220-0227/001																								4,50
6220-0231/001	1			40	49	57,0 85,0	300	70		—	42	M20	21,0	26,0	30,0	225		38	35	10,0	5,0			5,03
6220-0233/001																								5,09
6220-0235/001				50	54	57,0 85,0	310	90			52	M24	25,0	31,0	36,0			43	40	11,0	7,5			6,03
6220-0237/001																								6,09
6220-0021/001	2	Метрический	80	32	47	64,0 100,0	300	60	80,000	80,4	33	M16	17,0	20,0	22,0	—	220,0	32	29	8,0	4,5	228	2,5	7,19
6220-0024/001																								7,13
6220-0027/001				40	49	64,0 100,0	310	70			42	M20	21,0	26,0	30,0			38	35	10,0	5,0			7,76
6220-0029/001																								7,69
6220-0032/001	1			50	54	64,0 100,0	320	90		—	52	M24	25,0	31,0	36,0	235		43	40	11,0	7,5	—		8,78
6220-0034/001																								8,61

Пример условного обозначения корпуса с конусом Морзе 4, размерами d=22 мм, l=27 мм и l_1=58,5 мм:

Корпус 6220-0191/001 ГОСТ 13041—83

3.1. Размеры и технические требования к концам оправок — по ГОСТ 24644—81.

3.2. Канавки для выхода шлифовального круга — по ГОСТ 8820—69.

3.3. Резьба метрическая — по ГОСТ 24705—81. Поле допуска резьбы — 7Н по ГОСТ 16093—81.

3.4. Центровое отверстие — формы *А* по ГОСТ 14034—74.

3.5. Параметр шероховатости поверхностей канавок и фасок по ГОСТ 2789—73 должен быть не более *Ra* 3,2 мкм.

3.6. Покрытие — Хим. Окс. прм. по ГОСТ 9.073—77, кроме конусной поверхности хвостовика, поверхности *d* и торца.

3.7. Технические требования — по ГОСТ 17166—71.

gost.e-ecolog.ru