УДК 621.753.3:006.354 Группа Г28

ГОСУДАРСТВЕННЫЙ СТАНДАРТ СОЮЗА ССР

# ПРОБКИ ПРОХОДНЫЕ НЕПОЛНЫЕ ДИАМЕТРОМ ОТ 102 ДО 125 ММ

## Конструкция и размеры

Go plug gauges of not full form with diameter from 102 to 125 mm. Design and dimensions

**ГОСТ 24962—81**

**Взамен МН 2971—61; МН 2976—61**

ОКП 39 3182

**Постановлением Государственного комитета СССР по стандартам от 29 сентября 1981 г. № 4411 срок введения установлен**

**с 01.01.82**

**Несоблюдение стандарта преследуется по закону**

1. Настоящий стандарт распространяется на калибры-пробки, предназначенные для контроля наружного диаметра шлицевых отверстий с прямобочным профилем — по ГОСТ 1139—80.

2. Конструкция и размеры проходных неполных пробок должны соответствовать указанным на черт. 1 и в табл. 1.

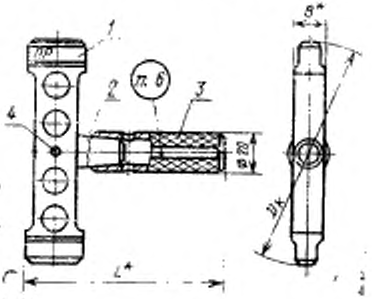


* Размеры для справок.

*1* — насадка ПР — по табл. 1; *2* — хвостовик — по ГОСТ 14820—69; 8140-0001/002 для $D_k$=102 и 8140-0002/002 для $D_k$=112—125; *3* — ручка 8054-0016 по ГОСТ 14748—69; *4* — штифт по ГОСТ 3128—70: 4 m 6×16 для $D_k$=102; 108 и 4m 6×20 для $D_k$=112—125

Черт. 1

Примечание. Штифт 4m6×20 подрезать до длины 18 мм.

**Издание официальное** **Перепечатка воспрещена**

★

*Переиздание. Июль 1986 г.*

gost.e-ecolog.ru

Таблица 1

Размеры в мм

| Обозначение | Применяемость | $D_k$ номин. | $L$ | $B$ | Масса, кг | Поз. 1 Насадка ПР |
|---|---|---|---|---|---|---|
| 8315-0446 | | 102 | 128 | 16 | 0,43 | 8315-0446/001 |
| 8315-0447 | | 108 | | | 0,45 | 8315-0447/001 |
| 8315-0448 | | 112 | 132 | 18 | 0,48 | 8315-0448/001 |
| 8315-0449 | | 115 | | | 0,54 | 8315-0449/001 |
| 8315-0451 | | 120 | | | 0,56 | 8315-0451/001 |
| 8315-0452 | | 125 | | | 0,59 | 8315-0452/001 |

Пример условного обозначения пробки $D_{k\,номин}$ = =102 мм для контроля отверстия с полем допуска H7:

*Пробка 8315-0446 H7 ГОСТ 24962—81*

2.1. Конструкция и размеры проходной неполной насадки ПР должны соответствовать указанным на черт. 2 и в табл. 2.

Исполнительные размеры $D_k$ — по ГОСТ 21401—75.

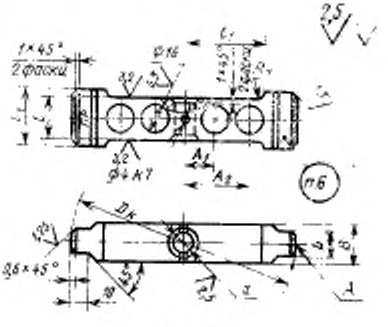


Черт. 2

Таблица 2

| Обозначение | $D_{k\ номин.}$ | $L_1$ | $B$ | $b$ | $l$ | $l_1$ | $A_1$ | $A_2$ | $d$ | | Масса, кг не более |
|---|---|---|---|---|---|---|---|---|---|---|---|
| | | | | | | | | | Номин. | Пред. откл. по H8 | |
| 8315-0446/001 | 102 | 32 | 10 | 12 | 24 | 35 | 20 | — | 10 | +0,022 | 0,28 |
| 8315-0447/001 | 108 | | | | | | | | | | 0,30 |
| 8315-0448/001 | 112 | | | | | | | | | | 0,32 |
| 8315-0449/001 | 115 | 38 | 18 | 16 | 30 | 45 | 17 | 36 | 12 | +0,027 | 0,38 |
| 8315-0451/001 | 150 | | | | | | | | | | 0,40 |
| 8315-0452/001 | 125 | | | | | | | | | | 0,45 |

Пример условного обозначения проходной насадки ПР $D_{k\ номин.}$ = 102 мм для контроля отверстия с полем допуска H7:

*Насадка 8315-0446/001 H7 ГОСТ 24962—81*

3. Покрытие нерабочих поверхностей Хим. Окс. прм. — по ГОСТ 9.306—85.

4. Шероховатость измерительной поверхности А — по ГОСТ 2015—84.

5. Технические требования — по ГОСТ 2015—84.

6. Маркировать — по ГОСТ 2015—84.

gost.e-ecolog.ru