ГОСУДАРСТВЕННЫЙ СТАНДАРТ
СОЮЗА ССР

ТОРФ

МЕТОД ОПРЕДЕЛЕНИЯ ПЛОТНОСТИ

ГОСТ 24701—81

Издание официальное

ГОСУДАРСТВЕННЫЙ КОМИТЕТ СССР ПО СТАНДАРТАМ
Москва

gost.e-ecolog.ru

РАЗРАБОТАН Министерством топливной промышленности РСФСР

ИСПОЛНИТЕЛИ

Б. П. Морозов (руководитель темы); **О. Н. Абакумов,** канд. техн. наук; **М. Н. Антоневич, В. М. Петрович; Т. В. Агеева**

ВНЕСЕН Министерством топливной промышленности РСФСР

Зам. министра **Б. Н. Соколов**

УТВЕРЖДЕН И ВВЕДЕН В ДЕЙСТВИЕ Постановлением Государственного комитета СССР по стандартам от 20 апреля 1981 г. № 2037

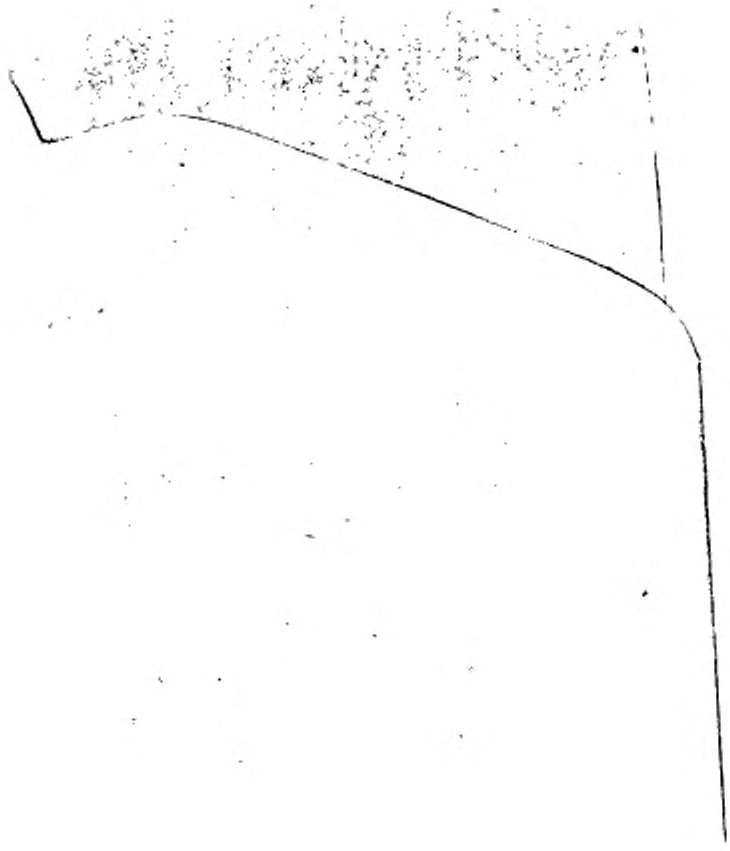

УДК 622.331:531.754:006.354 Группа А19

ГОСУДАРСТВЕННЫЙ СТАНДАРТ СОЮЗА ССР

ТОРФ

Метод определения плотности

Turf. Method for the determination of density

ГОСТ 24701—81

Постановлением Государственного комитета СССР по стандартам от 20 апреля 1981 г. № 2037 срок действия установлен

с 01.07 1982 г.

до 01.07 1987 г.

Несоблюдение стандарта преследуется по закону 01-07-92 (ИПС 5-87)

Настоящий стандарт распространяется на торф, добываемый фрезерным способом, и устанавливает метод определения плотности торфа в процессе его добычи.

Стандарт не распространяется на фрезерный торф, хранящийся в штабелях.

1. МЕТОД ОТБОРА ПРОБ

1.1. Отбор торфа для проведения испытания производят в 10—12 точках, равномерно расположенных по длине навала или валка торфа.

2. АППАРАТУРА

2.1. Для проведения испытания применяют:

ящик мерный вместимостью 0,04 м^3, собранный на гвоздях из фанеры любой марки толщиной 3 или 4 мм по ГОСТ 3916—69 и деревянных планок (черт. 1) и покрытый в два слоя любой краской или эмалью 1-й группы по назначению по ГОСТ 9825—73 (класс покрытия VII по ГОСТ 9.032—74);

рамку деревянную, покрытую сеткой 80—4,0—0 по ГОСТ 5336—80. Допускается изготовлять сетку из стальной проволоки диаметром 4 мм по ГОСТ 6727—53 (черт. 2);

Издание официальное Перепечатка воспрещена

© Издательство стандартов, 1981

Ящик мерный

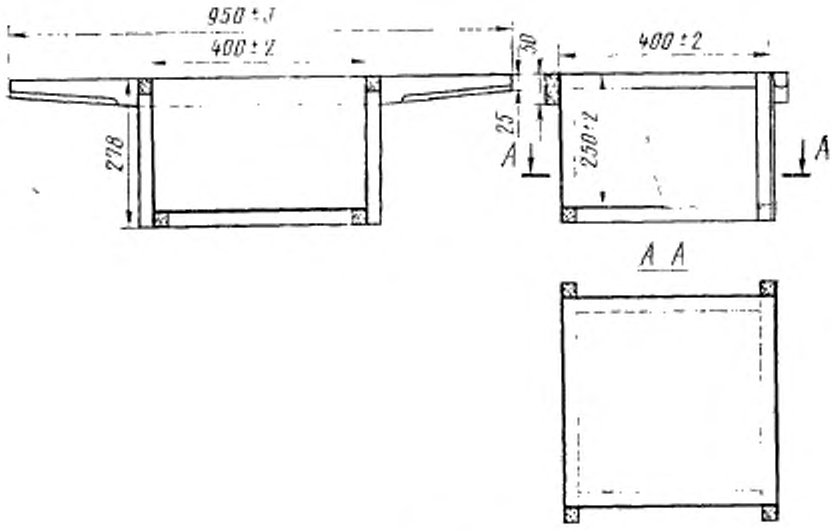

Черт. 1

Рамка с сеткой

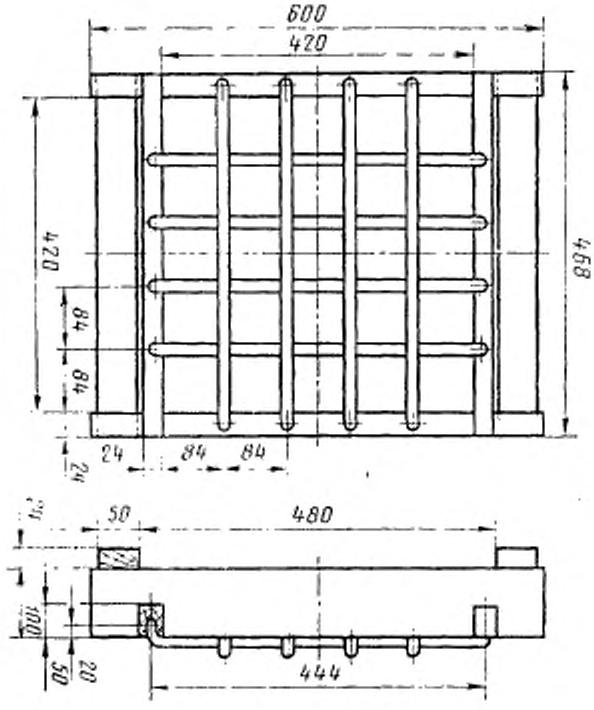

Черт. 2

весы товарные шкальные с наибольшим пределом взвешивания 50 кг по ГОСТ 11219—71;

лопату совковую, обеспечивающую отбор торфа массой не менее 1 кг.

3. ПРОВЕДЕНИЕ ИСПЫТАНИЯ

3.1. Порожний мерный ящик устанавливают на платформу весов и определяют его массу.

3.2. На верхнюю кромку снятого с весов ящика устанавливают рамку так, чтобы высокие борта рамки являлись продолжением стенок ящика, перпендикулярных ручкам. Затем совковой лопатой ящик наполняют торфом, при этом торф с лопаты ссыпают непосредственно на сетку. Посторонние включения, остающиеся на сетке, удаляют.

3.3. Перемещением рамки вдоль ручек ящика торф, располагающийся выше верхней кромки, разравнивают, а излишек его снимают. Если после разравнивания ящик заполнен не полностью, операцию повторяют.

3.4. Рамку снимают, а ящик с торфом устанавливают на платформу весов и определяют его массу с торфом. Из трех точек, расположенных в верхнем, среднем и нижнем слоях по центру ящика, отбирают порции торфа объемом не менее 200 см^3 каждая для определения массовой доли рабочей влаги по ГОСТ 11305—65 или ГОСТ 7302—77. Подготовку пробы проводят по ГОСТ 51396—77. Затем ящик опоражнивают и тщательно очищают от остатков торфа.

3.5. Испытание повторяют шесть раз. После чего снова взвешивают порожний ящик.

3.6. Все взвешивания производят с погрешностью не более 0,05 кг.

4. ОБРАБОТКА РЕЗУЛЬТАТОВ

4.1. Плотность торфа при его фактической влажности (ρ^w) в кг/м^3 вычисляют как среднее арифметическое из шести определений по формуле

$$\rho^w = \frac{m - n\left(\frac{m_1 + m_2}{2}\right)}{nV},$$

где m — суммарная масса ящиков с торфом, кг;

n — количество взвешиваний ящиков с торфом;

m_1 — масса порожнего ящика в начале испытания, кг;

m_2 — масса порожнего ящика в конце испытания, кг;

V — вместимость мерного ящика, м^3.

4.2. Вычисление результата испытания производят до первого десятичного знака и окончательный результат округляют до целого числа.

4.3. Погрешность определения плотности торфа при доверительной вероятности $P=0,9$ составляет 6,2%.

При необходимости получения меньшей погрешности определения количество взвешиваний увеличивают в соответствии с таблицей.

Погрешность определения, %	5,0	4,0	3,0
Количество испытаний	9	15	25

Редактор *Н. Е. Шестакова*
Технический редактор *В. Н. Прусакова*
Корректор *В. С. Черная*

Сдано в наб. 04.05.81 Подп. к печ. 19.01.81 0,375 п. л. 0,25 уч.-изд. л. Тир. 10000 Цена 3 коп.

Ордена «Знак Почета» Издательство стандартов, 123557, Москва, Новопресненский пер., 3
Тип. «Московский печатник», Москва, Лялин пер., 6. Зак. 905

Изменение № 1 ГОСТ 24701—81 Торф. Метод определения плотности

Утверждено и введено в действие Постановлением Государственного комитета СССР по стандартам от 02.03.87 № 642

Дата введения 01.07.87

Наименование стандарта. Заменить слово: **«Метод»** на **«Методы»**.

Под наименованием стандарта проставить код: ОКСТУ 0391.

Вводную часть изложить в новой редакции: «Настоящий стандарт распространяется на фрезерный торф и устанавливает методы определения плотности в процессе его добычи и переработки».

Раздел 1 изложить в новой редакции: **«1. Метод определения плотности при добыче торфа**

1.1. Метод отбора проб

Отбор торфа для проведения испытания производят в шести сечениях навала (при уборке бункерными машинами) или валка (при уборке перевалочными машинами), равномерно расположенных по длине. В каждом сечении совковой лопатой или совком набирают ящик торфа из точек, равномерно распределенных по высоте».

Пункт 2.1. Третий абзац. Заменить ссылку: ГОСТ 6727—53 на ГОСТ 6727—80;

четвертый абзац изложить в новой редакции: «весы с наибольшим пределом взвешивания 50 кг и погрешностью взвешивания не более 0,05 кг»;

пятый абзац после слова «совковую» дополнить словами: «или совок».

Пункт 3.4. Заменить ссылку: ГОСТ 11305—65 на ГОСТ 11305—83, ГОСТ 51396—77 на ГОСТ 5396—77; исключить ссылку: «или ГОСТ 7302—77».

Раздел 4 изложить в новой редакции:

(Продолжение см. с. 32)

(Продолжение изменения к ГОСТ 24701—81)

«4. Обработка результатов

4.1. Плотность торфа при его фактической массовой доле влаги (ρ^w) в кг/м³ вычисляют по формуле

$$\rho^w = \frac{\frac{m}{n} - m_1}{V},$$

где m — суммарная масса взвешенных ящиков или мерок с торфом, кг;

n — количество взвешиваний ящиков или мерок с торфом;

m_1 — масса порожнего ящика или мерки, кг;

V — вместимость ящика или мерки, м³.

4.2. Результат испытаний вычисляют до первого десятичного знака и окончательный результат округляют до целого числа.

4.3. Погрешность определения плотности торфа при доверительной вероятности $P=0,9$ составляет 6 %».

Стандарт дополнить разделами — 5—8:

«5. Метод определения плотности при переработке торфа

5.1. Метод отбора проб

Отбор проб для проведения испытания производят по нормативно-технической документации на данный вид торфяной продукции.

6. Аппаратура

Для проведения испытания применяют:

мерку цилиндрическую вместимостью 0,003 м³ (черт. 3) и наполнитель с выдвижным дном (черт. 4);

(Продолжение см. с. 33)

весы с наибольшим пределом взвешивания 10 кг и погрешностью взвешивания не более 0,01 кг;

совок металлический или пластмассовый, обеспечивающий отбор торфа объемом не менее 0,001 м³.

Мерка

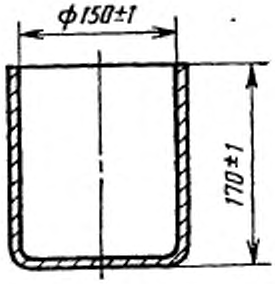

Черт. 3

Наполнитель

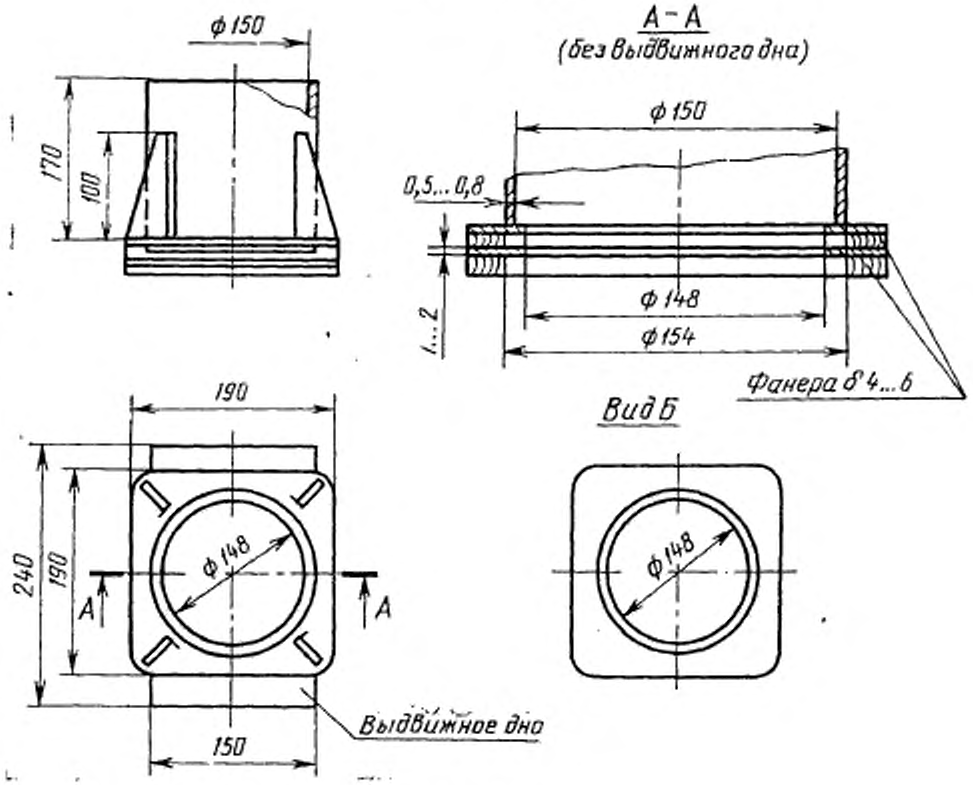

Черт. 4

(Продолжение см. с. 34)

7. Проведение испытания

7.1. На верхнюю кромку мерки устанавливают наполнитель с задвинутым дном и совком наполняют его торфом так, чтобы избыток его располагался над верхней кромкой наполнителя, после чего выдвигают дно и торф свободно падает в мерку.

7.2. Наполнитель снимают с мерки, перемещая его вертикально вверх, а избыток торфа над краями мерки удаляют кромкой выдвижного дна так, чтобы торф заполнил мерку только до краев.

7.3. Мерку с торфом взвешивают и определяют ее массу.

7.4. Испытание повторяют три раза.

7.5. Содержимое каждой мерки используют для составления лабораторной пробы и определения массовой доли влаги по ГОСТ 11305—83.

7.6. Все взвешивания производят с погрешностью не более 0,01 кг.

8. Обработка результатов

8.1. Обработку результатов производят в соответствии с разд. 4».

(ИУС № 5 1987 г.)

gost.e-ecolog.ru