УДК 621.914.22.025.7-2 : 006.354 Группа Г23

ГОСУДАРСТВЕННЫЙ СТАНДАРТ СОЮЗА ССР

НОЖИ КЛИНОВЫЕ РИФЛЕНЫЕ С ТВЕРДОСПЛАВНЫМИ ПЛАСТИНАМИ К ТОРЦОВЫМ НАСАДНЫМ ФРЕЗАМ ДЛЯ ОБРАБОТКИ ЛЕГКИХ СПЛАВОВ

Конструкция и размеры

ГОСТ 16224—81

Wedge shaped ribbed blades with carbide tips for shell-type face milling cutters for machining light alloys. Design and dimensions

ОКП 39186

Дата введения 01.01.83

1. Конструкция и размеры ножей должны соответствовать указанным на чертеже и в таблице.

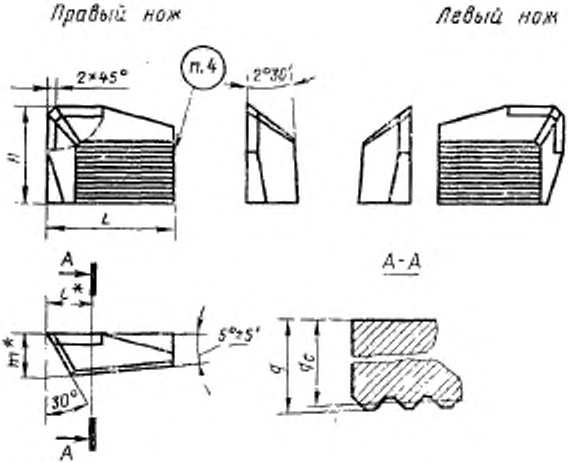

* Размеры для справок.

gost.e-ecolog.ru

Размеры, мм

Правый нож		Левый нож		L	H	q $-0,1$	q_c $-0,07$	l	m	Номер пластины по ГОСТ 25408—82	
Обозначение	Применяемость	Обозначение	Применяемость							для правых ножей	для левых ножей
2021-0501		2021-0502		33,8	25,3	10,51	10,21	13,1	14,7	20050	20060
2021-0503		2021-0504		45,8	31,3	15,51	15,21	16,5	17,0	20070	20080

Примечания:

1. Размеры q и q_c даны без учета припуска на натяг.
2. Размеры ножей l и m даны без учета припуска на заточку.

Пример условного обозначения правого ножа длиной $L=33,8$ мм:

Нож 2021-0501 ГОСТ 16224—81

То же, левого:

Нож 2021-0502 ГОСТ 16224—81

(Измененная редакция, Изм. № 1).

2. Окончательно ножи затачиваются на фрезе в собранном виде.

3. Размеры рифлений — по ГОСТ 2568—71.

4. Маркировать: четыре последних цифры обозначения, марку твердого сплава, у запасных ножей кроме того товарный знак предприятия-изготовителя.

5. Технические требования - по ГОСТ 24360--80.

6. Элементы конструкции, размеры и геометрические параметры ножей указаны в приложении.

ПРИЛОЖЕНИЕ
Рекомендуемое

ЭЛЕМЕНТЫ КОНСТРУКЦИИ, РАЗМЕРЫ И ГЕОМЕТРИЧЕСКИЕ ПАРАМЕТРЫ НОЖЕЙ

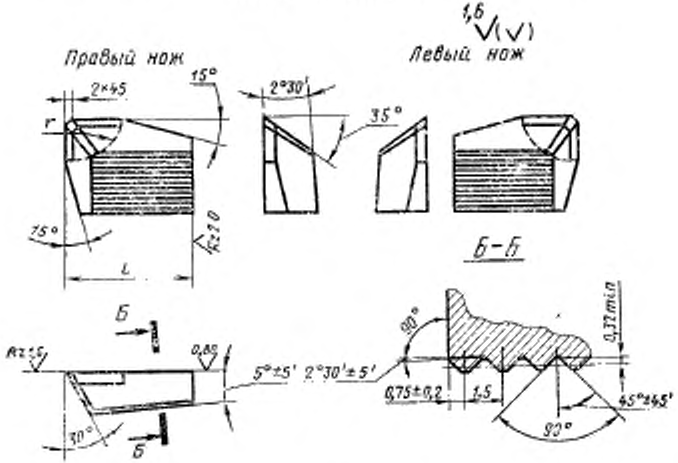

мм

L	r
33,8	12,5
45,8	16,0

ИНФОРМАЦИОННЫЕ ДАННЫЕ

1. **УТВЕРЖДЕН И ВВЕДЕН В ДЕЙСТВИЕ** Постановлением Государственного комитета СССР по стандартам от 30.04.81 № 2267

2. **Срок проверки — 1996 г.**
   Периодичность проверки — 10 лет

3. **ВЗАМЕН ГОСТ 16224—70**

4. **ССЫЛОЧНЫЕ НОРМАТИВНО-ТЕХНИЧЕСКИЕ ДОКУМЕНТЫ**

Обозначение НТД, на который дана ссылка	Номер пункта
ГОСТ 2568—79	3
ГОСТ 24360—80	5
ГОСТ 25408—82	1

5. **Переиздание (май 1990 г.) с Изменением № 1, утвержденным в декабре 1987 г. (ИУС 3—88)**

gost.e-ecolog.ru