УДК 621.822.6-2 : 006.354 Группа Г16

ГОСУДАРСТВЕННЫЙ СТАНДАРТ СОЮЗА ССР

КРЫШКИ ТОРЦОВЫЕ С МАНЖЕТНЫМ УПЛОТНЕНИЕМ СРЕДНИЕ ДИАМЕТРОМ от 47 до 100 мм КОРПУСОВ ПОДШИПНИКОВ КАЧЕНИЯ

Конструкция и размеры

Medium cups with cup seal for diameters from 47 till 100 mm of pillow blocks. Construction and dimensions

ГОСТ 13219.7—81

Взамен ГОСТ 13219.7—67

ОКП 41 8422

Постановлением Государственного комитета СССР по стандартам от 9 апреля 1981 г. № 1926 срок действия установлен

с 01.01 1982 г.
до 01.01 1987 г.

Несоблюдение стандарта преследуется по закону

1. Настоящий стандарт распространяется на средние торцовые крышки с манжетным уплотнением по ГОСТ 8752—79, устанавливаемые в корпусах подшипников качения по ГОСТ 13218.1—80, ГОСТ 13218.3—80, ГОСТ 13218.5—80, ГОСТ 13218.7—80 и предназначенные для герметизации подшипникового узла, осевой фиксации подшипника и восприятия осевых нагрузок.

Крышки применяются в опорах валов с установкой внутреннего кольца подшипника на закрепительной втулке по ГОСТ 24208—80.

2. Основные размеры крышек должны соответствовать указанным на чертеже и в таблице.

3. Технические требования — по ГОСТ 13219.17—81.

4. Дополнительные размеры элементов крышек — по рекомендуемому приложению к ГОСТ 13219.1—81.

Издание официальное Перепечатка воспрещена

★

gost.e-ecolog.ru

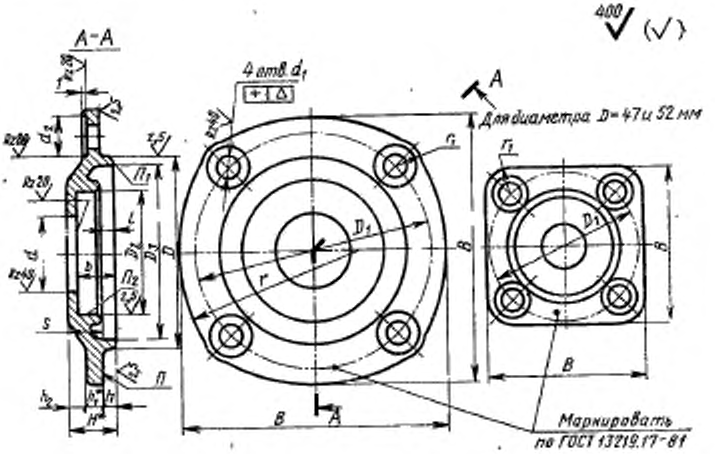

* Размеры для справок

gostee-ecology.ru

Размеры в мм

Обозначение крышки	D (пред. откл. по h9)	Диаметр вала или втулки $d_{ном}$	d (пред. откл. по H12)	D_1	D_2 (пред. откл. по H9)	D_3	d_1	d_2	Δ	B	b	H	h	h_1	h_2	l	s	r	r_1	Теоретическая масса, кг
МС 47[illegible]7	47	17	18	63	32	41	9	18	0,10	65	11	15	4	6	5	3	12	—	10,5	0,19
МС 52[illegible]7	52			70		45				72	15	19			9	4	15	70		0,27
МС 52[illegible]0		20	21		40															0,26
МС 62×20	62			80		55				85										0,31
МС 62×25		25	26		42															0,32
МС 72×25	72			90		65				98								75	11,0	0,40
МС 72×30		30	31		52															0,37
МС 80×30	80			100		72				110										0,45
МС 85×35		35	36		58															0,43
МС 85×40	85	40	41	105	60	78				115										0,48
МС 90×35	90	35	36	110	58	80	11	20	0,12	125		20	5	7	8		16	80	12,0	0,68
МС 90×45		45	46		65						20	24			12	9	15			0,63
МС 100×40	100	40	41	120	60	90				135	17	21			9	6		85	12,5	0,79
МС 100×50		50	51		70						22	26			14	11				0,78

Пример условного обозначения средней торцовой крышки с манжетным уплотнением диаметром $D=80$ мм, $d_{ном}=35$ мм:

Крышка МС 80×35 ГОСТ 13219.7—81