УДК 621.983.5.06 : 006.354 Группа Г22

ГОСУДАРСТВЕННЫЙ СТАНДАРТ СОЮЗА ССР

УДЛИНИТЕЛИ К СТУПЕНЧАТЫМ ВИНТАМ

Конструкция и размеры

Extensions for shouldered screws. Design and dimensions

ГОСТ 18788—80*

Взамен ГОСТ 18788—73

ОКП 39 6330

Постановлением Государственного комитета СССР по стандартам от 31 декабря 1980 г. № 6294 срок введения установлен

с 01.01.82

Проверен в 1985 г.

Несоблюдение стандарта преследуется по закону

1. Конструкция и размеры удлинителей к ступенчатым винтам должны соответствовать указанным на чертеже и в таблице.

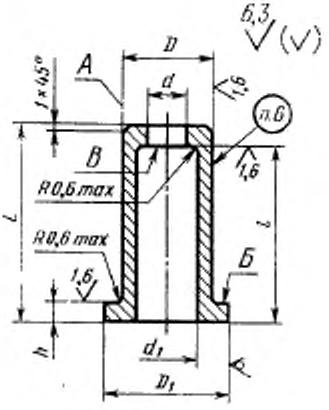

Издание официальное ★ Перепечатка воспрещена

* *Переиздание (декабрь 1986 г.) с Изменением № 1, утвержденным в декабре 1985 г. (ИУС № 4—86).*

gost.e-ecolog.ru

Размеры в мм

Обозначение удлинителя	Применяемость	d	d_1	D (поле допуска d9)	D_1	l (поле допуска $_{h}^{js}$12)	L	h (поле допуска h12)	Масса кг, не более
1088-0651		13	20	25	30	От 25 до 50	$l+4$	4	0,085
1088-0652		15	22	28	34	От 30 до 71	$l+5$		0,154
1088-0653		17	24	30	36	От 36 до 100		5	0,226
1088-0654		21	30	36	42	От 36 до 110	$l+6$		0,317
1088-0655		23	32	38	45	От 40 до 125		6	0,369
1088-0656		27	38	46	53	От 40 до 140	$l+8$		0,663
1088-0657		33	44	52	60	От 50 до 160			0,865

Примечание. Масса подсчитана для наибольшего размера удлинителя l.

Пример условного обозначения удлинителя размерами $d=13$ мм, $l=48$ мм:

Удлинитель 1088-0651/048 ГОСТ 18788—80

2. Материал — круг $\frac{D\text{-}5\ \text{ГОСТ}\ 7417—75}{40\text{Х}\ \text{ГОСТ}\ 4543—71}$.

3. Твердость — 34 . . . 40 HRC$_э$.

(Измененная редакция, Изм. №1).

4. Допуск торцового биения поверхностей Б и В относительно поверхности А — по 8-й степени точности ГОСТ 24643—81.

5. Технические требования — по ГОСТ 18824—80.

6. Маркировать: условное обозначение удлинителя без наименования и товарный знак предприятия-изготовителя.

7. Пример применения удлинителя к ступенчатым винтам дан в справочном приложении.

ПРИЛОЖЕНИЕ
Справочное

ПРИМЕР ПРИМЕНЕНИЯ УДЛИНИТЕЛЯ К СТУПЕНЧАТЫМ ВИНТАМ

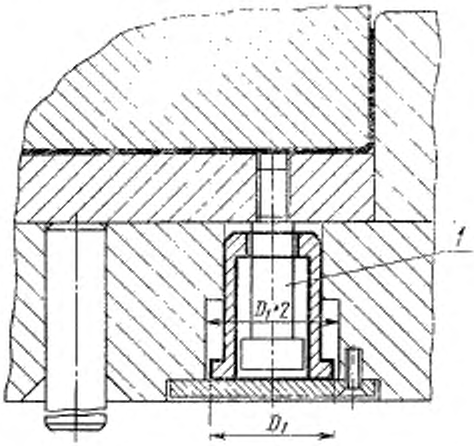

1—винт ступенчатый по ГОСТ 18787—80

gost.e-ecolog.ru