МКС 21.060.70

Поправка к ГОСТ 17679—80 Хомуты облегченные для крепления трубопроводов и кабелей. Конструкция и размеры

В каком месте	Напечатано	Должно быть
Таблица 11. Головка таблицы. Графа «l_4»	l_4	l_1

(ИУС № 7 2023 г.)

gost.e-ecolog.ru

УДК 621.885.7:006.354 Группа Г38

ГОСУДАРСТВЕННЫЙ СТАНДАРТ СОЮЗА ССР

ХОМУТЫ ОБЛЕГЧЕННЫЕ ДЛЯ КРЕПЛЕНИЯ ТРУБОПРОВОДОВ И КАБЕЛЕЙ

Конструкция и размеры

Light yokes for pipe-line and cable fixing. Design and dimensions

ГОСТ 17679—80

Дата введения 01.01.81

1. Хомуты подразделяются на типы в соответствии с табл. 1.

Издание официальное

★

© Издательство стандартов, 1980
© Издательство стандартов, 1992
Переиздание с Изменениями
Настоящий стандарт не может быть полностью или частично воспроизведен, тиражирован и распространен без разрешения Госстандарта России

Таблица 1

Наименования	Типы		Эскизы
Хомуты для крепления трубопроводов	I	Исполнение I	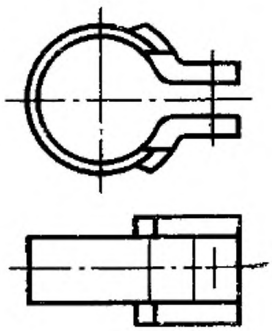
		Исполнение II	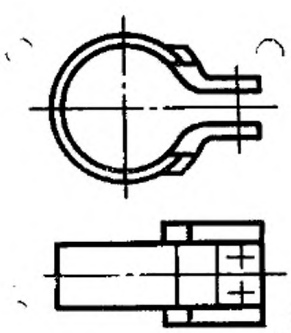
	II		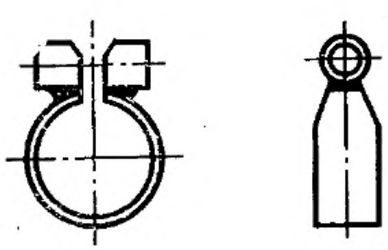
Хомуты для крепления трубопроводов и кабелей	III		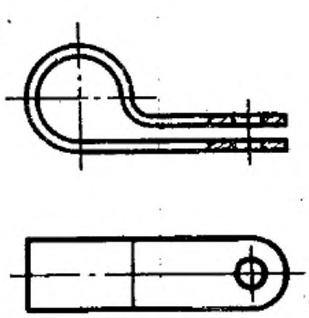

Продолжение табл. 1

Наименования	Типы	Эскизы
Хомуты для крепления трубопроводов и кабелей	IV	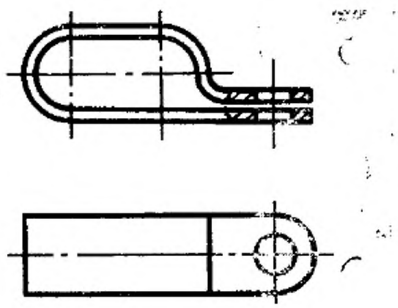
	V	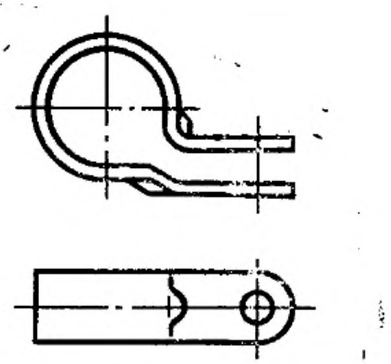
	VI	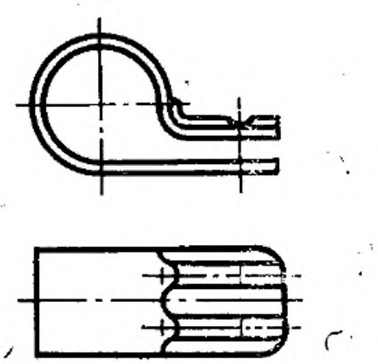
	VII	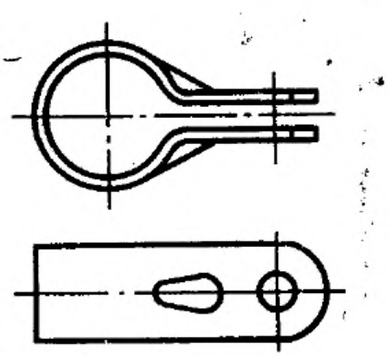

Продолжение табл. 1

Наименования	Типы	Эскизы
Хомуты для крепления трубопроводов и кабелей	VIII	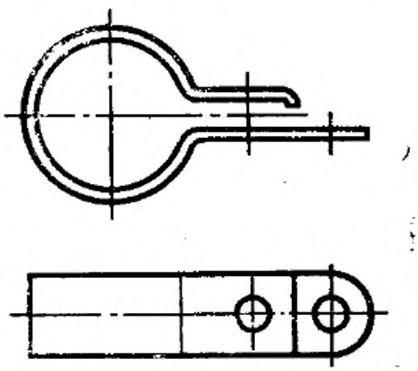
Хомуты для крепления кабелей	IX	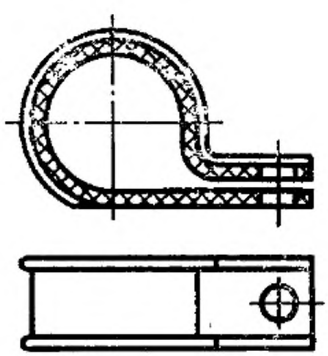

2. Конструкция и размеры хомутов для крепления трубопроводов должны соответствовать указанным на черт. 1—5 и в табл. 2—6, соответственно.

Тип 1

Исполнение 1

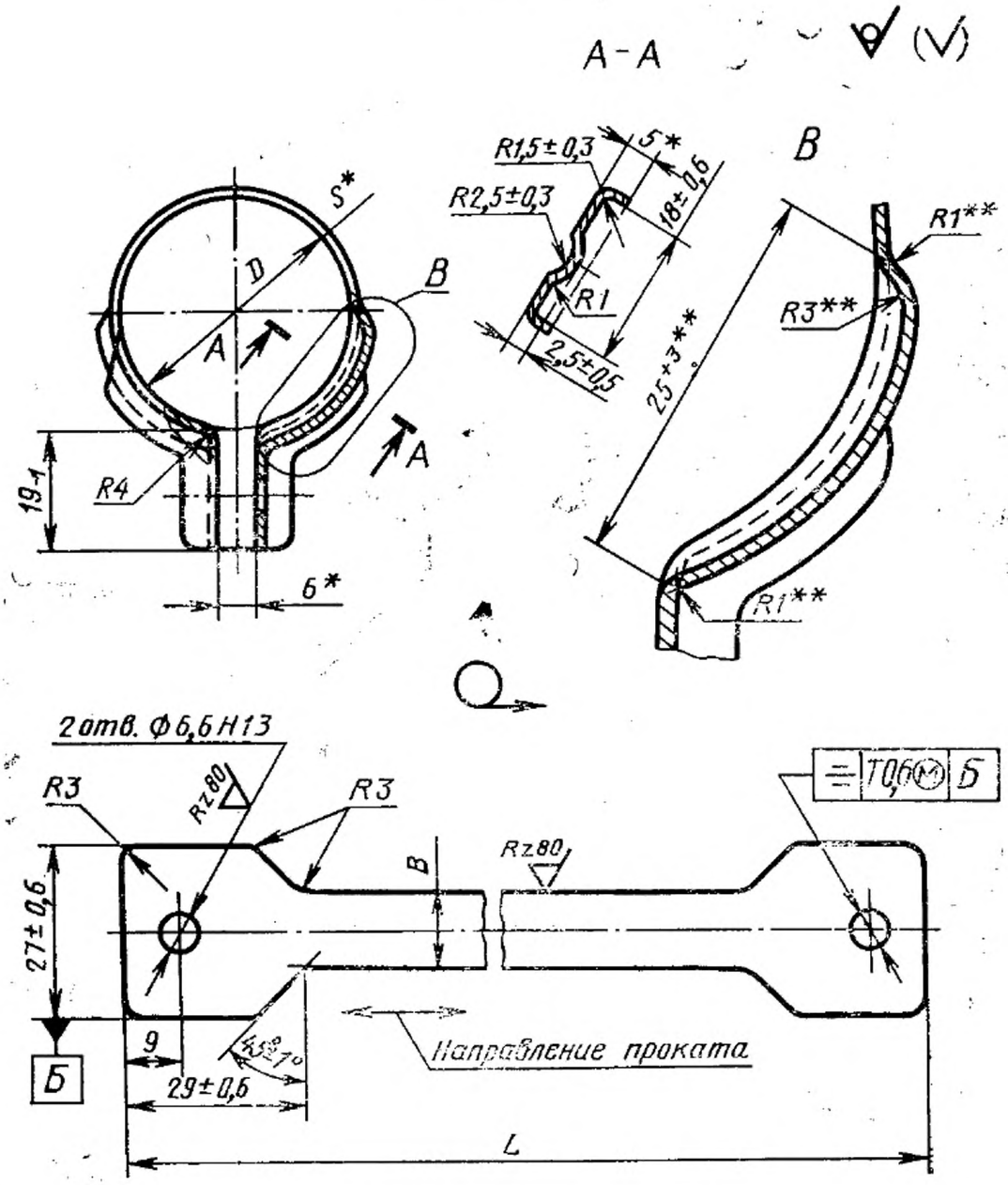

Деталь — в состоянии ее измерения

---

* Размеры для справок.

** Размеры обеспечиваются инструментом.

Черт. 1

Таблица 2

Размеры в мм

D (пред. откл. +0,5 −0,3)	*B* (пред. откл. ±0,6)	*L*	*S*	Масса 1000 шт., кг≈	Применяемость
24	12	107	1,0	15,8	
30		126		17,3	
32		131		17,8	
34		138		18,5	
36		145		19,1	
38		151		20,0	
40		157		20,3	
42		163		20,9	
45		173		21,7	
48		182		22,7	
50		189		23,2	
53	14	198	1,2	31,8	
56		208		33,0	
60		220		34,6	
63		229		36,0	
65		235		38,1	
70		251		38,9	
75		267		40,9	
80		282		42,9	
85		298		45,0	
90		313		47,1	
95		329		49,2	

Пример условного обозначения хомута типа I, исполнения I, *D*=40 мм, из стали марки 25, с покрытием Ц15.хр:

Хомут TI—I—40—25-Ц15.хр ГОСТ 17679—80

То же, из стали марки 25, с покрытием Кд15.хр:

Хомут TI—I—40—25-Кд15.хр ГОСТ 17679—80

То же, из стали марки 12Х18Н10Т, с покрытием Хим.Пас:

Хомут TI—I—40—12Х18Н10Т—Хим.Пас ГОСТ 17679—80

Исполнение II

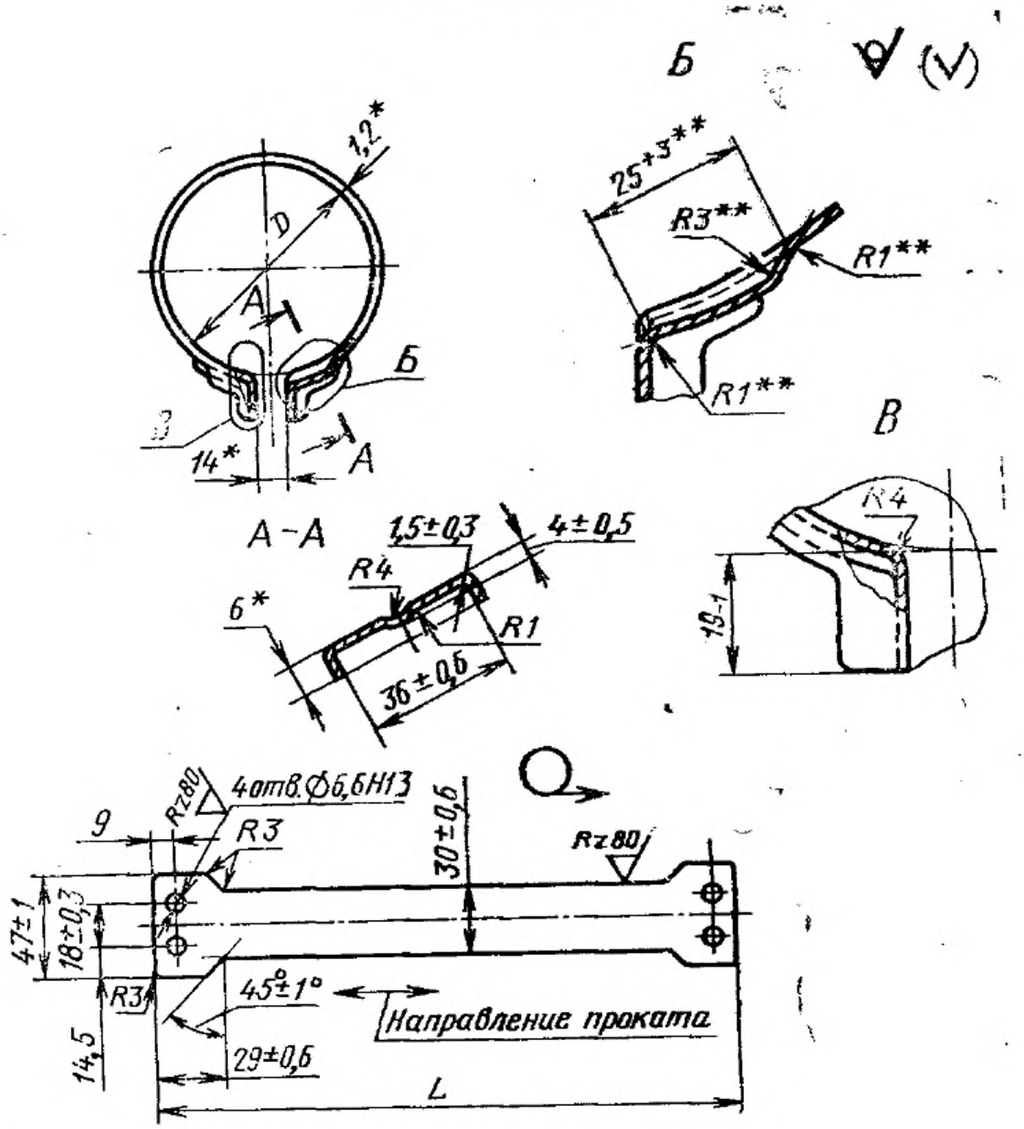

Деталь — в состоянии ее измерения.

* Размеры для справок.

** Размеры обеспечиваются инструментом.

Черт. 2

Таблица 3

Размеры в мм

D (пред. откл. +0,5 −0,3)	L	Масса 1000 шт., кг≈	Применяемость
100	338	102,4	
110	368	111,0	
120	401	120,0	
130	431	128,9	
140	463	137,2	
150	495	146,7	
160	525	155,5	

Пример условного обозначения хомута типа I, исполнения II, D=100 мм, из стали марки 25, с покрытием Ц15.хр:

Хомут TI—II—100—25-Ц15.хр ГОСТ 17679—80

То же, из стали марки 25, с покрытием Кд15.хр:

Хомут TI—II—100—25—Кд15.хр ГОСТ 17679—80

То же, из стали марки 12Х18Н10Т, с покрытием Хим.Пас:

Хомут TI—II—100—12Х18Н10Т—Хим.Пас ГОСТ 17679—80

Тип II

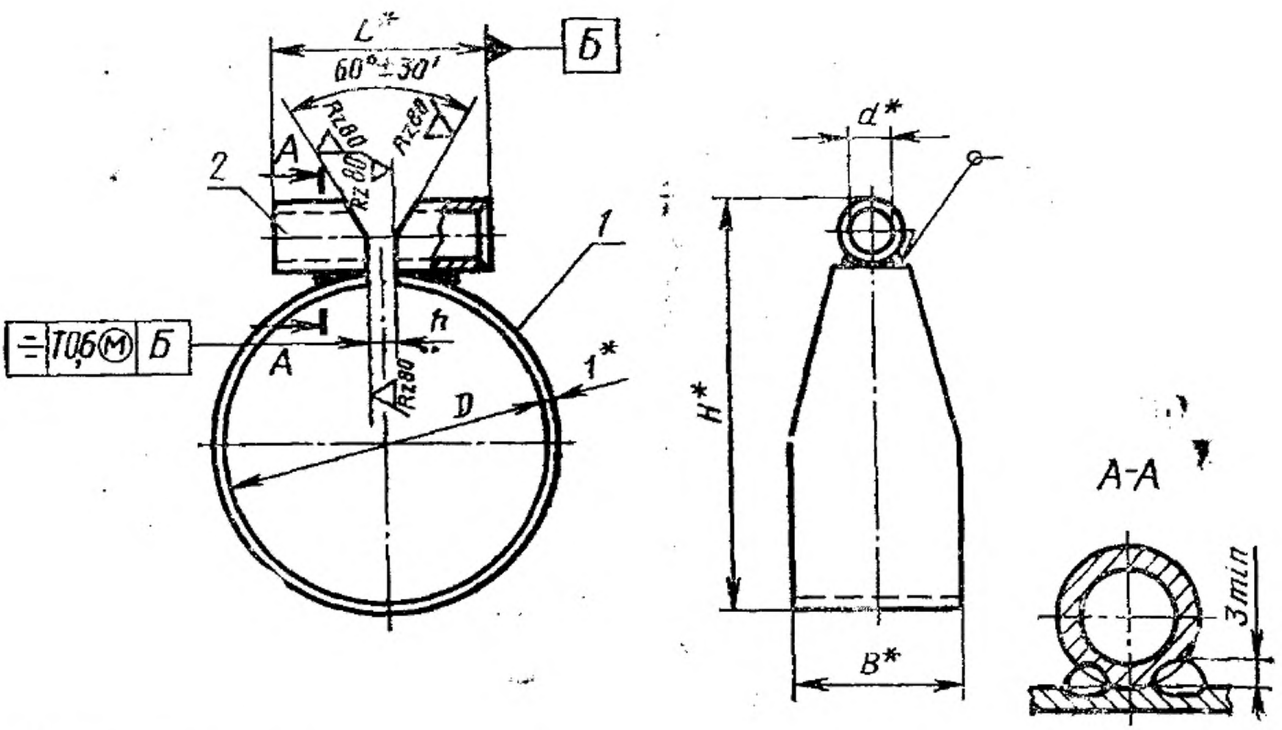

Деталь — в состоянии ее измерения.

1 — кольцо; *2* — втулка

---

* Размеры для справок.

Сварка — ручная дуговая; допускается сварка в среде инертных газов и газовая

Черт. 3

Таблица 4

Размеры в мм

D (пред. откл. $+0{,}5$ $-0{,}3$)	d	B	L	H	h	Масса 1000 шт., кг ≈	Обозначения деталей из стали марок				Применяемость
							20	12Х18Н10Т	20	12Х18Н10Т	
							Дет. *1.* Кольцо		Дет. *2.* Втулка		
14	5,2	10	16	24	3	7,5	14—10—20	14—10—12Х18Н10Т	5,2—16—20	5,2—16—12Х18Н10Т	
		15				8,7	14—15—20	14—15—12Х18Н10Т			
		20				9,9	14—20—20	14—20—12Х18Н10Т			
16		10		26		8,0	16—10—20	16—10—12Х18Н10Т			
		15				9,6	16—15—20	16—15—12Х18Н10Т			
		20				10,8	16—20—20	16—20—12Х18Н10Т			
18		10		28		8,5	18—10—20	18—10—12Х18Н10Т			
		15				10,4	18—15—20	18—15—12Х18Н10Т			
		20				11,9	18—20—20	18—20—12Х18Н10Т			
20		10	20	30		9,9	20—10—20	20—10—12Х18Н10Т	5,2—20—20	5,2—20—12Х18Н10Т	
		15				12,0	20—15—20	20—15—12Х18Н10Т			
		20				13,7	20—20—20	20—20—12Х18Н10Т			
22		10		32		10,4	22—10—20	22—10—12Х18Н10Т			
		15				12,7	22—15—20	22—15—12Х18Н10Т			
		20				14,7	22—20—20	22—20—12Х18Н10Т			

Продолжение табл. 4

Размеры в мм

D (пред. откл. +0,5 —0,3)	*d*	*B*	*L*	*H*	*h*	Масса 1000 шт., кг ≈	Обозначения деталей из стали марок				Применяемость
							20	12Х18Н10Т	20	12Х18Н10Т	
							Дет. *1.* Кольцо		Дет. *2.* Втулка		
24	5,2	10	20	34	3	10,9	24—10—20	24—10—12Х18Н10Т	5,2—20—20	5,2—20—12Х18Н10Т	
		15				13,5	24—15—20	24—15—12Х18Н10Т			
		20				15,9	24—20—20	24—20—12Х18Н10Т			
25		10		35		11,4	25—10—20	25—10—12Х18Н10Т			
		15				13,8	25—15—20	25—15—12Х18Н10Т			
		20				16,2	25—20—20	25—20—12Х18Н10Т			
28		10		38		11,8	28—10—20	28—10—12Х18Н10Т			
		15				14,7	28—15—20	28—15—12Х18Н10Т			
		20				17,7	28—20—20	28—20—12Х18Н10Т			
30		10		40		12,3	30—10—20	30—10—12Х18Н10Т			
		15				15,5	30—15—20	30—15—12Х18Н10Т			
		20				18,6	30—20—20	30—20—12Х18Н10Т			
32		10		42		12,9	32—10—20	32—10—12Х18Н10Т			
		15				16,4	32—15—20	32—15—12Х18Н10Т			
		20				19,7	32—20—20	32—20—12Х18Н10Т			

Продолжение табл. 4

Размеры в мм

D (пред. откл. +0,5 −0,3)	*d*	*B*	*L*	*H*	*h*	Масса 1000 шт., кг ≈	Обозначения деталей из стали марок				Применяемость
							20	12Х18Н10Т	20	12Х18Н10Т	
							Дет. *1.* Кольцо		Дет. *2.* Втулка		
31	5,2	10	22	44	3	13,8	34—10—20	34—10—12Х18Н10Т	5,2—22—20	5,2—22—12Х18Н10Т	
		15				17,6	34—15—20	34—15—12Х18Н10Т			
		20				21,1	34—20—20	34—20—12Х18Н10Т			
36		10		46		14,1	36—10—20	36—10—12Х18Н10Т			
		15				18,3	36—15—20	36—15—12Х18Н10Т			
		20				22,0	36—20—20	36—20—12Х18Н10Т			
38	6,2	10	25	49	5	16,4	38—10—20	38—10—12Х18Н10Т	6,2—25—20	6,2—25—12Х18Н10Т	
		15				20,7	38—15—20	38—15—12Х18Н10Т			
		20				24,7	38—20—20	38—20—12Х18Н10Т			
40		10		51		16,8	40—10—20	40—10—12Х18Н10Т			
		15				21,3	40—15—20	40—15—12Х18Н10Т			
		20				25,5	40—20—20	40—20—12Х18Н10Т			
		25				29,7	40—25—20	40—25—12Х18Н10Т			

Продолжение табл. 4

Размеры в мм

D (пред. откл. +0,5 −0,3)	*d*	*B*	*L*	*H*	*h*	Масса 1000 шт., кг ≈	Обозначения деталей из стали марок				Применяемость
							20	12Х18Н10Т	20	12Х18Н10Т	
							Дет. *1.* Кольцо		Дет. *2.* Втулка		
42	6,2	10	25	53	5	17,3	42—10—20	42—10—12Х18Н10Т	6,2—25—20	6,2—25—12Х18Н10Т	
		15				22,1	42—15—20	42—15—12Х18Н10Т			
		20				26,5	42—20—20	42—20—12Х18Н10Т			
		25				31,0	42—25—20	42—25—12Х18Н10Т			
45		10		56		18,1	45—10—20	45—10—12Х18Н10Т			
		15				23,2	45—15—20	45—15—12Х18Н10Т			
		20				28,0	45—20—20	45—20—12Х18Н10Т			
		25				32,9	45—25—20	45—25—12Х18Н10Т			
48		10		59		18,8	48—10—20	48—10—12Х18Н10Т			
		15				24,2	48—15—20	48—15—12Х18Н10Т			
		20				29,5	48—20—20	48—20—12Х18Н10Т			
		25				34,7	48—25—20	48—25—12Х18Н10Т			
50		10	28	61		20,0	50—10—20	50—10—12Х18Н10Т	6,2—28—20	6,2—28—12Х18Н10Т	
		15				25,7	50—15—20	50—15—12Х18Н10Т			
		20				31,2	50—20—20	50—20—12Х18Н10Т			

Продолжение табл. 4

Размеры в мм

D (пред. откл. +0,5 −0,3)	*d*	*B*	*L*	*H*	*h*	Масса 1000 шт., кг ≈	Обозначения деталей из стали марок				Применяемость
							20	12Х18Н10Т	20	12Х18Н10Т	
							Дет. *1*. Кольцо		Дет. *2*. Втулка		
50	6,2	25	28	61	5	36,7	50—25—20	50—25—12Х18Н10Т	6,2—28—20	6,2—28—12Х18Н10Т	
		30				42,1	50—30—20	50—30—12Х18Н10Т			
56		10		67		21,4	56—10—20	56—10—12Х18Н10Т			
		15				28,0	56—15—20	56—15—12Х18Н10Т			
		20				34,0	56—20—20	56—20—12Х18Н10Т			
		25				40,5	56—25—20	56—25—12Х18Н10Т			
		30				46,5	56—30—20	56—30—12Х18Н10Т			
60		10		71		22,6	60—10—20	60—10—12Х18Н10Т			
		15				29,5	60—15—20	60—15—12Х18Н10Т			
		20				36,2	60—20—20	60—20—12Х18Н10Т			
		25				42,9	60—25—20	60—25—12Х18Н10Т			
		30				49,5	60—30—20	60—30—12Х18Н10Т			
63		10		74		23,2	63—10—20	63—10—12Х18Н10Т			
		15				30,5	63—15—20	63—15—12Х18Н10Т			
		20				37,5	63—20—20	63—20—12Х18Н10Т			

Продолжение табл. 4

Размеры в мм

D (пред. откл. +0,5 −0,3)	*d*	*B*	*L*	*H*	*h*	Масса 1000 шт., кг ≈	Обозначения деталей из стали марок				Применяемость
							20	12Х18Н10Т	20	12Х18Н10Т	
							Дет. *1.* Кольцо		Дет. *2.* Втулка		
63	6,2	25	28	74	5	44,5	63—25—20	63—25—12Х18Н10Т	6,2—28—20	6,2—28—12Х18Н10Т	
		30				51,5	63—30—20	63—30—12Х18Н10Т			
65		10		76		23,7	65—10—20	65—10—12Х18Н10Т			
		15				31,2	65—15—20	65—15—12Х18Н10Т			
		20				38,7	65—20—20	65—20—12Х18Н10Т			
		25				45,9	65—25—20	65—20—12Х18Н10Т			
		30				52,9	65—30—20	65—30—12Х18Н10Т			
70		15		81		33,2	70—15—20	70—15—12Х18Н10Т			
		20				41,1	70—20—20	70—20—12Х18Н10Т			
		25				48,9	70—25—20	70—25—12Х18Н10Т			
		30				57,0	70—30—20	70—30—12Х18Н10Т			
75		15		86		35,0	75—15—20	75—15—12Х18Н10Т			
		20				43,5	75—20—20	75—20—12Х18Н10Т			
		25				51,5	75—25—20	75—25—12Х18Н10Т			

Продолжение табл. 4

Размеры в мм

D (пред. откл. +0,5 −0,3)	*d*	*B*	*L*	*H*	*h*	Масса 1000 шт., кг ≈	Обозначения деталей из стали марок				Применяемость
							20	12Х18Н10Т	20	12Х18Н10Т	
							Дет. *1*. Кольцо		Дет. *2*. Втулка		
75	6,2	30	28	86	5	59,5	75—30—20	75—30—12Х18Н10Т	6,2—28—20	6,2—28—12Х18Н10Т	
		35				68,5	75—35—20	75—35—12Х18Н10Т			
80		15		91		37,0	80—15—20	80—15—12Х18Н10Т			
		20				46,0	80—20—20	80—20—12Х18Н10Т			
		25				55,0	80—25—20	80—25—12Х18Н10Т			
		30				64,5	80—30—20	80—30—12Х18Н10Т			
		35				73,5	80—35—20	80—35—12Х18Н10Т			
		40				82,5	80—40—20	80—40—12Х18Н10Т			
85		15		96		38,5	85—15—20	85—15—12Х18Н10Т			
		20				48,5	85—20—20	85—20—12Х18Н10Т			
		25				58,0	85—25—20	85—25—12Х18Н10Т			
		30				67,5	85—30—20	85—30—12Х18Н10Т			
		35				77,5	85—35—20	85—35—12Х18Н10Т			
		40				87,5	85—40—20	85—40—12Х18Н10Т			

Продолжение табл. 4

Размеры в мм

D (пред. откл. +0,5 −0,3)	*d*	*B*	*L*	*H*	*h*	Масса 1000 шт., кг ≈	Обозначения деталей из стали марок				Применяемость
							20	12Х18Н10Т	20	12Х18Н10Т	
							Дет. *1.* Кольцо		Дет. *2.* Втулка		
90	6,2	15	28	101	5	40,5	90—15—20	90—15—12Х18Н10Т	6,2—28—20	6,2—28—12Х18Н10Т	
		20				51,5	90—20—20	90—20—12Х18Н10Т			
		25				61,5	90—25—20	90—25—12Х18Н10Т			
		30				71,5	90—30—20	90—30—12Х18Н10Т			
		35				82,5	90—35—20	90—35—12Х18Н10Т			
		40				93,5	90—40—20	90—40—12Х18Н10Т			
95		20		106		53,5	95—20—20	95—20—12Х18Н10Т			
		25				64,5	95—25—20	95—25—12Х18Н10Т			
		30				75,5	95—30—20	95—30—12Х18Н10Т			
		35				86,5	95—35—20	95—35—12Х18Н10Т			
		40				98,0	95—40—20	95—40—12Х18Н10Т			
100		20	30	111		57,0	105—20—20	100—20—12Х18Н10Т	6,2—30—20	6,2—30—12Х18Н10Т	
		25				68,0	100—25—20	100—25—12Х18Н10Т			
		30				80,0	100—30—20	100—30—12Х18Н10Т			
		35				91,5	100—35—20	100—35—12Х18Н10Т			
		40				103,0	100—40—20	100—40—12Х18Н10Т			

Продолжение табл. 4

Размеры в мм

D (пред. откл. +0,5 −0,3)	*d*	*B*	*L*	*H*	*h*	Масса 1000 шт., кг ≈	Обозначения деталей из стали марок				Применяемость
							20	12Х18Н10Т	20	12Х18Н10Т	
							Дет. *1.* Кольцо		Дет. *2.* Втулка		
110	6,2	20	30	121	5	61,0	110—20—20	110—20—12Х18Н10Т	6,2—30—20	6,2—30—12Х18Н10Т	
		25				74,0	110—25—20	110—25—12Х18Н10Т			
		30				87,0	110—30—20	110—30—12Х18Н10Т			
		35				99,5	110—35—20	110—35—12Х18Н10Т			
		40				112,0	110—40—20	110—40—12Х18Н10Т			
120		20		131		66,5	120—20—20	130—20—12Х18Н10Т			
		25				80,0	120—25—20	120—25—12Х18Н10Т			
		30				94,0	120—30—20	120—30—12Х18Н10Т			
		35				108,0	120—35—20	120—35—12Х18Н10Т			
		40				122,0	120—40—20	120—40—12Х18Н10Т			
130		20		141		71,5	130—20—20	130—20—12Х18Н10Т			
		25				86,5	130—25—20	130—25—12Х18Н10Т			
		30				102,0	130—30—20	130—30—12Х18Н10Т			
		35				118,0	130—35—30	130—35—12Х18Н10Т			
		40				133,0	130—40—20	130—40—12Х18Н10Т			

Продолжение табл. 4

Размеры в мм

D (пред. откл. +0,5 —0,3)	*d*	*B*	*L*	*H*	*h*	Масса 1000 шт., кг ≈	Обозначения деталей из стали марок				Применяемость
							20	12Х18Н10Т	20	12Х18Н10Т	
							Дет. *1.* Кольцо		Дет. *2.* Втулка		
140	6,2	20	40	151	5	78,8	140—20—20	140—20—12Х18Н10Т	6,2—40—20	6,2—40—12Х18Н10Т	
		25				95,3	140—25—20	140—25—12Х18Н10Т			
		30				110,8	140—30—20	140—30—12Х18Н10Т			
		35				128,8	140—35—20	140—35—12Х18Н10Т			
		40				144,8	140—40—20	140—40—12Х18Н10Т			
150		20		161		83,8	150—20—20	150—20—12Х18Н10Т			
		25				101,3	150—25—20	150—25—12Х18Н10Т			
		30				118,8	150—30—20	150—30—12Х18Н10Т			
		35				137,8	150—35—20	150—35—12Х18Н10Т			
		40				154,8	150—40—20	150—40—12Х18Н10Т			
155		20		166		86,3	155—20—20	155—20—12Х18Н10Т			
		25				104,3	155—25—20	155—25—12Х18Н10Т			
		30				121,8	155—30—20	155—30—12Х18Н10Т			
		35				141,8	155—35—20	155—35—12Х18Н10Т			
		40				158,8	155—40—20	155—40—12Х18Н10Т			

Пример условного обозначения хомута типа II D=40 мм, B=20 мм, из стали марки 20, с покрытием Ц15хр:

Хомут ТII—40—20—20-Ц15хр ГОСТ 17679—80

То же, из стали марки 20, с покрытием Кд15.хр:

Хомут ТII—40—20—20-Кд15.хр ГОСТ 17679—80

То же, из стали марки 12Х18Н10Т, с покрытием Хим.Пас:

Хомут ТII—40—20—12Х18Н10Т—Хим.Пас ГОСТ 17679—80

То же, из стали марки 20 без покрытия:

Хомут ТII—40—20 ГОСТ 17679—80

Деталь *1*. Кольцо

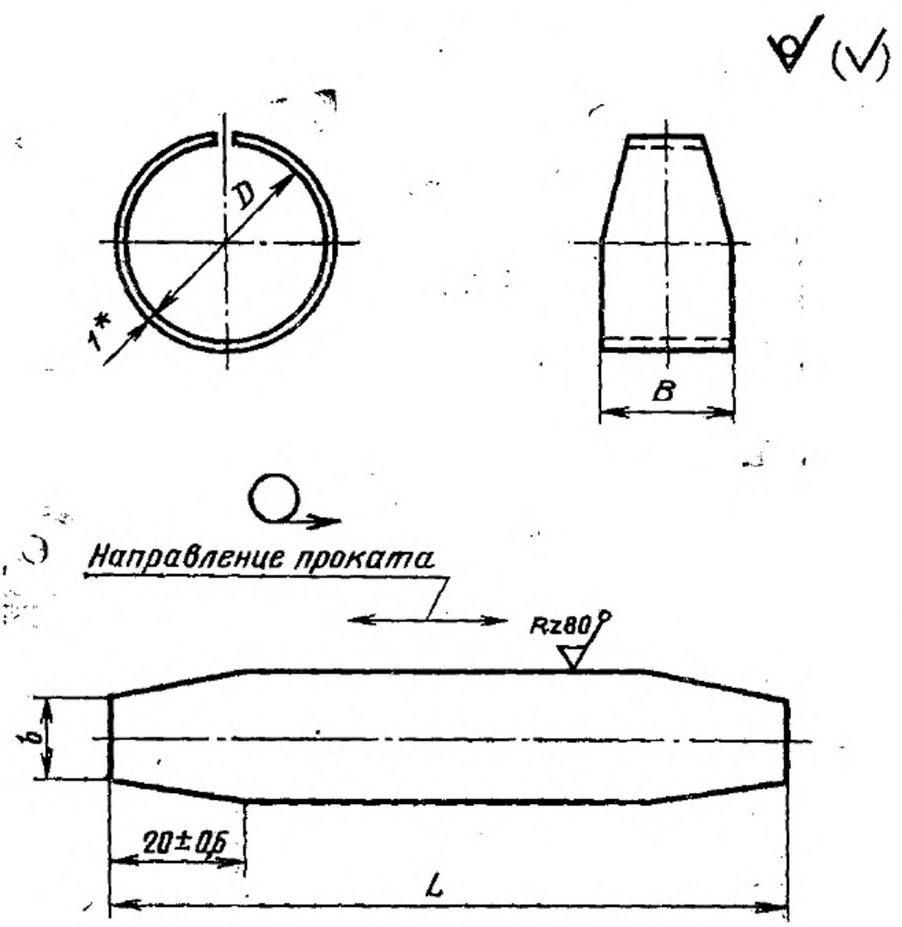

* Размер для справок.

Черт. 4

Таблица 5

Размеры в мм

D (пред. откл. +0,5 −0,3)	L	B (пред. откл. ±0,5)	b (пред. откл. ±0,5)	Масса 1000 шт., кг≈	D (пред. откл. +0,5 −0,3)	L	B (пред. откл. ±0,5)	b (пред. откл. ±0,5)	Масса 1000 шт., кг≈
14	47	10	—	3,69	32	104	10	—	8,15
		15	12	4,90			15	12	11,70
		20		6,10			20		15,00
16	53	10	—	4,16	34	110	10	—	8,60
		15	12	5,75			15	12	12,40
		20		7,0			20		15,90
18	60	10	—	4,70	36	116	10	—	8,86
		15	12	6,60			15	12	13,10
		20		8,10			20		16,80
20	66	10	—	5,18	38	123	10	—	9,65
		15	12	7,25			15	12	14,00
		20		9,00			20		18,00
22	72	10	—	5,65	40	129	10	—	10,10
		15	12	8,00			15	12	14,60
		20		10,00			20		18,80
24	79	10	—	6,20			25		23,00
		15	12	8,78	42	135	10	—	10,60
		20		11,15			15	12	15,40
25	82	10	—	6,65			20		19,80
		15	12	9,10			25		24,30
		20		11,50	45	145	10	—	11,40
28	91	10	—	7,14			15	12	16,50
		15	12	10,00			20		21,30
		20		13,00			25		26,20
30	97	10	—	7,60	48	154	10	—	12,10
		15	12	10,80			15	12	17,50
		20		13,90			20		22,80
							25		28,00

Продолжение табл. 5

Размеры в мм

D (пред. откл. +0,5 −0,3)	L	B (пред. откл. ±0,5)	b (пред. откл. ±0,5)	Масса 1000 шт., кг≈	D (пред. откл. +0,5 −0,3)	L	B (пред. откл. ±0,5)	b (пред. откл. ±0,5)	Масса 1000 шт., кг≈
50	160	10	—	12,50	70	223	25	12	41,40
		15	12	18,20			30		49,50
		20		23,70	75	238	15		27,50
		25		29,20			20		36,00
		30		34,60			25		44,00
56	179	10	—	13,90			30		52,00
		15	12	20,50			35		61,00
		20		26,50	80	254	15		29,50
		25		33,00			20		38,50
		30		39,00			25		47,50
60	192	10	—	15,10			30		57,00
		15	12	22,00			35		66,00
		20		28,70			40		75,00
		25		35,40	85	270	15		31,00
		30		42,00			20		41,00
63	200	10	—	15,65			25		50,50
		15	12	23,00			30		60,00
		20		30,00			35		70,00
		25		37,00			40		80,00
		30		44,00	90	286	15		33,00
65	207	10	—	16,20			20		44,00
		15	12	23,70			25		54,00
		20		31,20			30		64,00
		25		38,40			35		75,00
		30		45,40			40		86,00
70	223	15		25,70	95	302	20		46,00
		20		33,60			25		57,00
							30		68,00

Продолжение табл. 5

Размеры в мм

D (пред. откл. +0,5 −0,3)	*L*	*B* (пред. откл. ±0,5)	*b* (пред. откл. ±0,5)	Масса 1000 шт., кг≈	*D* (пред. откл. +0,5 −0,3)	*L*	*B* (пред. откл. ±0,5)	*b* (пред. откл. ±0,5)	Масса 1000 шт., кг≈
95	302	35	12	79,00	130	412	30	12	94,00
		40		90,50			35		110,00
100	318	20		49,00			40		125,00
		25		60,00	140	442	20		68,00
		30		72,00			25		84,50
		35		83,50			30		100,00
		40		95,00			35		118,00
110	348	20		53,00			40		134,00
		25		66,00	150	474	20		73,00
		30		79,00			25		90,50
		35		91,50			30		108,00
		40		104,00			35		127,00
120	380	20		58,50			40		144,00
		25		72,00	155	490	20		75,50
		30		86,00			25		93,50
		35		100,00			30		111,00
		40		114,00			35		131,00
130	412	20		63,50			40		148,00
		25		78,50					

Пример условного обозначения кольца $D=34$ мм, $B=20$ мм, из стали марки 20:

Кольцо 34—20—20 ГОСТ 17679—80

То же, из стали марки 12Х18Н10Т:

Кольцо 34—20—12Х18Н10Т ГОСТ 17679—80

Деталь 2. Втулка

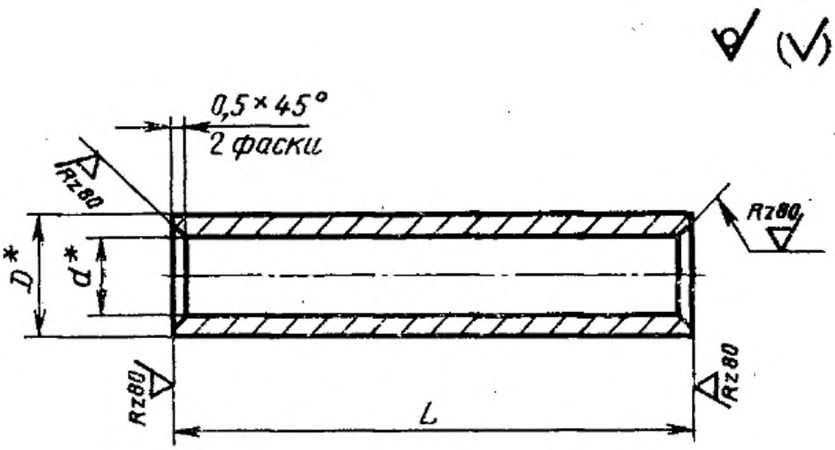

* Размеры для справок.

Черт. 5

Таблица 6

Размеры в мм

d	*D*	*L* (пред. откл. ±0,4)	Масс 1000 шт., кг≈	Применяемость
5,2	8	16	3,8	
		20	4,7	
		22	5,2	
6,2	9	25	6,7	
		28	7,5	
		30	8,0	
		40	10,8	

Пример условного обозначения втулки $d=6{,}2$ мм, $L=25$ мм, из стали марки 20:

Втулка 6,2—25—20 ГОСТ 17679—80

То же, из стали марки 12Х18Н10Т:

Втулка 6,2—25—12Х18Н10Т ГОСТ 17679—80

3. Конструкция и размеры хомутов для крепления трубопроводов и кабелей должны соответствовать указанным на черт. 6—11 и в табл. 7—12, соответственно.

Тип III

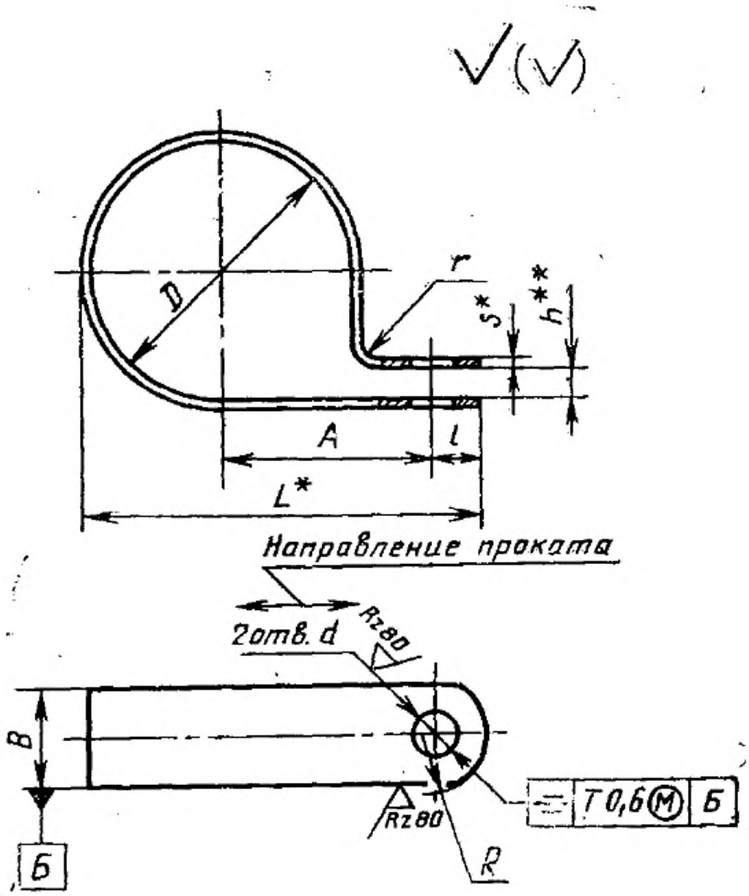

Деталь — в состоянии ее измерения.

---

* Размеры для справок.
** Размер обеспечивается инструментом.

Допуск симметричности центра радиуса *RT* 0,6 мм (допуск зависимый) относительно поверхности *Б*.

Черт. 6

Таблица 7

Размеры в мм

D (пред. откл. $+0{,}5$ $-0{,}3$)	d (пред. откл. по H13)	A		B (пред. откл. по h15)	L	l	h		S	R	r	Масса 1000 шт., кг≈		Применяемость
		Номин.	Пред. откл.				Номин.	Пред. откл.				стальных хомутов	хомутов из алюминиевого сплава	
3	2,4	7,5	±0,3	6	12,5	3,0	1,0	+0,5	0,5	3,5	1,5	0,6	0,2	
	3,4	8,5		8	14,0	3,5				4,5		1,0	0,4	
	5,5	11,0	±0,5	12	19,0	6,0				8,5		1,7	0,6	
4	2,4	8,0	±0,3	6	13,5	3,0				3,5		0,7	0,3	
	3,4	9,0		8	15,0	3,5				4,5		1,0	0,4	
	5,5	11,0	±0,5	12	19,5	6,0				8,5		1,9	0,7	
5	2,4	8,5	±0,3	6	14,5	3,0				3,5		0,8	0,3	
	3,4	9,5		8	16,0	3,5				4,5		1,1	0,4	
	5,5	12,0	±0,5	12	21,0	6,0				8,5		2,0	0,7	
6	2,4	9,0	±0,3	6	15,5	3,0				3,5		0,9	0,3	
	3,4	10,0		8	17,0	3,5				4,5		1,2	0,4	
	5,5	12,5	±0,5	12	22,0	6,0				8,5		2,2	0,8	
	6,6	13,5			23,0							2,3	0,8	
				16	25,5	8,0			1,0	10,0		6,2	2,2	
8	2,9	11,0	±0,3	6	19,3	3,5			0,8	3,5		1,7	0,6	
	3,4			8						4,5		2,3	0,8	
	5,5	13,5	±0,5	12	24,3	6,0				8,5		4,0	1,4	
	6,6	14,0			24,8							4,0	1,4	
				16	27,0	8,0			1,0	10,0		7,1	2,5	
10	2,9	12,0	±0,3	6	21,3	3,5			0,8	3,5		2,0	0,7	
	3,4			8						4,5		2,6	0,9	
	5,5	14,5	±0,5	12	26,3	6,0				8,5		4,5	1,6	

Продолжение табл. 7

Размеры в мм

D (пред. откл. $+0{,}5$ $-0{,}3$)	d (пред. откл. по H14)	A		B (пред. откл. по h15)	L	l	h		S	R	r	Масса 1000 шт., кг≈		Применяемость
		Номин.	Пред. откл.				Номин.	Пред. откл.				стальных хомутов	хомутов из алюминиевого сплава	
10	6,6	15,0	±0,5	12	26,8	6,0	1,0	±0,5	0,8	8,5	1,5	4,5	1,6	—
				16	29,0	8,0			1,0	10,0		7,7	2,8	—
12	2,9	13,0	±0,3	6	23,3	3,5	2,5	±1,0	0,8	3,5		2,2	0,8	—
	3,4			8						4,5		2,9	1,1	—
	5,5	15,5	±0,5	12	28,3	6,0				8,5		4,9	1,7	—
	6,6	16,0	±0,5		28,8				1,0	10,0		4,9	1,7	—
				16	31,0	8,0						8,3	3,0	—
14	2,9	14,0	±0,3	6	25,3	3,5			0,8	3,5		2,4	0,9	—
	3,4			8						4,5		3,2	1,2	—
	5,5	16,5	±0,5	12	30,3	6,0				8,5		5,4	1,9	—
	6,6	17,0			30,8							5,4	1,9	—
				16	33,0	8,0			1,0	10,0		9,1	3,2	—
16	2,9	15,0	±0,3	6	27,3	3,5			0,8	3,5		2,8	1,0	—
	3,4			8						4,5		3,7	1,3	—
	5,5	17,5	±0,5	12	32,3	6,0				8,5		6,0	2,0	—
	6,6	18,0			32,8							6,0	2,0	—
				16	35,0	8,0				10,0		10,6	3,8	—
18	3,4	19,0	±0,3	8	32,5	3,5			1,0	4,5	2,0	5,5	1,9	—
	5,5	20,5	±0,5	12	36,5	6,0				8,5		8,9	3,2	—
	9,0	23,5		16	41,5	8,0				10,0		12,5	4,5	

Продолжение табл. 7

Размеры в мм

D (пред. откл. +0,5 −0,3)	*d* (пред. откл. по H13)	*A*		*B* (пред. откл. по h15)	*L*	*l*	*h*		*S*	*R*	*r*	Масса 1000 шт., кг≈		Применяемость
		Номин.	Пред. откл.				Номин.	Пред. откл.				стальных хомутов	хомутов из алюминиевого сплава	
20	3,4	20,0	±0,3	8	34,5	3,5	2,5	±1,0	1,0	4,5	1,5	5,8	2,1	
	5,5	21,5		12	38,5	6,0				8,5		9,4	3,5	
	9,0	24,5		16	43,5	8,0				10,0		13,3	4,7	
22	5,5	23,0		12	41,2	6,0			1,2	8,5	2,0	12,3	4,4	
	9,0	25,5		16	45,7	8,0				10,0		17,1	6,1	
24	5,5	24,5		12	43,7	6,0				8,5		13,3	4,7	
	9,0	27,0		16	48,2	8,0				10,0		18,4	6,5	
25	5,5	25,0		12	44,7	6,0				8,5		13,6	4,9	
	9,0	27,5	±0,5	16	49,2	8,0				10,0		18,7	6,7	
28	5,5	26,5		12	47,7	6,0				8,5		14,5	5,2	
	9,0	28,5		16	51,7	8,0				10,0		20,1	7,2	
30	5,5	27,5		12	49,7	6,0				8,5		15,5	5,5	
	9,0	30,5		16	54,7	8,0				10,0		21,6	7,7	
32	5,5	29,0		12	52,2	6,0				8,5	3,0	16,4	5,8	
	9,0	31,5		16	56,7	8,0				10,0		22,6	8,1	
34	5,5	30,0		12	54,2	6,0				8,5		17,2	6,2	
	9,0	33,5		16	59,7	8,0				10,0		23,9	8,5	

Размеры в мм

D (пред. откл. +0,5 −0,3)	*d* (пред. откл. по H13)	*A*		*B* (пред. откл. по h15)	*L*	*l*	*h*		*S*	*R*	*r*	Масса 1000 шт., кг≈		Применяемость
		Номин.	Пред. откл.				Номин.	Пред. откл.				стальных хомутов	хомутов из алюминиевого сплава	
36	5,5	31,0	±0,5	12	56,5	6,0	2,5	±1,0	1,5	8,5	4,0	22,5	8,1	
	9,0	34,5		16	62,0	8,0				10,0		31,2	11,1	
38	5,5	33,0		12	59,5	6,0				8,5		23,0	8,2	
	9,0	36,0		16	64,5	8,0				10,0		32,8	11,7	
40	5,5	33,0		12	60,5	6,0				8,5		24,4	8,7	
	9,0	37,5		16	67,0	8,0				10,0		34,2	12,2	
42	5,5	34,0		12	62,5	6,0				8,5		25,3	9,0	
	9,0	39,5		16	70,0	8,0				10,5		35,7	12,7	
45	5,5	35,5		12	65,5	6,0				8,5		26,8	9,6	
	9,0	41,0		16	73,0	8,0				10,0		37,8	13,5	
48	5,5	37,5		12	69,0	6,0				8,5		27,4	9,8	
	9,0	43,0		16	76,5	8,0				10,0		38,5	13,7	
50	5,5	38,5		12	71,0	6,0				8,5		28,2	10,1	
	9,0	44,0		16	78,5	8,0				10,0		39,7	14,2	
53	5,5	41,5		12	75,5	6,0				8,5		29,7	10,6	
	9,0	47,0		16	83,0	8,0				10,0		42,1	15,0	

Продолжение табл. 7

Размеры в мм

D (пред. откл. +0,5 −0,3)	*d* (пред. откл. по H13)	*A*		*B* (пред. откл. по h15)	*L*	*l*	*h*		*S*	*R*	*r*	Масса 1000 шт., кг≈		Примечание
		Номин.	Пред. откл.				Номин.	Пред. откл.				стальных хомутов	хомутов из алюминиевого сплава	
56	5,5	45,0	±0,5	12	80,5	6,0	2,5	±1,0	1,5	8,5	4,0	31,2	11,1	
	9,0	50,5		16	88,0	8,0				10,0		43,6	15,5	
60	5,5	43,5		12	81,0	6,0				8,5		32,9	11,7	
	9,0	49,0		16	88,5	8,0				10,0		46,0	16,4	
63	5,5	45,0		12	84,0	6,0				8,5		34,5	12,3	
	9,0	50,5		16	91,5	8,0				10,0		47,9	17,1	
65	5,5	46,0		12	86,0	6,0				8,5		35,4	12,6	
	9,0	51,5		16	93,5	8,0				10,0		49,4	17,6	

Пример условного обозначения хомута типа III $D=14$ мм, $B=12$ мм, $d=6{,}6$ мм, из стали марки 25, с покрытием Ц15.хр:

Хомут ТКIII—14—12—6,6—25-Ц15.хр ГОСТ 17679—80

То же, из стали марки 25, с покрытием Кд15.хр:

Хомут ТКIII—14—12—6,6—25-Кд15.хр ГОСТ 17679—80

То же, из стали марки 12Х18Н10Т, с покрытием Хим.Пас:

Хомут ТКIII—14—12—6,6—12Х18Н10Т—Хим.Пас ГОСТ 17679—80

То же, из алюминиевого сплава марки Д16.А.М, с покрытием Ан.Окс.хр:

Хомут ТКIII—14—12—6,6-Д16.А.М—Ан.Окс.Нхр ГОСТ 17679—80

Тип IV

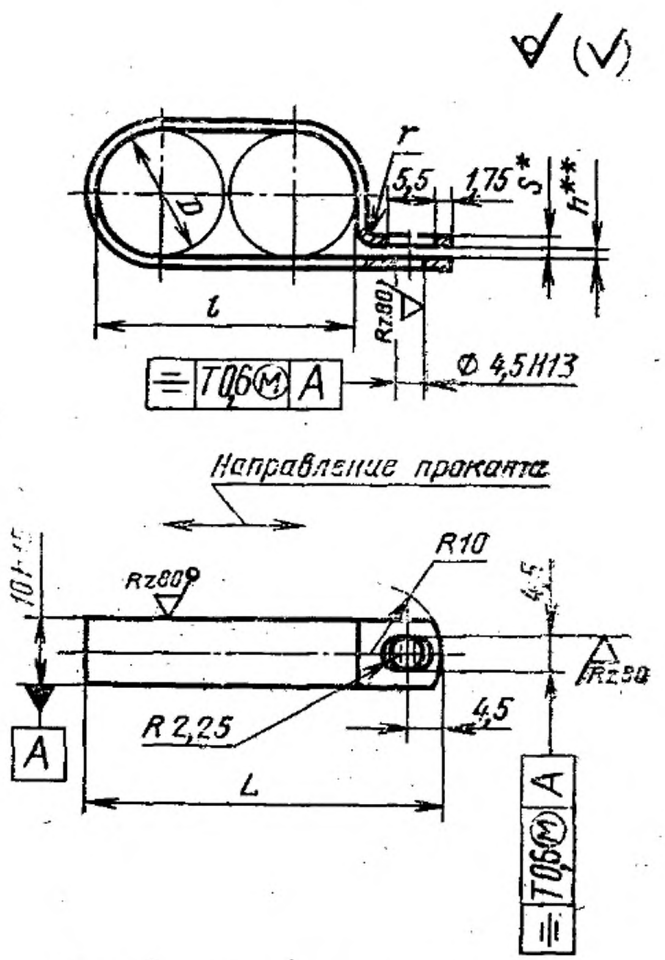

Деталь — в состоянии ее измерения.

* Размер для справок.
** Размер обеспечивается инструментом.

Допуск симметричности центра радиуса *R10T* 0,6 мм (допуск зависимый) относительно поверхности *А*.

Черт. 7

Таблица 8

Размеры в мм

D (пред. откл. $+0{,}5$ $-0{,}3$)	L (пред. откл. $\pm 0{,}6$)	l (пред. откл. $\pm 0{,}5$)	h		S	r	Масса 1000 шт., кг≈		Применяемость
			Номин.	Пред. откл.			стальных хомутов	хомутов из алюминиевых сплавов	
3	18	6	1	$+0{,}5$	0,5	0,8	1,2	0,4	
4	20	8					1,6	0,6	
5	22	10					1,8	0,7	
6	24	12					1,9	0,7	
8	30	16	2	$\pm 0{,}5$	1,0	1,5	4,7	1,7	
10	34	20					5,5	2,0	
12	38	24					6,4	2,3	
14	42	28					6,9	2,5	
(15)	45	30					7,6	2,7	
16	48	32					7,8	2,7	
18	52	36					8,9	3,2	
20	55	40					9,7	3,5	

Примечание. Диаметр D, заключенный в скобки, применять не рекомендуется.

Пример условного обозначения хомута типа IV, $D=20$ мм, из стали марки 25, с покрытием Ц15.хр:

Хомут ТКIV—20—25-Ц15.хр ГОСТ 17679—80

То же, из стали марки 25, с покрытием Кд15.хр:

Хомут ТКIV—20—25-Кд15.хр ГОСТ 17679—80

То же, из стали марки 12Х18Н10Т, с покрытием Хим.Пас:

Хомут ТКIV—20—12Х18Н10Т—Хим.Пас ГОСТ 17679—80

То же, из алюминиевого сплава марки Д16.А.М, с покрытием Ан.Окс.хр:

Хомут ТКIV—20—Д16.А.М—Ан.Окс.Нхр ГОСТ 17679—80

Тип V

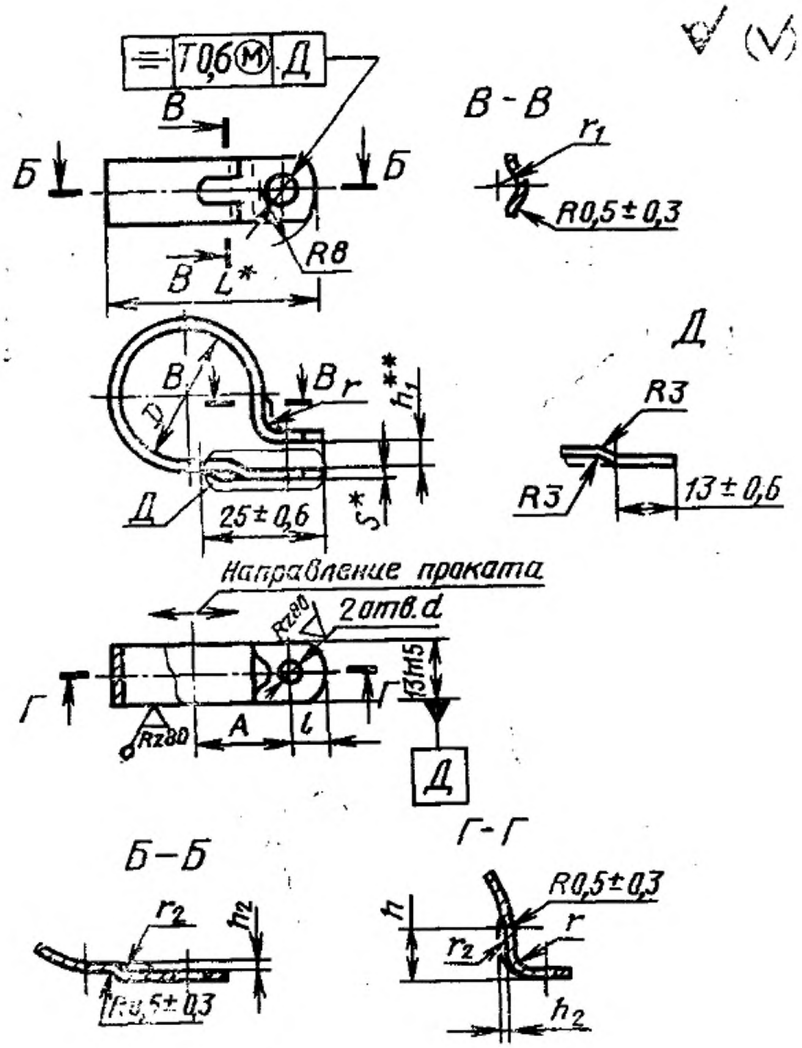

Деталь — в состоянии ее измерения.

---

* Размер для справок.
** Размер обеспечивается инструментом.

Допуск симметричности центра радиуса *R8Т* 0,6 мм (допуск зависимый) относительно поверхности *Д*.

Черт. 8

Таблица 9

Размеры в мм

D (пред. откл. $^{+0,5}_{-0,3}$)	d (пред. откл. по H13)	A (пред. откл. ±0,5)	L	l	h	h_1 (пред. откл. +1)	h_2 (пред. откл. ±0,3)	S	r	r_1 (пред. откл. ±0,3)	r_2	Масса 1000 шт., кг≈		Применяемость
												стальных хомутов	хомутов из алюминиевого сплава	
18	4,5	19,0	34,0	5	8	4	1,2	1,0	2,0	2,5	4	8,8	3,2	
20		20,0	36,0									9,5	3,4	
22		21,0	38,0									10,2	3,6	
24		22,0	40,2									12,8	4,5	
25		22,5	41,2									13,3	4,7	
28		24,0	44,2		10	5		1,2			5	14,6	5,2	
30		25,0	46,2									15,3	5,5	
32		26,0	48,2									16,2	5,8	
34		28,0	51,2									16,8	6,0	
36	5,5	29,0	54,5	6	12	6	1,5	1,5	2,5	3,0	6	22,5	8,0	
38		30,0	56,5									23,6	8,4	
40		31,0	58,5									24,6	8,8	
42		33,0	61,5									25,9	9,3	
45		34,0	64,0									27,3	9,7	

Продолжение табл. 9

Размеры в мм

D (пред. откл. $+0{,}5$ $-0{,}3$)	d (пред. откл. по H13)	A (пред. откл. $\pm 0{,}5$)	L	l	h	h (пред. откл. $+1$)	h_2 (пред. откл. $\pm 0{,}3$)	S	r	r_1 (пред. откл. $\pm 0{,}3$)	r_2	Масса 1000 шт., кг≈		Применяемость
												стальных хомутов	хомутов из алюминиевого сплава	
48		35,5	67,0									28,8	10,3	
50		36,0	68,5									29,8	10,6	
53		38,0	72,0									31,3	11,2	
56		39,5	75,0			6						33,0	11,8	
60		42,0	79,5									35,3	12,6	
65		44,5	84,5									37,7	13,4	
70	5,5	47,0	89,5	6	12		1,5	1,5	2,5	3,0	6	41,0	14,6	
75		49,5	94,5									43,5	15,5	
80		52,0	99,5									46,1	16,4	
85		54,5	104,5			8						48,7	17,4	
90		57,0	109,5									51,4	18,3	
95		59,5	114,5									53,6	19,1	
100		62,0	119,5									56,0	19,9	

Пример условного обозначения хомута типа V, D=22 мм, из стали марки 25, с покрытием Ц15.хр:

Хомут TKV—22—25-Ц15.хр ГОСТ 17679—80

То же, из стали марки 25, с покрытием Кд15.хр:

Хомут TKV—22—25-Кд15.хр ГОСТ 17679—80

То же, из стали марки 12Х18Н10Т, с покрытием Хим.Пас:

Хомут TKV—22—12Х18Н10Т—Хим.Пас ГОСТ 17679—80

То же, из алюминиевого сплава марки Д16.А.М, с покрытием Ан.Окс.хр:

Хомут TKV—22—Д16.А.М—Ан.Окс.хр ГОСТ 17679—80

Тип VI

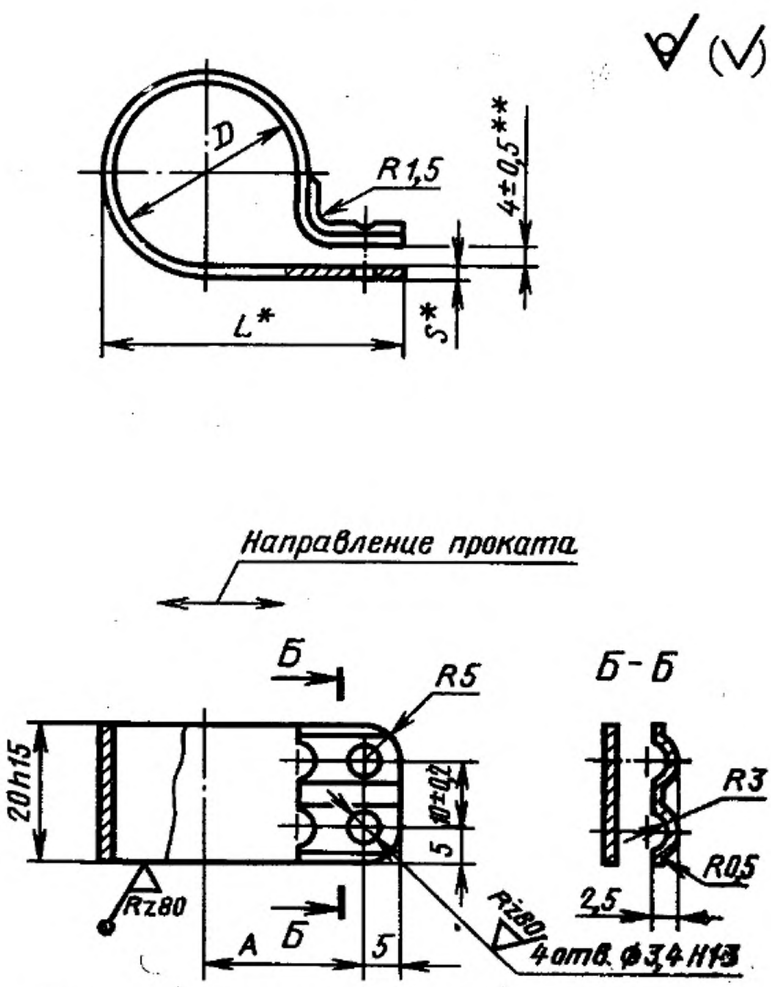

Деталь — в состоянии ее измерения.

* Размеры для справок.
** Размер обеспечивается инструментом.

Черт. 9

Таблица 10

Размеры в мм

D (пред. откл. +0,5 −0,3)	*A* (пред. откл. ±0,5)	*L*	*S*	Масса 1000 шт., кг≈	Применяемость
16	16,5	30,0	0,5	5,8	
20	18,5	34,0		6,8	
22	21,5	38,3	0,8	12,1	
25	23,0	41,3		13,6	
30	24,5	45,3		15,5	
35	27,5	51,2	1,2	27,1	
40	30,0	56,2		29,8	
45	32,5	61,2		32,2	
50	35,0	66,2		36,2	

Пример условного обозначения хомута типа VI, $D=16$ мм, из стали марки 25, с покрытием Ц15.хр:

Хомут ТКVI—16—25-Ц15.хр ГОСТ 17679—80

То же, из стали марки 25, с покрытием Кд15.хр:

Хомут ТКVI—16—25-Кд15.хр ГОСТ 17679—80

Тип VII

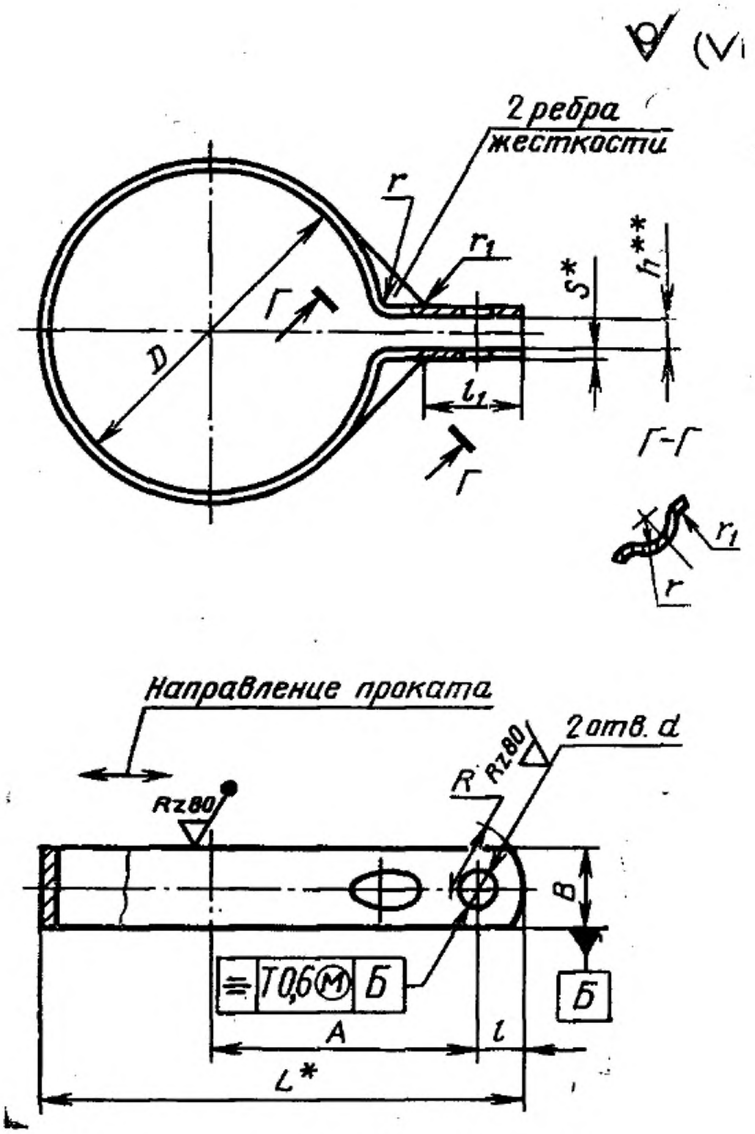

Деталь — в состоянии ее измерения.

* Размеры для справок.
** Размер обеспечивается инструментом.

Допуск симметричности центра радиуса *RT* 0,6 мм (допуск зависимый) относительно поверхности *Б*.

Черт. 10

Таблица 11

Размеры в мм

D (пред. откл. $+0{,}5$ $-0{,}3$)	d (пред. откл. по H13)	A (пред. откл. $\pm 0{,}5$)	B (пред. откл. по h15)	L	l	l_4	h (пред. откл. $\pm 0{,}5$)	S	R	r	r_1 (пред. откл. $\pm 0{,}3$)	Масса 1000 шт., кг≈	Применяемость
10	2,4	12,0	6	21,8	4,0	8,0	2	0,8	3,5	1,0	1,0	2,4	
(15)	3,4	16,5	8	29			3	1,0	6,0			3,0	
20		22,0	12	38	5,0	10,0			8,5	1,5	1,5	6,2	
30		28,0		49								9,0	
38	4,5	34,0		61	6,5	12,0	4	1,5				14,0	
45		39,5		70		12,5						15,6	
50		42,0		75								17,8	
56		46,0	15	82					10,0			18,5	

Примечание. Диаметр D, заключенный в скобки, применять не рекомендуется.

Пример условного обозначения хомута типа VII, $D=50$ мм, из стали марки 25, с покрытием Ц15.хр:

Хомут TKVII—50—25-Ц15.хр ГОСТ 17679—80

То же, из стали марки 25, с покрытием Кд15.хр:

Хомут TKVII—50—25-Кд15.хр ГОСТ 17679—80

Тип VIII

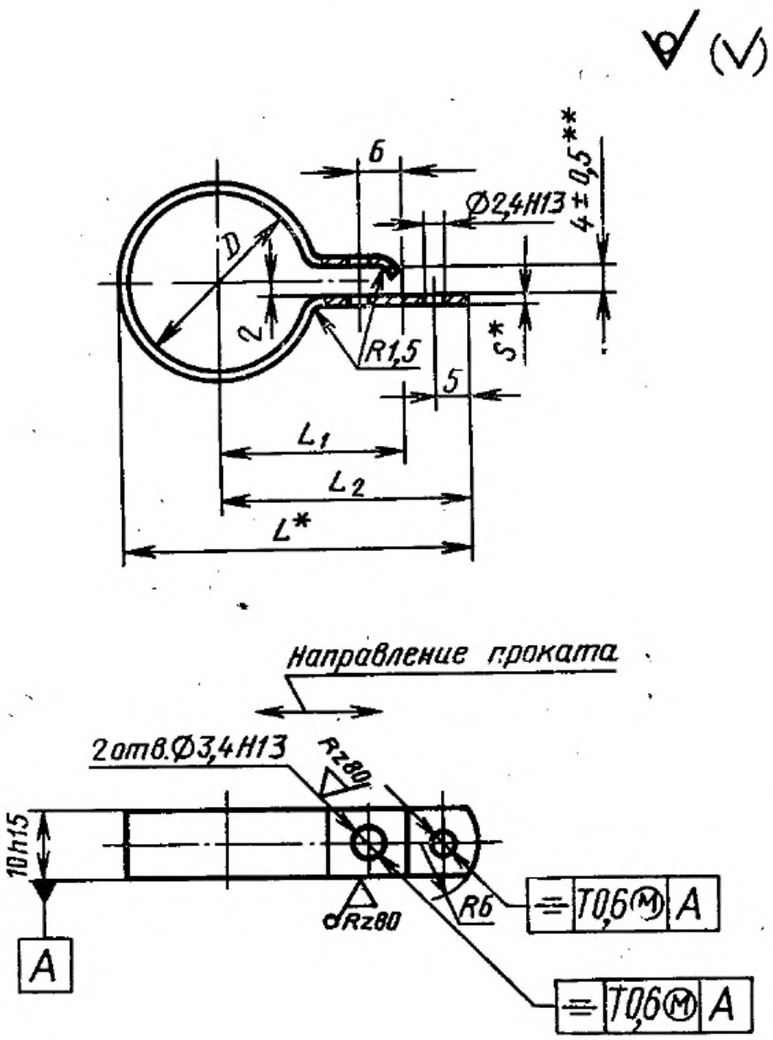

Деталь — в состоянии ее измерения.

* Размеры для справок.

** Размер обеспечивается инструментом.

Допуск симметричности центра радиуса *R6T* 0,6 мм (допуск зависимый) относительно поверхности *A*.

Черт. 11

Таблица 12

Размеры в мм

D (пред. откл. $+0{,}5$ $-0{,}3$)	L	L_1 (пред. откл. $\pm 0{,}3$)	L_2 (пред. откл. $\pm 0{,}6$)	S	Масса 1000 шт., кг≈	Применяемость
16	40,8	22	32	0,8	2,6	
28	53,2	28	38	1,2	4,2	

Пример условного обозначения хомута типа VIII, $D=28$ мм, из латуни марки Л63:

Хомут ТКVIII—28-Л63 ГОСТ 17679—80

1—3. **(Измененная редакция, Изм. № 1, 2).**

4. Конструкция и размеры хомутов для крепления кабелей должны соответствовать указанным на черт. 12 и в табл. 13, соответственно.

Тип IX

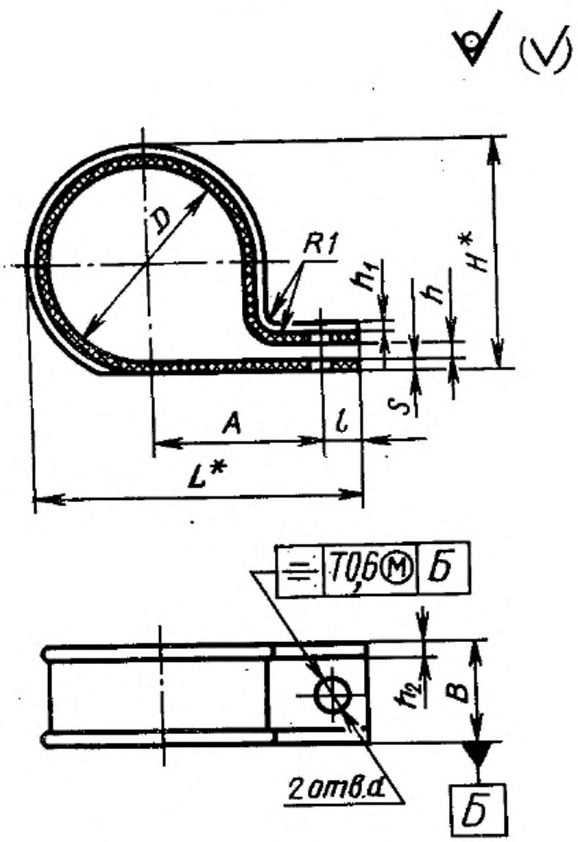

Деталь — в состоянии ее измерения.

* Размеры для справок.

Параметр шероховатости поверхности в местах удаления литников и облоя — $Rz \leqslant 40$ мкм

Черт. 12

Таблица 13

Размеры в мм

D (пред. откл. $+0{,}5$ $-0{,}3$)	d (пред. откл. по H13)	A (пред. откл. $\pm 0{,}2$)	B	L	l	H	h	h_1	h_2	S	Масса 1000 шт., кг ≈	Применяемость
3	2,4	7,0	8	14,0	3	7,0	1,5	1,0	1,0	1,5	0,45	
4		7,5		15,0		8,0					0,5	
5		8,0		16,0		9,0					0,54	
6	3,4	9,5	10	19,0	4	10,0	2,0				0,60	
8		10,5		21,0		12,0					0,75	
10		11,5		23,0		14,0					1,05	
12		14,5	13	28,0		17,5		1,5	1,5	2,0	1,87	
15		16,0		31,0		20,5					2,04	
18	4,5	17,5		35,0	5	23,5	3,0				2,48	
20		18,5		37,0		25,5					2,67	
22		21,0	15	41,1		28,4		1,8	1,8	2,3	3,96	
25		22,5		44,1		31,4					4,35	
28		24,0		47,1		34,4					4,75	
32		26,0		51,1		38,4					6,25	

Пример условного обозначения хомута типа IX, $D = 10$ мм, из полиэтилена 20908—040.

Хомут КIX—10—209 ГОСТ 17679—80

5. Хомуты должны изготовляться из материалов, указанных в табл. 14.

Таблица 14

Наименование детали	Материал
Хомуты для крепления трубопроводов типа I	Лист $\frac{\text{Б—ПН—}S\text{ ГОСТ 19904}}{\text{4—II—25 ГОСТ 16523}}$; лента *S*—*M*—НТ—НО 12Х18Н10Т—3 по ГОСТ 4986 Допускаемый материал: лист $\frac{\text{Б—ПН—}S\text{ ГОСТ 19904}}{\text{5—II—Н-20 ГОСТ 16523}}$; лист $\frac{\text{Б—ПВ—}S\text{ ГОСТ 19904}}{\text{5—II—Н-20 ГОСТ 16523}}$; лист $\frac{\text{Б—ПН—}S\text{ ГОСТ 19904}}{\text{3—II-Ст3 ГОСТ 16523}}$;
Хомуты для крепления трубопроводов типа I	лист $\frac{\text{Б—ПН—}S\text{ ГОСТ 19904}}{\text{5—II—Н—08кп ГОСТ 16523}}$; лист $\frac{\text{Б—ПН—}S\text{ ГОСТ 19904}}{\text{4—II—10 ГОСТ 16523}}$; лента S—M—НТ—НО12Х17Г9АН4 по ГОСТ 4986
Хомуты для крепления трубопроводов типа II: кольцо (дет. *1*)	Лента 20-$S\times B$ по ГОСТ 2284; лента *S*—*M*—НТ—НО12Х18Н10Т3 по ГОСТ 4986 Допускаемый материал: лист $\frac{\text{Б—ПН—}S\text{ ГОСТ 19904}}{\text{5—II—Н-20 ГОСТ 16523}}$; лента *S*—*M*—НТ—НО12Х17Г9АН4 по ГОСТ 4986
Втулка (деталь *2*)	Труба $\frac{D\times 1{,}4\text{ ГОСТ 8734}}{\text{Б20 ГОСТ 8733}}$; труба $D\times 1{,}4$—12Х18Н10Т по ГОСТ 9941

Продолжение табл. 14

Наименование детали	Материал
Хомуты для крепления трубопроводов и кабелей типов III и IV	Лента 25-*S*×В по ГОСТ 2284 Лента *S*—М—НТ—НО12Х18Н10Т—3 по ГОСТ 4986
Хомуты для крепления трубопроводов и кабелей типов III и IV	Лист Д16.А.М—*S* по ГОСТ 21631 Допускаемый материал: лист Б—ПН—*S* ГОСТ 19904 / 4—II—25 ГОСТ 16523 ; лист Б—ПН—*S* ГОСТ 19904 / 5—II—Н—20 ГОСТ 16523 ; лист Б—ПВ—*S* ГОСТ 19904 / 5—II—Н—20 ГОСТ 16523 ; лист Б—ПН—*S* ГОСТ 19904 / 3—II-Ст3 ГОСТ 16523 ; лист Б—ПН—*S* ГОСТ 19904 / 5—II-Н—08кп ГОСТ 16523 ; лист Б—ПН—*S* ГОСТ 19904 / 4—II—10 ГОСТ 16523 ; лента S—М—НТ—НО12Х17Г9АН4—3 по ГОСТ 4986—79
Хомуты для крепления трубопроводов и кабелей типа V	Лист Б—ПН—*S* ГОСТ 19904 / 4—II—25 ГОСТ 16523 ; лента S—М—НТ—НО12Х18Н10Т—3 по ГОСТ 4986 лист Д16.А.М—*S* по ГОСТ 21631 Допускаемый материал: лист Б—ПН—*S* ГОСТ 19904 / 5—II-Н—20 ГОСТ 16523 ; лист Б—ПВ—*S* ГОСТ 19904 / 5—II-Н—20 ГОСТ 16523 ; лист Б—ПН—*S* ГОСТ 19904 / 3—II-Ст3 ГОСТ 16523 ; лист Б—ПН—*S* ГОСТ 19904 / 5—II—Н-08кп ГОСТ 16523 ; лист Б—ПН—*S* ГОСТ 19904 / 4—II—10 ГОСТ 16523 ; лента S—М—НТ—НО12Х17Г9АН4—3 по ГОСТ 4986

Продолжение табл. 14

Наименование детали	Материал
Хомуты для крепления трубопроводов и кабелей типов VI и VII	Лист Б—ПН—*S* ГОСТ 19904 / 4—II—25 ГОСТ 16523; Допускаемый материал: лист Б—ПН—*S* ГОСТ 19904 / 5—II—Н—20 ГОСТ 16523; лист Б—ПВ—*S* ГОСТ 19904 / 5—II—Н—20 ГОСТ 16523; лист Б—ПН—*S* ГОСТ 19904 / 3—II—Ст3 ГОСТ 16523; лист Б—ПН—*S* ГОСТ 19904 / 5—II—Н—08кп ГОСТ 16523; лист Б—ПН—*S* ГОСТ 19904 / 4—II—10 ГОСТ 16523;
Хомуты для крепления трубопроводов и кабелей типа VIII	Лента ДПРНМ *S НД* Л63 по ГОСТ 2208
Хомуты для крепления кабелей типа IX	Полиэтилен 20908—040, 2-го сорта по ГОСТ 16338

Примечание. *S* — толщина ленты или листа; *B* — ширина ленты; *D* — наружный диаметр трубы.

4, 5. **(Измененная редакция, Изм. № 2).**

6. Обработку паза в хомутах для крепления трубопроводов типа II производить после нанесения покрытия.

Незащищенные поверхности должны быть смазаны смазкой ПВК по ГОСТ 19537.

7. Готовые детали без покрытия (хомуты типа VIII) должны быть смазаны смазкой ПВК по ГОСТ 19537.

8. Покрытия хомутов типа VIII и незащищенных поверхностей хомутов типа II в соответствии с условиями применения указывают в технической документации, утвержденной в установленном порядке.

9. Общие технические требования, правила приемки, методы контроля, маркировка, упаковка, хранение, транспортирование и гарантии изготовителя — по ГОСТ 17019.

ИНФОРМАЦИОННЫЕ ДАННЫЕ

1. РАЗРАБОТЧИКИ

А. В. Анфиногенов (руководитель темы), Е. Е. Муравьев, Т. П. Извольская

2. УТВЕРЖДЕН И ВВЕДЕН В ДЕЙСТВИЕ ПОСТАНОВЛЕНИЕМ Государственного комитета стандартов Совета Министров СССР от 17.04.80 № 1737

3. Срок проверки — 1993 г.

4. ВЗАМЕН ГОСТ 17679—72.

5. ССЫЛОЧНЫЕ НОРМАТИВНО-ТЕХНИЧЕСКИЕ ДОКУМЕНТЫ

Обозначение НТД, на который дана ссылка	Номер пункта
ГОСТ 2208—91	5
ГОСТ 2284—79	5
ГОСТ 4986—79	5
ГОСТ 8733—87	5
ГОСТ 8734—75	5
ГОСТ 9941—81	5
ГОСТ 16338—85	5
ГОСТ 16523—89	5
ГОСТ 17019—78	9
ГОСТ 19537—83	6, 7
ГОСТ 19904—90	5
ГОСТ 21631—76	5

6. ПЕРЕИЗДАНИЕ июнь 1992 г. с Изменениями № 1, 2, утвержденными в июне 1985 г., декабре 1988 г. (ИУС 9—85, 3—89)

7. Проверен в 1988 г. Постановлением Госстандарта СССР от 25.06.85 № 1917 снято ограничение срока действия

МКС 21.060.70

Поправка к ГОСТ 17679—80 Хомуты облегченные для крепления трубопроводов и кабелей. Конструкция и размеры

В каком месте	Напечатано	Должно быть
Таблица 11. Головка таблицы. Графа «l_4»	l_4	l_1

(ИУС № 7 2023 г.)

gost.e-ecolog.ru