УДК 621.983.5.06 : 006.354 Группа Г22

ГОСУДАРСТВЕННЫЙ СТАНДАРТ СОЮЗА ССР

ОГРАНИЧИТЕЛИ СТУПЕНЧАТЫЕ

Конструкция и размеры

Stepped stops. Design and dimensions

ГОСТ 18807—80*

Взамен ГОСТ 18807—73

ОКП 39 6330

Постановлением Государственного комитета СССР по стандартам от 31 декабря 1980 г. № 6296 срок введения установлен

с 01.01.82

Проверен в 1985 г.

Несоблюдение стандарта преследуется по закону

1. Конструкция и размеры ступенчатых ограничителей должны соответствовать указанным на чертеже и в таблице.

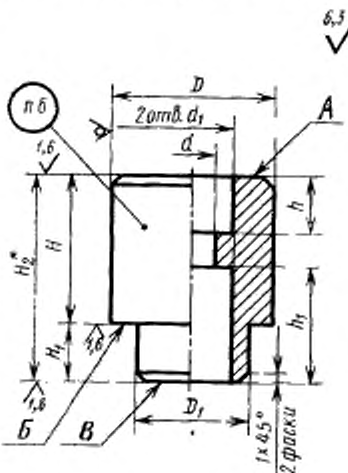

* Размер для справок.

Издание официальное

Перепечатка воспрещена

★

* Переиздание (декабрь 1986 г.) с Изменением № 1, утвержденным в декабре 1985 г. (ИУС № 4—86).

gost.e-ecolog.ru

Размеры в мм

Обозначение ограничителя	Примечание	D	D_1	H (поле допуска j_s 12)	H_1	H_2	h	h_1	d	d_1	Масса, кг, не более
1036-1051		36	25	От 30 до 50	13	$H+13$	12	25	11	18	0,338
1036-1052				Св. 50 до 60	15	$H+15$		27			0,432
1036-1053				Св. 60 до 71	14	$H+14$		26			0,510
1036-1054				Св. 71 до 80	15	$H+15$		27			0,620
1036-1055		45	32	От 30 до 50	13	$H+13$	14	29	14	20	0,579
1036-1056				Св. 50 до 60	15	$H+15$					0,699
1036-1057				Св. 60 до 71	14	$H+14$		28			0,819
1036-1058				Св. 71 до 90	15	$H+15$		29			1,037
1036-1059		56	40	От 40 до 50	13	$H+13$	18	31	18	28	0,830
1036-1061				Св. 50 до 60	15	$H+15$		33			1,014
1036-1062				Св. 60 до 71	14	$H+14$		32			1,199
1036-1063				Св. 71 до 90	15	$H+15$		33			1,534
1036-1064				Св. 90 до 100	20	$H+20$		38			1,733
1036-1065				Св. 100 до 125	15	$H+15$		33			2,150

Примечание. Масса подсчитана для наибольшего размера ограничителя H.

Пример условного обозначения ступенчатого ограничителя размерами $D=36$ мм, $H=53$ мм:

Ограничитель 1036-1052/053 ГОСТ 18807—80

2. Материал — круг $\frac{D\text{-}5\ \text{ГОСТ}\ 7417—75}{45\ \text{ГОСТ}\ 1051—73}$.

3. Твердость — 37...40 $HRC_э$.

(Измененная редакция, Изм. № 1).

4 Допуск параллельности поверхностей А, Б и В — по 7-й степени точности ГОСТ 24643—81.

5. Технические требования — по ГОСТ 18824—80.

6. Маркировать: условное обозначение ограничителя без наименования и товарный знак предприятия-изготовителя.

7. Пример применения ступенчатого ограничителя дан в справочном приложении.

ПРИЛОЖЕНИЕ
Справочное

ПРИМЕР ПРИМЕНЕНИЯ СТУПЕНЧАТЫХ ОГРАНИЧИТЕЛЕЙ

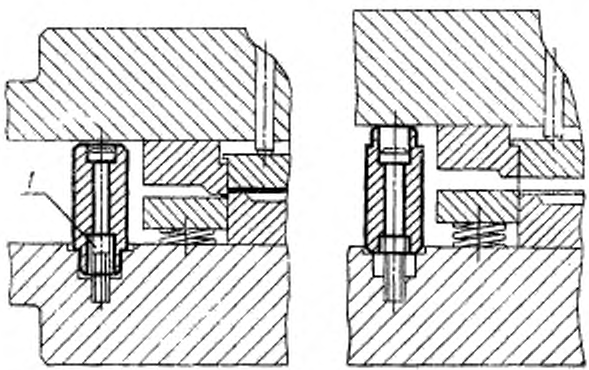

1—винт по ГОСТ 11738—84

gost.e-ecolog.ru