УДК 678.057.726-2:006.354 Группа Г21

ГОСУДАРСТВЕННЫЙ СТАНДАРТ СОЮЗА ССР

БЛОКИ ТРЕХКАССЕТНЫХ ПРЕСС-ФОРМ ДЛЯ ИЗГОТОВЛЕНИЯ РЕЗИНОТЕХНИЧЕСКИХ ИЗДЕЛИЙ

Конструкция и размеры

Blocks of three-casetta press moulds for producking' the rubber technical parts.
Design and dimensions

ГОСТ 24318—80

Постановлением Государственного комитета СССР по стандартам от 18 июля 1980 г. № 3731 срок действия установлен

с 01.01 1982 г.
до 01.01 1992 г.

Несоблюдение стандарта преследуется по закону

1. Настоящий стандарт распространяется на блоки трехкассетных многоместных пресс-форм для изготовления резинотехнических изделий на вулканизационных прессах с размерами греющих плит 600×600 мм, оборудованных перезарядчиками.

2. Конструкция и размеры блока должны соответствовать указанным на черт. 1 и в табл. 1, 2.

Издание официальное Перепечатка воспрещена

★

gost.e-ecolog.ru

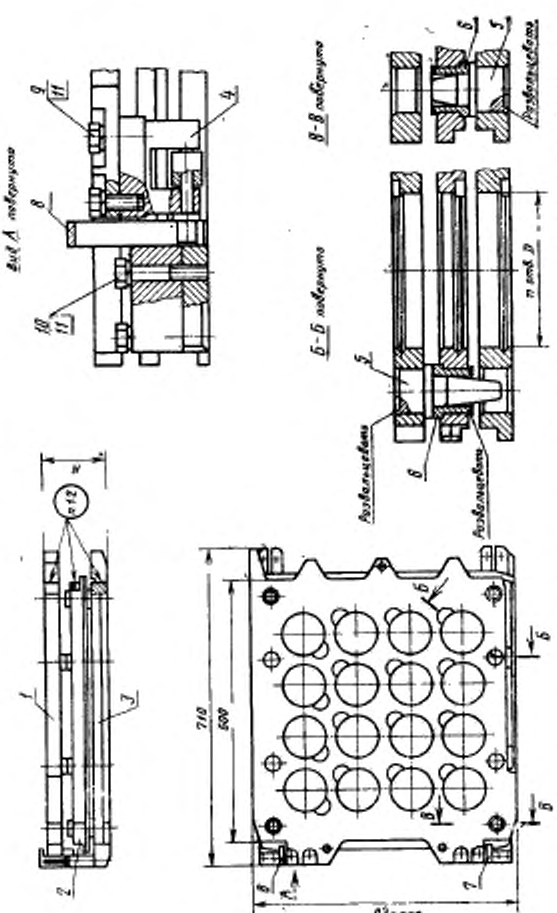

1—верхняя кассета по табл. 1; 2—средняя кассета по табл. 1; 3—нижняя кассета по табл. 1; 4—шарнир по ГОСТ 24273—80 (кол. 1); 5—втулка по табл. 2; 6—втулка по табл. 2; 7—петля 1089-0546 ГОСТ 7805—70 (кол. 4); 10—болт М10×45.58 ГОСТ 7805—70 (кол. 1); 11—шайба 10. 65Г ГОСТ 6402—70 (кол. 6).

Черт. 1

Таблица 1

Обозначение блока	Применяемость	D, мм	n	Поз. 1 Кассета верхняя Кол. 1	Поз. 2 Кассета средняя Кол. 1	Поз. 3 Кассета нижняя Кол. 1
				Обозначение		
1880-0401		38	132	1880-0401/001	1880-0401/002	1880-0401/003
1880-0402		42	110	1880-0402/001	1880-0402/002	1880-0402/003
1880-0403		45	90	1880-0403/001	1880-0403/002	1880-0403/003
1880-0404		53	72	1880-0404/001	1880-0404/002	1880-0404/003
1880-0405		60	56	1880-0405/001	1880-0405/002	1880-0405/003
1880-0406		63	49	1880-0406/001	1880-0406/002	1880-0406/003
1880-0407		71	42	1880-0407/001	1880-0407/002	1880-0407/003
1880-0408		75	36	1880-0408/001	1880-0408/002	1880-0408/003
1880-0409		85	30	1880-0409/001	1880-0409/002	1880-0409/003
1880-0411		95	25	1880-0411/001	1880-0411/002	1880-0411/003
1880-0412		105	20	1880-0412/001	1880-0412/002	1880-0412/003
1880-0413		125	16	1880-0413/001	1880-0413/002	1880-0413/003
1880-0414		135	12	1880-0414/001	1880-0414/002	1880-0414/003
1880-0415		170	9	1880-0415/001	1880-0415/002	1880-0415/003
1880-0416		180	6	1880-0416/001	1880-0416/002	1880-0416/003

Таблица 2

D, мм	H, мм	Поз. 4 Шарнир по ГОСТ 24272—80 Кол. 2	Поз. 5 Колонка по ГОСТ 24269—80 Кол. 8	Поз. 6 Втулка по ГОСТ 24270—80 Кол. 8
		Обозначение		
От 38 до 180	60	1089-0551	1030-4582	1032-2127
	70	1089-0553	1030-4591	
	80	1089-0555	1030-4592	1032-2142
	90	1089-0557	1030-4593	1032-2168
	100	1089-0559	1030-4592	1032-2189

Пример условного обозначения блока с количеством отверстий $n=16$, диаметром $D=125$ мм, высотой $H=60$ мм:

Блок 1880-0413 — 60 ГОСТ 24318—80

3. Маркировать обозначение и заводской номер блока, диаметр D и количество n отверстий под пакеты, товарный знак предприятия-изготовителя, год изготовления (две последние цифры).

Допускается маркировать обозначение изготовляемой резинотехнической детали.

Маркировать шрифтом ПО-5 по ГОСТ 2930—62 на глубину 0,5 мм. Допускается маркировать шрифтом ПО-2,5.

4. Технические требования — по ГОСТ 14901—79.

5. Пример использования кассет блока для двухкассетных универсальных пресс-форм указан в рекомендуемом приложении 1.

6. Пример крепления пакета в трехкассетном блоке указан в рекомендуемом приложении 2.

7. Конструкция и размеры верхней кассеты должны соответствовать указанным на черт. 2 и в табл. 3.

8. Конструкция и размеры средней кассеты должны соответствовать указанным на черт. 3 и табл. 4.

9. Конструкция и размеры нижней кассеты должны соответствовать указанным на черт. 4 и в табл. 5.

10. Материал кассет — сталь марки 45 по ГОСТ 1050—74.

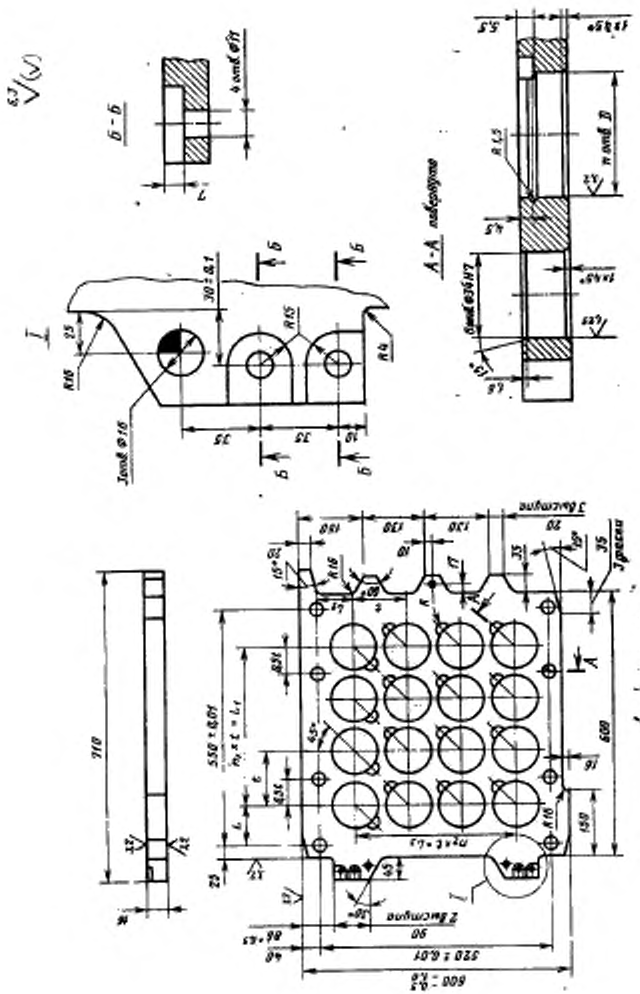
Б-Б
А-А повернуто
3 выступа
2 выступа
Сквозное
Черт. 2

Таблица 3

Размеры в мм

Обозначение верхней кассеты	D (пред. откл. по H11)	n	t	L	L_1	L_2	L_3	R	n_1	n_2	Масса, кг
			Пред. откл. ±0,1								
1880-0401/001	38	132	44	33,0	484	40,0	440	11	11	10	35,1
1880-0402/001	42	110	49	30,0	490	39,5	441	12	10	9	34,6
1880-0403/001	45	90	54	32,0	486	44,0	432	13	9	8	34,0
1880-0404/001	53	72	61	31,0	488	46,5	427	14	8	7	35,9
1880-0405/001	60	56	69	33,5	483	53,0	414	15	7	6	32,2
1880-0406/001	63	49	72	59,0	432	44,0	432		6		32,4
1880-0407/001	71	42	80	35,0	480	60,0	400			5	32,5
1880-0408/001	75	36	86	60,0	430	45,0	430		5		33,4
1880-0409/001	85	30	94	40,0	470	72,0	376			4	33,5
1880-0410/001	95	25	106	63,0	424	48,0	424		4		29,6
1880-0412/001	105	20	114	47,0	456	89,0	342			3	33,2
1880-0413/001	125	16	135	72,5	405	57,5	405		3		33,4
1880-0414/001	135	12	146	56,0	438	114	292			2	34,8
1880-0415/001	170	9	185	90,0	370	75,0	370		2		30,5
1880-0416/001	180	6	192	83,0	384	164	192			1	29,9

Пример условного обозначения верхней кассеты с количеством отверстий $n=16$ диаметром $D=125$ мм:

Кассета верхняя 1880-0413/001 ГОСТ 24318—80

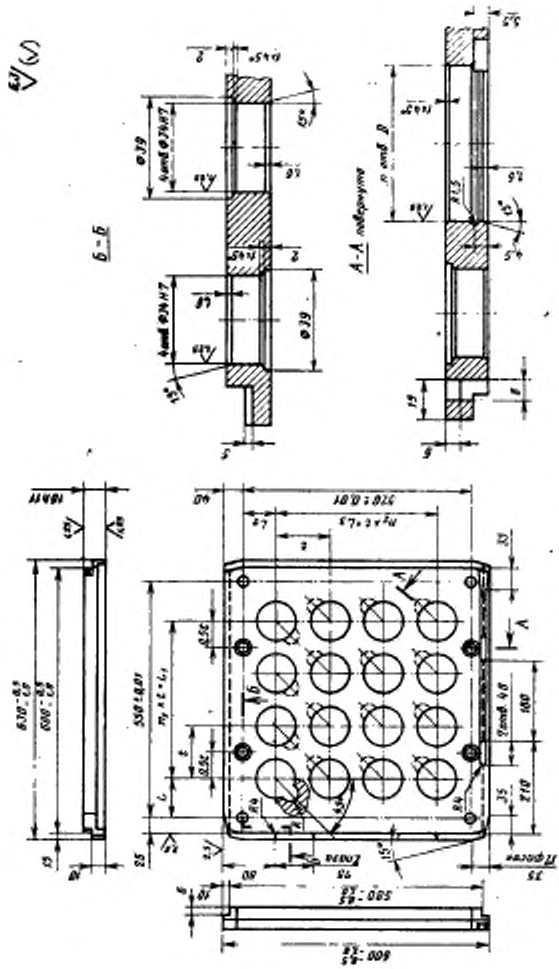
Б-Б
А-А повернуто
Черт. 3

Таблица 4

Размеры в мм

Обозначение средней кассеты	D (пред. откл. по H8)	n	t	L	L_1	L_2	L_3	R	n_1	n_2	Масса, кг
			Пред. откл. ±0,1								
1880-0401/002	38	132	44	33,0	484	40,0	440	11	11	10	44,2
1880-0402/002	42	110	49	30,0	490	39,5	441	12	10	9	42,6
1880-0403/002	45	90	54	32,0	486	44,0	432	13	9	8	42,3
1880-0404/002	53	72	61	31,0	488	46,5	427	14	8	7	39,6
1880-0405/002	60	56	69	33,5	483	53,0	414	15	7	6	38,1
1880-0406/002	63	49	72	59,0	432	44,0	432		6		35,8
1880-0407/002	71	42	80	35,0	480	60,0	400			5	37,1
1880-0408/002	75	36	86	60,0	430	45,0	430		5		36,6
1880-0409/002	85	30	94	40,0	470	72,0	376			4	35,4
1880-0411/002	95	25	106	63,0	424	48,0	424		4		35,8
1880-0412/002	105	20	114	47,0	456	89,0	342			3	32,4
1880-0413/002	125	16	135	72,5	405	57,5	405		3		34,8
1880-0414/002	135	12	146	56,0	438	114,0	292			2	36,8
1880-0415/002	170	9	185	90,0	370	75,0	370		2		33,5
1880-0416/002	180	6	192	83,0	384	164,0	192			1	33,3

Пример условного обозначения средней кассеты с количеством отверстий $n=16$, диаметром $D=125$ мм:

Кассета средняя 1880-0413/002 ГОСТ 24318—80

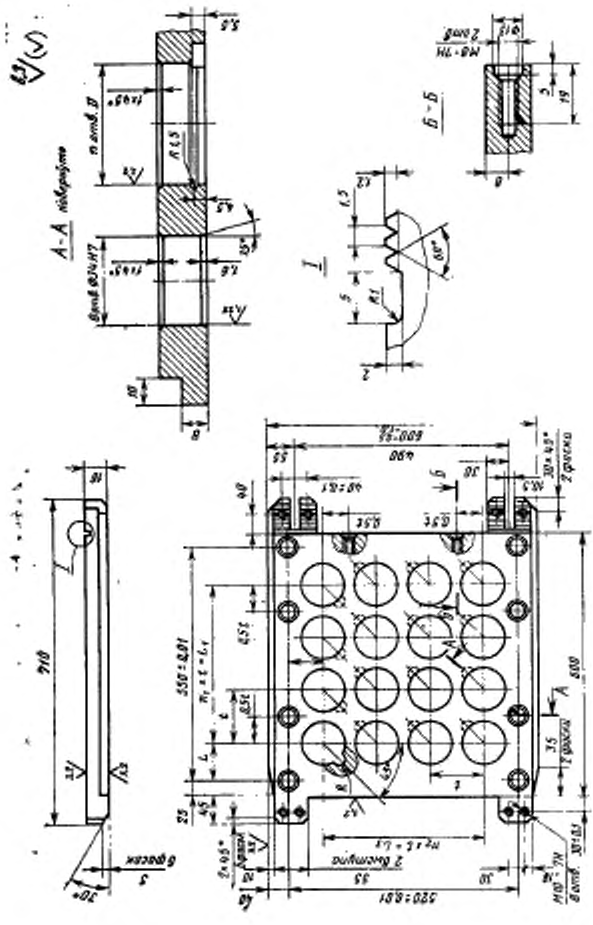
А-А
повернуто
Б-Б
I
6 фасок
2 фаски
3 фаски
* Отверстия для установки грузонесущих деталей.

Черт. 4

Таблица 5

Размеры в мм

Обозначение нижней кассеты	D (пред. откл. по H11)	n	t	L	L_1	L_2	L_3	R	n_1	n_2	Масса, кг
			Пред. откл. ±0,1								
1880-0401/003	38	132	44	33,0	484	40,0	440	11	11	10	38,1
1880-0402/003	42	110	49	30,0	490	39,5	441	12	10	9	37,6
1880-0403/003	45	90	54	32,0	486	44,0	432	13	9	8	37,0
1880-0404/003	53	72	61	31,0	488	46,5	427	14	8	7	38,9
1880-0405/003	60	56	69	33,5	483	53,0	414	15	7	6	35,2
1880-0406/003	63	49	72	59,0	432	44,0	432		6		35,4
1880-0407/003	71	42	80	35,0	480	60,0	400			5	35,5
1880-0408/003	75	36	86	60,0	430	45,0	430		5		36,4
1880-0409/003	85	30	94	40,0	470	72,0	376			4	36,5
1880-0411/003	95	25	106	63,0	424	48,0	424		4		32,6
1880-0412/003	105	20	114	47,0	456	89,0	342			3	36,2
1880-0413/003	125	16	135	72,5	405	57,5	405		3		36,4
1880-0414/003	135	12	146	56,0	438	114,0	292			2	37,8
1880-0415/003	170	9	185	90,0	370	75,0	370		2		33,5
1880-0416/003	180	6	192	83,0	384	164,0	192			1	32,9

Пример условного обозначения нижней кассеты с количеством отверстий $n=16$ диаметром $D=125$ мм:

Нижняя кассета 1880-0413/003 ГОСТ 24318—80

ПРИЛОЖЕНИЕ 1
Рекомендуемое

ПРИМЕР ИСПОЛЬЗОВАНИЯ КАССЕТ БЛОКА ДЛЯ ДВУХКАССЕТНЫХ УНИВЕРСАЛЬНЫХ ПРЕСС-ФОРМ

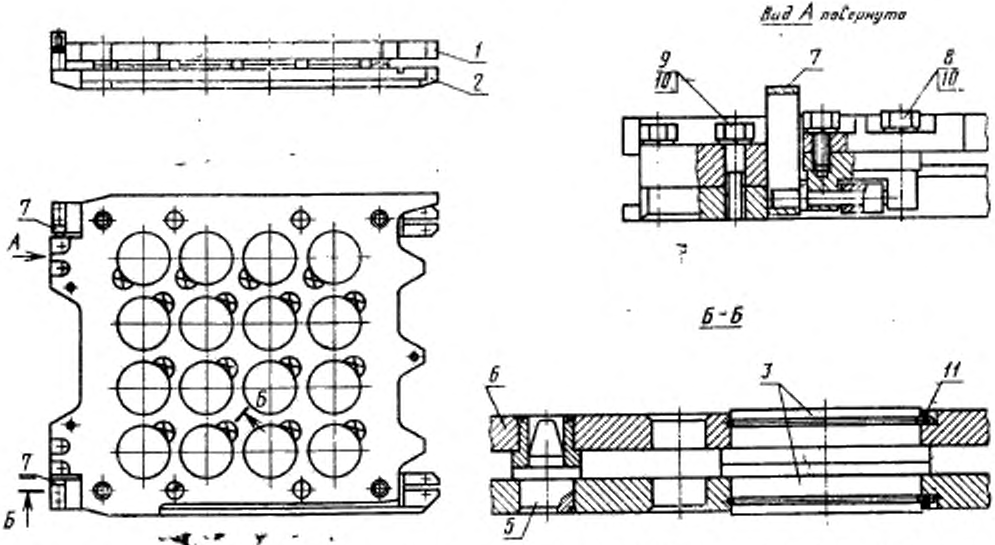

1—верхняя кассета по ГОСТ 24318—80 (кол. 1); 2—нижняя кассета по ГОСТ 24318—80 (кол. 1); 3—пакет (кол. 8); 4—шарнир по ГОСТ 24272—80 (кол. 2); 5—колонка по ГОСТ 24269—80 (кол. 4); 6—втулка по ГОСТ 24270—80 (кол. 4); 7—петля по ГОСТ 14633—69 (кол. 2); 8—болт М10×25.58 ГОСТ 7805—70 (кол. 4); 9—болт М10×45.58 ГОСТ 7805—70 (кол. 4); 10—шайба 10.65Г ГОСТ 6402—70 (кол. 8); 11—проволока III-2,5 ГОСТ 9389—75 (кол. 2п).

ПРИЛОЖЕНИЕ 2
Рекомендуемое

ПРИМЕР КРЕПЛЕНИЯ ПАКЕТА В ТРЕХКАССЕТНОМ БЛОКЕ

ПРИМЕР 1

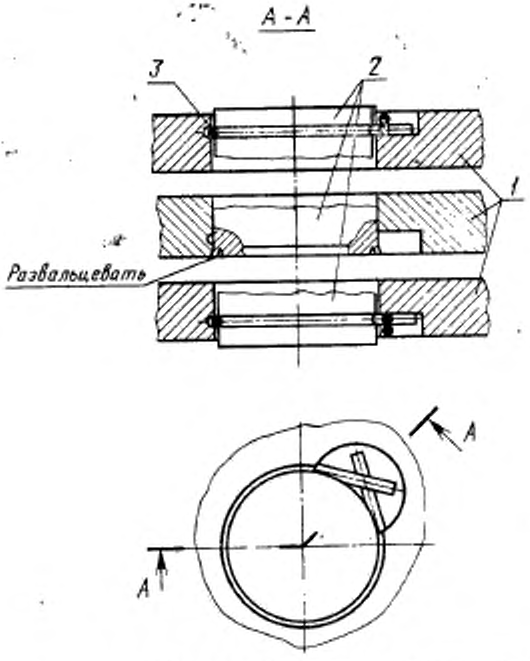

1—блок по ГОСТ 24318—80; 2—пакет; 3—проволока ПС-2,5 ГОСТ 9389—75.

ПРИМЕР 2

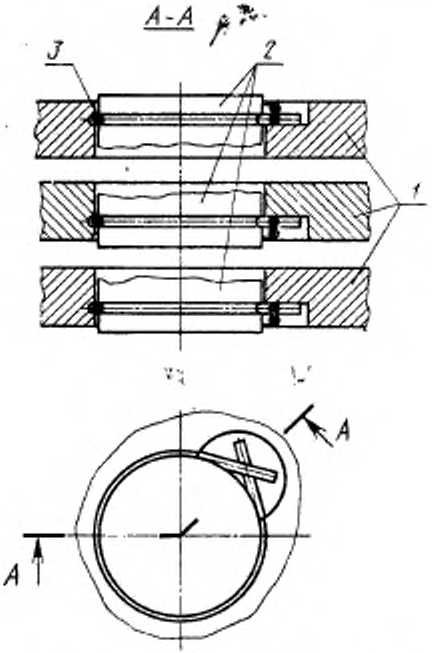

1—блок по ГОСТ 24318—80; 2—пакет; 3—проволока III—2,5 ГОСТ 9389—75.

СОДЕРЖАНИЕ

ГОСТ 24317—80 Блоки двухкассетных пресс-форм для изготовления резинотехнических изделий. Конструкция и размеры 1

ГОСТ 24318—80 Блоки трехкассетных пресс-форм для изготовления резинотехнических изделий. Конструкция и размеры 11

Редактор *А. Л. Владимиров*
Технический редактор *Л. Б. Семенова*
Корректор *Е. И. Морозова*

gost.e-ecolog.ru

Сдано в наб. 12.08.80 Подп. к печ. 30.09.80 1,5 п. л. 1,42 уч.-изд. л. Тираж 12000 Цена 5 коп.

Ордена «Знак Почета» Издательство стандартов, 123557, Москва, Новопресненский пер., 3.
Калужская типография стандартов, ул. Московская, 256. Зак. 2545