УДК 621.983.5.06 : 006.354 Группа Г22

ГОСУДАРСТВЕННЫЙ СТАНДАРТ СОЮЗА ССР

УПОРЫ РАЗОВЫЕ

Конструкция и размеры

Expendable stops. Design and dimensions

ГОСТ 18742—80*

Взамен ГОСТ 18742—73

ОКП 39 6330

Постановлением Государственного комитета СССР по стандартам от 31 декабря 1980 г. № 6290 срок введения установлен

с 01.01.82

Проверен в 1985 г.

Несоблюдение стандарта преследуется по закону

1. Конструкция и размеры разовых упоров должны соответствовать указанным на чертеже и в таблице.

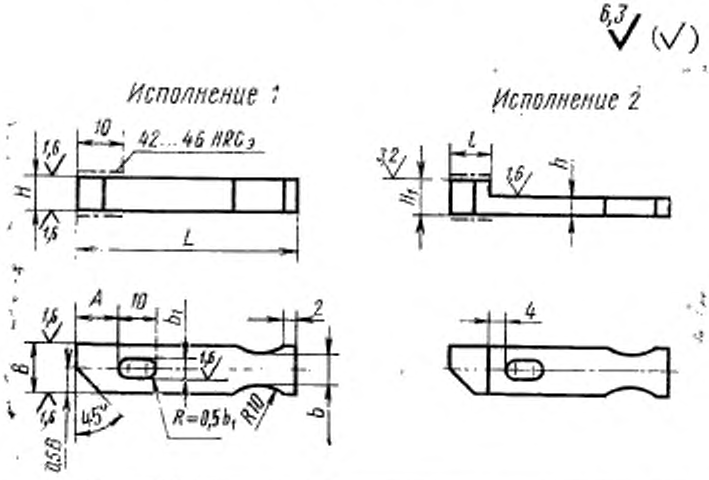

Издание официальное ★ Перепечатка воспрещена

* *Переиздание (декабрь 1986 г.) с Изменением № 1, утвержденным в декабре 1985 г. (ИУС № 4—86).*

gost.e-ecolog.ru

Размеры в мм

Обозначение упора	Применяемость	Исполнение	H (поле допуска d11)	H_1	h (поле допуска d11)	B	L	l	A	b	b_1	Масса, кг, не более
1050-1061		1	3	—	—	8	От 40 до 75	—	8	5	3,4	0,012
1050-1062			4									0,017
1050-1063		2	—	3,8	2			4	—			0,007
1050-1064		1	6	—	—		От 45 до 80	—	10			0,029
1050-1065						10				6	4,5	0,032
1050-1066		2	—	5,8	3	8		6	—	5	3,4	0,014
1050-1067						10				6	4,5	0,018
1050-1068		1	8	—	—			—	10			0,045
1050-1069		2	—	7,8	4			6	—			0,022
1050-1071		1	10	—	—	12	От 50 до 85	—	12	8		0,071
1050-1072		2	—	9,8	5			8	—			0,038
1050-1073		1	12	—	—		От 60 до 100	—	12			0,103
1050-1074		2	—	11,8	6			8	—			0,056
1050-1075		1	16	—	—	16	От 71 до 110	—	16	10		0,203
1050-1076		2	—	15,8	8			10	—			0,109

Примечание. Масса подсчитана для наибольшего размера L упора.

Пример условного обозначения упора размерами H=4 мм, L=45 мм:

Упор 1050-1062/045 ГОСТ 18742—80

(Измененная редакция, Изм. № 1).

2. Материал — сталь 45 по ГОСТ 1050—74.

3. Технические требования — по ГОСТ 18824—80.

4. Маркировать на бирке: условное обозначение упора без наименования и товарный знак предприятия-изготовителя.

5. Примеры применения разовых упоров даны в справочном приложении.

ПРИЛОЖЕНИЕ
Справочное

ПРИМЕРЫ ПРИМЕНЕНИЯ РАЗОВЫХ УПОРОВ

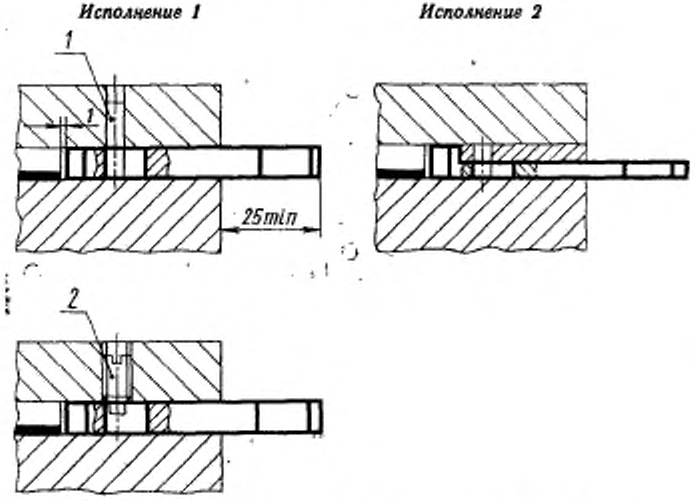

1—штифт типа 1 по ГОСТ 3128—70; *2*—винт по ГОСТ 1478—84

gost.e-ecolog.ru