УДК 621.983.5.06 : 006.354 Группа Г22

ГОСУДАРСТВЕННЫЙ СТАНДАРТ СОЮЗА ССР

ПАКЕТЫ ТАРЕЛЬЧАТЫХ ПРУЖИН

Конструкция и размеры

Packs of springs. Design and dimensions

ГОСТ 18799—80*

Взамен ГОСТ 18799—73

ОКП 39 6330

Постановлением Государственного комитета СССР по стандартам от 31 декабря 1980 г. № 6296 срок введения установлен

с 01.01.82

Проверен в 1985 г.

Несоблюдение стандарта преследуется по закону

1. Конструкция и размеры пакетов тарельчатых пружин должны соответствовать указанным на черт. 1 и в табл. 1 и 2.

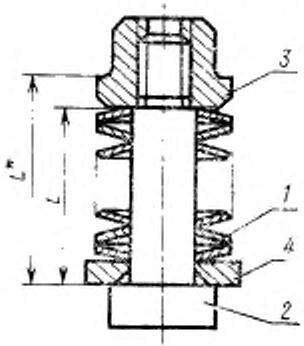

* Размер для справок.

Черт. 1

Издание официальное ★ Перепечатка воспрещена

* *Переиздание (декабрь 1986 г.) с Изменением № 1, утвержденным в декабре 1985 г. (ИУС № 4—86).*

gost.e-ecolog.ru

Таблица 1

Размеры в мм

Обозначение пакета	Прижимистость	Полная (теоретическая) деформация пакета F_3*	Предварительная деформация пакета F $(0{,}2 \cdot F_3)$	Рабочая деформация пакета (после предварительной деформации на F)		Усилие пакета при деформации:			L	l	Масса, кг, не более
				F_1 $(0{,}4 \cdot F_3)$	F_2** $(0{,}6 \cdot F_3)$	$0{,}2 \cdot F_3$	$(0{,}2+0{,}4) \cdot F_3$	$(0{,}2+0{,}6) \cdot F_3$			
						P, Н (кгс)	P_1, Н (кгс)	P_2, Н (кгс)			
1085-3001		9,8	2,0	3,9	5,9	290 (30)	745 (76)	910 (93)	27,0	23,0	0,119
1085-3002		12,6	2,5	5,0	7,6				33,3	29,3	0,136
1085-3003		15,4	3,1	6,2	9,2				39,1	35,1	0,153
1085-3004		18,2	3,6	7,3	10,9				45,0	41,0	0,169
1085-3005		21,0	4,2	8,4	12,6				50,8	46,8	0,186
1085-3006		23,8	4,8	9,5	14,3				56,6	52,6	0,202
1085-3007		26,6	5,3	10,6	15,9				62,5	58,5	0,220
1085-3008		29,4	5,9	11,8	17,6				68,3	64,3	0,232
1085-3009		32,2	6,4	12,9	19,3				74,2	70,2	0,253
1085-3011		9,8	2,0	3,9	5,9	325 (33)	843 (86)	1050 (107)	29,0	25,0	0,147
1085-3012		12,6	2,5	5,0	7,6				36,0	32,0	0,169
1085-3013		15,4	3,1	6,2	9,2				42,4	38,4	0,192
1085-3014		18,2	3,6	7,3	10,9				48,8	44,8	0,215
1085-3015		21,0	4,2	8,4	12,6				55,3	51,3	0,237
1085-3016		23,8	4,8	9,5	14,3				61,7	57,7	0,259
1085-3017		26,6	5,3	10,6	15,9				68,2	64,2	0,282

Продолжение табл. 1

Размеры в мм

Обозначение пакета	Применяемость	Полная (теоретическая) деформация пакета F_3*	Предварительная деформация пакета F ($0{,}2 \cdot F_3$)	Рабочая деформация пакета (после предварительной деформации на F)		Усилие пакета при деформации:			L	l	Масса, кг, не более
				F_1 ($0{,}4 \cdot F_3$)	F_2** ($0{,}6 \cdot F_3$)	$0{,}2 \cdot F_3$	$(0{,}2+0{,}4) \cdot F_3$	$(0{,}2+0{,}6) \cdot F_3$			
						P_1, Н (кгс)	P_2, Н (кгс)	P_3, Н (кгс)			
1085-3018		29,4	5,9	11,8	17,6	325 (33)	843 (86)	1050 (107)	74,6	70,6	0,304
1085-3019		32,2	6,4	12,9	19,3				78,0	74,0	0,325
1085 3021		9,1	1,8	3,6	5,5	400 (41)	1050 (107)	1325 (135)	30,0	26,0	0,125
1085-3022		11,7	2,3	4,7	7,0				36,2	32,2	0,142
1085-3023		15,6	3,1	6,2	9,4				45,7	41,7	0,169
1085 3024		19,5	3,9	7,8	11,7				55,1	51,1	0,195
1085-3025		23,4	4,7	9,4	14,0				64,5	60,5	0,221
1085-3026		27,3	5,5	10,9	16,4				73,9	69,9	0,248
1085-3027		31,2	6,2	12,5	18,7				83,0	79,0	0,274
1085-3028		9,0	1,8	3,6	5,4	430 (44)	1155 (118)	1480 (151)	33,9	29,9	0,092
1085-3029		12,0	2,4	4,8	7,2				42,5	38,5	0,107
1085 3031		15,0	3,0	6,0	9,0				51,2	47,2	0,123
1085-3032		18,0	3,6	7,2	10,8				59,8	55,8	0,138
1085-3033		21,0	4,2	8,4	12,6				68,5	64,5	0,154
1085-3034		24,0	4,8	9,6	14,4				77,1	73,1	0,169
1085 3035		27,0	5,4	10,8	16,2				85,7	81,7	0,185
1085-3036		30,0	6,0	12,0	18,0				94,0	90,0	0,200

Размеры в мм

Обозначение пакета	Применяемость	Полная (теоретическая) деформация пакета F_3*	Предварительная деформация пакета F ($0{,}2 \cdot F_3$)	Рабочая деформация пакета (после предварительной деформации на F)		Усилие пакета при деформации:			L	l	Масса, кг, не более
				F_1 ($0{,}4 \cdot F_3$)	F_2** ($0{,}6 \cdot F_3$)	$0{,}2 \cdot F_3$	$(0{,}2+0{,}4) \cdot F_3$	$(0{,}2+0{,}6)\ F_3$			
						P_0, Н (кгс)	P_1, Н (кгс)	P_2, Н (кгс)			
1085-3037		10,8	2,2	4,3	6,5	530 (54)	1290 (131)	1580 (160)	32,0	26,0	0,240
1085-3038		14,4	2,9	5,8	8,6				39,9	33,9	0,270
1085-3039		18,0	3,6	7,2	10,8				47,4	41,4	0,302
1085-3041		21,6	4,3	8,6	13,0				54,9	48,9	0,333
1085-3042		25,2	5,0	10,1	15,1				62,3	56,3	0,364
1085-3043		28,8	5,8	11,5	17,3				69,8	63,8	0,394
1085-3044		32,4	6,5	13,0	19,5				77,3	71,3	0,428
1085-3045		36,0	7,2	14,4	21,6				84,8	78,8	0,456
1085-3046		9,5	1,9	3,8	5,7	560 (57)	1380 (141)	1700 (174)	30,0	24,0	0,224
1085-3047		15,2	3,0	6,1	9,1				43,0	37,0	0,283
1085-3048		20,9	4,2	8,4	12,5				55,3	49,3	0,332
1085-3049		26,6	5,3	10,6	16,0				67,7	61,7	0,381
1085-3051		32,3	6,5	13,0	19,4				80,0	74,0	0,430
1085-3052		38,0	7,6	15,2	22,8				92,4	86,4	0,479
1085-3053		10,0	2,0	4,0	6,0	715 (73)	1755 (179)	2150 (219)	34,0	26,0	0,356
1085-3054		14,0	2,8	5,6	8,4				42,5	34,5	0,403

Продолжение табл. 1

Размеры в мм

Обозначение пакета	Применяемость	Полная (теоретическая) деформация пакета F_3*	Предварительная деформация пакета F $(0{,}2 \cdot F_3)$	Рабочая деформация пакета (после предварительной деформации на F)		Усилие пакета при деформации:			L	l	Масса, кг, не более
				F_1 $(0{,}4 \cdot F_3)$	F_2** $(0{,}6 \cdot F_3)$	$0{,}2 \cdot F_3$	$(0{,}2+0{,}4) \cdot F_3$	$(0{,}2+0{,}6) \cdot F_3$			
						P_2, Н (кгс)	$P_{1г}$, Н (кгс)	$P_{2г}$, Н (кгс)			
1085-3055		18,0	3,6	7,2	10,8	715 (73)	1755 (179)	2150 (219)	51,2	43,2	0,450
1085-3056		22,0	4,4	8,8	13,2				60,0	52,0	0,498
1085-3057		26,0	5,2	10,4	15,6				68,7	60,7	0,545
1085-3058		30,0	6,0	12,0	18,0				77,4	69,4	0,593
1085-3059		34,0	6,8	13,6	20,4				86,1	78,1	0,640
1085-3061		38,0	7,6	15,2	22,8				90,5	82,5	0,664
1085-3062		9,8	2,0	3,9	5,9	760 (77)	2070 (211)	2660 (270)	37,4	31,4	0,210
1085-3063		14,0	2,8	5,6	8,4				49,2	43,2	0,252
1085-3064		18,2	3,6	7,3	10,9				61,0	55,0	0,294
1085-3065		22,4	4,5	9,0	13,5				72,7	66,7	0,336
1085-3066		26,6	5,3	10,6	16,0				86,5	78,5	0,379
1085-3067		30,8	6,2	12,3	18,5				96,2	90,2	0,421
1085-3068		35,0	7,0	14,0	21,0				108,0	102,0	0,463
1085-3069		8,8	1,8	3,5	5,3	755 (77)	2150 (219)	2795 (285)	40,4	34,4	0,179
1085-3071		12,1	2,4	4,8	7,3				51,5	45,5	0,214
1085-3072		15,4	3,1	6,2	9,2				62,5	56,5	0,250

Размеры в мм

Обозначение пакета	Пометка	Полная (теоретическая) деформация пакета F_3*	Предварительная деформация пакета F $(0{,}2 \cdot F_3)$	Рабочая деформация пакета (после предварительной деформации на F)		Усилие пакета при деформации:			L	l	Масса, кг, не более
				F_1 $(0{,}4 \cdot F_3)$	F_2** $(0{,}6 \cdot F_3)$	$0{,}2 \cdot F_3$	$(0{,}2+0{,}4) \cdot F_3$	$(0{,}2+0{,}6) \cdot F_3$			
						P_1 Н (кгс)	$P_{1,2}$ Н (кгс)	$P_{2,3}$ Н (кгс)			
1085-3073		18,7	3,7	7,5	11,2	755 (77)	2150 (219)	2795 (285)	73,5	67,5	0,285
1085-3074		22,0	4,4	8,8	13,2				84,6	78,6	0,321
1085-3075		25,3	5,1	10,1	15,2				95,6	89,6	0,356
1085-3076		28,6	5,7	11,4	17,2				106,7	100,7	0,392
1085-3077		30,8	6,2	12,3	18,5				114,0	108,0	0,415
1085-3078		9,6	1,9	3,8	5,8	950 (97)	2400 (245)	2980 (300)	32,0	26,0	0,405
1085-3079		12,0	2,4	4,8	7,2				37,6	31,6	0,447
1085-3081		14,4	2,9	5,8	8,6				42,9	36,9	0,492
1085-3082		19,2	3,8	7,7	11,5				53,5	47,5	0,583
1085-3083		24,0	4,8	9,6	14,4				64,2	58,2	0,674
1085-3084		28,8	5,8	11,5	17,3				74,8	68,8	0,765
1085-3085		33,6	6,7	13,4	20,1				85,5	79,5	0,856
1085-3086		38,4	7,7	15,4	23,0				96,0	90,0	0,947
1085-3087		14,0	2,8	5,6	8,4	1130 (115)	2800 (285)	3430 (350)	40,2	32,2	0,626
1085-3088		19,6	3,9	7,8	11,7				51,1	43,1	0,733
1085-3089		25,2	5,0	10,1	15,1				62,0	54,0	0,841

Продолжение табл. 1

Размеры в мм

Обозначение пакета	Применяемость	Полная (теоретическая) деформация пакета F_3*	Предварительная деформация пакета F $(0{,}2 \cdot F_3)$	Рабочая деформация пакета (после предварительной деформации на F)		Усилие пакета при деформации			L	l	Масса, кг, не более
				F_1, $(0{,}4 \cdot F_3)$	F_2** $(0{,}6 \cdot F_3)$	$0{,}2 \cdot F_3$	$(0{,}2+0{,}4) \cdot F_3$	$(0{,}2+0{,}6) \cdot F_3$			
						P_1, Н (кгс)	$P_{1,2}$, Н (кгс)	P_2, Н (кгс)			
1085-3091		30,8	6,2	12,3	18,5	1130 (115)	2800 (285)	3430 (350)	72,8	64,8	0,948
1085-3092		36,4	7,3	14,6	21,8				83,7	75,7	1,056
1085-3093		42,0	8,4	16,8	25,2				94,6	86,6	1,163
1085-3094		14,0	2,8	5,6	8,4	1245 (127)	2940 (300)	3530 (360)	42,0	34,0	0,732
1085-3095		16,8	3,4	6,7	10,1				48,0	40,0	0,791
1085-3096		19,6	3,9	7,8	11,7				53,9	45,9	0,850
1085-3097		25,2	5,0	10,1	15,1				65,5	57,5	0,968
1085-3098		30,8	6,2	12,3	18,5				77,2	69,2	1,086
1085-3099		36,4	7,3	14,6	21,2				88,9	80,9	1,204
1085-3101		42,0	8,4	16,8	25,2				100,6	92,6	1,322
1085-3102		11,6	2,3	4,6	7,0	1390 (140)	3150 (320)	3840 (390)	37,0	29,0	0,693
1085-3103		17,4	3,5	7,0	10,5				48,5	40,5	0,810
1085-3104		23,2	4,6	9,3	13,9				60,3	52,3	0,929
1085-3105		29,0	5,8	11,6	17,4				72,2	64,2	1,047
1085-3106		34,8	7,0	13,9	20,9				84,0	76,0	1,172
1085-3107		40,6	8,1	16,2	24,3				95,9	87,9	1,285

Продолжение табл. 1

Размеры в мм

Обозначение пакета	Применяемость	Полная (теоретическая) деформация пакета F_3*	Предварительная деформация пакета F ($0{,}2{\cdot}F_3$)	Рабочая деформация пакета (после предварительной деформации на F)		Усилие пакета при деформации:			L	l	Масса, кг, не более
				F_1 ($0{,}4{\cdot}F_3$)	F_2** ($0{,}6{\cdot}F_3$)	$0{,}2{\cdot}F_3$	($0{,}2+0{,}4$)$\cdot F_3$	($0{,}2+0{,}6$)$\cdot F_3$			
						P_1, Н (кгс)	P_{1_2}, Н (кгс)	P_2, Н (кгс)			
1085-3108		9,1	1,8	3,6	5,5	1110 (115)	3140 (320)	4116 (420)	43,5	37,5	0,293
1085-3109		13,0	2,6	5,2	7,8				57,4	51,4	0,360
1085-3111		16,9	3,4	6,8	10,1				71,3	65,3	0,427
1085-3112		20,8	4,2	8,3	12,5				85,2	79,2	0,495
1085-3113		24,7	4,9	9,9	14,8				99,1	93,1	0,562
1085-3114		28,6	5,7	11,4	17,2				113,0	107,0	0,630
1085-3115		32,5	6,5	13,0	19,5				127,0	121,0	0,697
1085-3116		12,0	2,4	4,8	7,2	1500 (154)	3530 (360)	4310 (440)	37,0	29,0	0,683
1085-3117		18,0	3,6	7,2	10,8				49,0	41,0	0,801
1085-3118		24,0	4,8	9,6	14,4				61,0	53,0	0,919
1085-3119		30,0	6,0	12,0	18,0				73,0	65,0	1,037
1085-3121		36,0	7,2	14,4	21,6				85,0	77,0	1,156
1085-3122		42,0	8,4	16,8	25,2				97,0	89,0	1,274
1085-3123		9,5	1,9	3,8	5,7	1470 (150)	4020 (410)	5200 (530)	40,6	32,6	0,512
1085-3124		13,3	2,7	5,3	8,0				51,6	43,6	0,596

Продолжение табл. 1

Размеры в мм

Обозначение пакета	Применяемость	Полная (теоретическая) деформация пакета F_3*	Предварительная деформация пакета F ($0{,}2 \cdot F_3$)	Рабочая деформация пакета (после предварительной деформации на F)		Усилие пакета при деформации:			L	l	Масса, кг, не более
				F_1 ($0{,}4 \cdot F_3$)	F_2** ($0{,}6 \cdot F_3$)	$0{,}2 \cdot F_3$	$(0{,}2+0{,}4) \cdot F_3$	$(0{,}2+0{,}6) \cdot F_3$			
						P_0, Н (кгс)	P_1, Н (кгс)	P_2, Н (кгс)			
1085-3125		17,1	3,4	6,8	10,3	1470 (150)	4020 (410)	5200 (530)	62,7	54,7	0,681
1085-3126		20,9	4,2	8,4	12,5				73,7	65,7	0,765
1085-3127		24,7	4,9	9,9	14,8				84,8	76,8	0,841
1085-3128		28,5	5,7	11,4	17,1				95,8	87,8	0,935
1085-3129		32,3	6,5	12,9	19,4				106,8	98,8	1,019
1085-3131		36,1	7,2	14,4	21,6				117,9	109,9	1,104
1085-3132		39,9	8,0	16,0	23,9				128,9	120,9	1,187
1085-3133		11,2	2,2	4,5	6,7	1670 (170)	4220 (430)	5300 (540)	38,7	30,7	0,662
1085-3134		16,8	3,4	6,7	10,1				51,6	43,6	0,775
1085-3135		22,4	4,5	9,0	13,4				64,5	56,5	0,888
1085-3136		28,0	5,6	11,2	**16,8**				77,4	69,4	1,000
1085-3137		33,6	6,7	13,4	20,2				90,3	82,3	1,113
1085-3138		39,2	7,8	15,9	23,5				103,2	95,2	1,226
1085-3139		10,0	2,0	4,6	6,0	1670 (170)	4560 (465)	5880 (600)	42,0	34,0	0,539
1085-3141		14,0	2,8	5,6	8,4				53,2	45,2	0,622
1085-3142		18,0	3,6	7,2	10,8				64,4	56,4	0,704

Размеры в мм

Обозначение пакета	Применяемость	Полная (теоретическая) деформация пакета F_3*	Предварительная деформация пакета F ($0{,}2 \cdot F_3$)	Рабочая деформация пакета (после предварительной деформации на F)		Усилие пакета при деформации:			L	l	Масса, кг не более
				F_1 ($0{,}4 \cdot F_3$)	F_2** ($0{,}6 \cdot F_3$)	$0{,}2 \cdot F_3$	$(0{,}2+0{,}4) \cdot F_3$	$(0{,}2+0{,}6) \cdot F_3$			
						P, Н (кгс)	P_1, Н (кгс)	P_2, Н (кгс)			
1085-3143		22,0	4,4	8,8	13,2	1670 (170)	4560 (465)	5880 (600)	75,6	67,6	0,787
1085-3144		26,0	5,2	10,4	15,6				86,8	78,8	0,869
1085-3145		30,0	6,0	12,0	18,0				97,0	89,0	0,949
1085-3146		34,0	6,8	13,6	20,4				109,2	101,2	1,035
1085-3147		38,0	7,6	15,2	22,8				120,4	112,4	1,117
1085-3148		11,6	2,3	4,6	7,0	1910 (195)	4900 (490)	6000 (610)	40,0	32,0	0,746
1085-3149		14,5	2,9	5,8	8,7				46,6	38,6	0,816
1085-3151		20,3	4,1	8,1	12,2				59,6	51,6	0,954
1085-3152		26,1	5,2	10,4	15,6				72,7	64,7	1,093
1085 3153		31,9	6,4	12,8	19,1				85,7	77,7	1,231
1085-3154		37,7	7,5	15,1	22,6				98,7	90,7	1,370
1085 3155		10,2	2,0	4,1	6,1	1765 (180)	5000 (510)	6520 (665)	48,6	40,6	0,595
1085-3156		15,3	3,1	6,1	9,2				65,8	57,8	0,726
1085-3157		20,4	4,1	8,2	12,3				83,1	75,1	0,857
1085-3158		25,5	5,1	10,2	15,3				98,4	90,4	0,983
1085-3159		30,6	6,1	12,2	18,3				117,7	109,7	1,119
1085-3161		35,7	7,1	14,3	21,4				135,0	127,0	1,250

Продолжение табл. 1

Размеры в мм

Обозначение пакета	Применяемость	Полная (теоретическая) деформация пакета F_3*	Предварительная деформация пакета F ($0{,}2 \cdot F_3$)	Рабочая деформация пакета (после предварительной деформации на F)		Усилие пакета при деформации:			L	l	Масса, кг не более
				F_3 ($0{,}4 \cdot F_3$)	F_3** ($0{,}6 \cdot F_3$)	$0{,}2 \cdot F_3$	$(0{,}2+0{,}4) \cdot F_3$	$(0{,}2+0{,}6) \cdot F_3$			
						P_2, Н (кгс)	P_1, Н (кгс)	P_3, Н (кгс)			
1085-3162		10,5	2,1	4,2	6,3	2220 (230)	5490 (560)	6880 (700)	36,0	28,0	1,374
1085-3163		14,0	2,8	5,6	8,4				44,4	36,4	1,501
1085-3164		17,5	3,5	7,0	10,5				52,0	44,0	1,623
1085-3165		21,0	4,2	8,4	12,6				59,6	51,6	1,746
1085-3166		24,5	4,9	9,8	14,7				67,2	59,2	1,869
1085-3167		28,0	5,6	11,2	16,8				74,8	66,8	1,992
1085-3168		31,5	6,3	12,6	18,9				82,4	74,4	2,114
1085-3169		35,0	7,0	14,0	21,0				90,0	82,0	2,237
1085-3171		38,5	7,7	15,4	23,1				97,6	89,6	2,360
1085-3172		9,6	1,9	3,8	5,8	2110 (215)	5790 (590)	7450 (760)	41,7	33,7	0,771
1085-3173		12,0	2,4	4,8	7,2				48,6	40,6	0,850
1085-3174		16,8	3,4	6,7	10,1				62,4	54,4	1,009
1085-3175		21,6	4,3	8,6	13,0				76,3	68,3	1,168
1085-3176		26,4	5,3	10,6	15,8				90,1	82,1	1,327
1085-3177		31,2	6,2	12,5	18,7				104,0	96,0	1,485
1085-3178		36,0	7,2	14,4	21,6				116,8	108,8	1,643

Размеры в мм

Обозначение пакета	Применяемость	Полная (теоретическая) деформация пакета F_3*	Предварительная деформация пакета F ($0{,}2 \cdot F_3$)	Рабочая деформация пакета (после предварительной деформации на F)		Усилие пакета при деформации:			L	l	Масса, кг, не более
				F_1 ($0{,}4 \cdot F_3$)	F_2** ($0{,}6 \cdot F_3$)	$0{,}2 \cdot F_3$	$(0{,}2+0{,}4) \cdot F_3$	$(0{,}2+0{,}6) \cdot F_3$			
						P, Н (кгс)	P_1, Н (кгс)	P_2, Н (кгс)			
1085-3179		12,9	2,6	5,2	7,7	2700 (275)	6470 (660)	7840 (800)	41,9	33,9	1,745
1085-3181		17,2	3,4	6,9	10,3				50,5	42,5	1,914
1085-3182		21,5	4,3	8,6	12,9				59,2	51,2	2,084
1085-3183		25,8	5,2	10,3	15,5				67,8	59,8	2,252
1085-3184		30,1	6,0	12,0	18,1				76,5	68,5	2,425
1085-3185		34,4	6,9	13,8	20,6				85,1	77,1	2,594
1085-3186		38,7	7,7	15,5	23,2				93,7	85,7	2,764
1085-3187		9,6	1,9	3,8	5,8	2500 (255)	6310 (640)	8100 (830)	43,6	35,6	0,833
1085-3188		12,0	2,4	4,8	7,2				50,6	42,6	0,916
1085-3189		16,8	3,4	6,7	10,1				64,4	56,4	1,081
1085-3191		21,6	4,3	8,6	13,0				78,3	70,3	1,246
1085-3192		26,4	5,3	10,6	15,8				92,1	84,1	1,411
1085-3193		31,2	6,2	12,5	18,7				106,0	98,0	1,577
1085-3194		36,0	7,2	14,4	21,6				119,8	111,8	1,742
1085-3195		10,4	2,1	4,2	6,2	2540 (260)	6960 (710)	9020 (920)	46,7	38,7	2,071
1085-3196		15,6	3,1	6,2	9,4				62,1	54,1	2,293

Продолжение табл. 1

Размеры в мм

Обозначение пакета	Применяемость	Полная (теоретическая) деформация пакета F_3*	Предварительная деформация пакета F ($0{,}2 \cdot F_3$)	Рабочая деформация пакета (после предварительной деформации на F)		Усилие пакета при деформации:			L	l	Масса, кг, не более
				F_1 ($0{,}4 \cdot F_3$)	F_2** ($0{,}6 \cdot F_3$)	$0{,}2 \cdot F_3$	$(0{,}2+0{,}4) \cdot F_3$	$(0{,}2+0{,}6) \cdot F_3$			
						P_1 Н (кгс)	P_2 Н (кгс)	P_3 Н (кгс)			
1085-3197		20,8	4,2	8,3	12,5	2540 (260)	6960 (710)	9020 (920)	77,4	69,4	2,514
1085-3198		26,0	5,2	10,4	15,6				92,8	84,8	2,737
1085-3199		31,2	6,2	12,5	18,7				108,1	100,1	2,958
1085-3201		36,4	7,3	14,5	21,8				123,5	115,5	3,181
1085-3202		39,0	7,8	15,6	23,4				131,2	123,2	3,291
1085-3203		10,8	2,2	4,3	6,5	2840 (290)	7450 (760)	9410 (960)	42,6	34,6	1,813
1085-3204		18,0	3,6	7,2	10,8				60,4	52,4	2,199
1085-3205		25,2	5,0	10,1	15,1				78,1	70,1	2,585
1085-3206		32,4	6,5	13,0	19,4				95,9	87,9	2,971
1085-3207		39,6	7,9	15,8	23,8				113,7	105,7	3,350
1085-3208		11,0	2,2	4,4	6,6	2820 (290)	7940 (810)	10300 (1045)	52,8	44,8	0,978
1085-3209		15,4	3,1	6,2	9,2				67,5	59,5	1,161
1085-3211		19,8	4,0	7,9	11,9				82,2	74,2	1,349
1085-3212		24,2	4,8	9,7	14,5				97,0	89,0	1,537
1085-3213		28,6	5,7	11,4	17,2				111,7	103,7	1,771
1085-3214		33,0	6,6	13,2	19,8				126,4	118,4	1,913
1085-3215		37,4	7,5	15,0	22,4				141,0	133,0	2,101

Продолжение табл. 1

Размеры в мм

Обозначение пакета	Применяемость	Полная (теоретическая) деформация пакета F_3*	Предварительная деформация пакета F ($0{,}2 \cdot F_3$)	Рабочая деформация пакета (после предварительной деформации на F)		Усилие пакета при деформации:			L	l	Масса, кг, не более
				F_1 ($0{,}4 \cdot F_3$)	F_2** ($0{,}6 \cdot F_3$)	$0{,}2 \cdot F_3$	$(0{,}2+0{,}4) \cdot F_3$	$(0{,}2+0{,}6) \cdot F_3$			
						P_2, Н (кгс)	P_1, Н (кгс)	P_3, Н (кгс)			
1085-3216		10,8	2,2	4,3	6,5	2940 (300)	8040 (820)	10300 (1050)	47,0	39,0	1,007
1085-3217		16,2	3,2	6,5	9,7				62,5	54,5	1,231
1085-3218		21,6	4,3	8,6	13,0				78,1	70,1	1,456
1085-3219		27,0	5,4	10,8	16,2				93,6	85,6	1,681
1085-3221		32,4	6,5	13,0	19,4				109,1	101,1	1,906
1085-3222		37,8	7,6	15,1	22,7				124,6	116,6	2,131
1085-3223		11,0	2,2	4,4	6,6	3040 (310)	8630 (880)	11200 (1140)	52,8	44,8	0,870
1085-3224		15,4	3,1	6,2	9,2				67,5	59,5	1,027
1085-3225		19,8	4,0	7,9	11,9				82,2	74,2	1,183
1085-3226		24,2	4,8	9,7	14,5				96,9	88,9	1,339
1085-3227		28,6	5,7	11,4	17,2				111,7	103,7	1,496
1085-3228		33,0	6,6	13,2	19,8				126,4	118,4	1,653
1085-3229		37,4	7,5	15,0	22,4				141,0	133,0	1,808
1085-3231		11,2	2,2	4,5	6,7	3330 (340)	9020 (920)	11570 (1180)	47,3	39,3	1,138
1085-3232		16,8	3,4	6,7	10,1				63,0	55,0	1,373
1085-3233		22,4	4,5	9,0	13,4				78,7	70,7	1,608

Продолжение табл. 1

Размеры в мм

Обозначение пакета	Применяемость	Полная (теоретическая) деформация пакета F_2*	Предварительная деформация пакета F $(0{,}2 \cdot F_2)$	Рабочая деформация пакета (после предварительной деформации на F)		Усилие пакета при деформации:			L	l	Масса, кг, не более
				F_1 $(0{,}4 \cdot F_2)$	F_2** $(0{,}6 \cdot F_2)$	$0{,}2 \cdot F_2$	$(0{,}2+0{,}4) \cdot F_2$	$(0{,}2+0{,}6) \cdot F_2$			
						P, Н (кгс)	P_1, Н (кгс)	P_2, Н (кгс)			
1085-3234		28,0	5,6	11,2	16,8	3330 (340)	9020 (920)	11570 (1180)	93,4	85,4	1,837
1085-3235		33,6	6,7	13,4	20,2				110,1	102,1	2,078
1085-3236		39,2	7,8	15,7	23,5				125,7	117,7	2,313
1085 3237		42,0	8,4	16,8	25,2				133,6	125,6	2,431
1085-3238		9,6	1,9	3,8	5,8	3430 (350)	9800 (1000)	12840 (1310)	49,3	41,3	1,056
1085-3239		12,0	2,4	4,8	7,2				57,6	49,6	1,181
1085-3241		16,8	3,4	6,7	10,1				74,3	66,3	1,430
1085-3242		21,6	4,3	8,6	13,0				90,8	82,8	1,679
1085-3243		26,4	5,3	10,6	15,8				107,5	99,5	1,929
1085-3244		31,2	6,2	12,5	18,7				123,2	115,2	2,174
1085-3245		36,0	7,2	14,4	21,6				140,8	132,8	2,428
1085-3246		10,8	2,2	4,3	6,5	4220 (430)	11570 (1180)	14800 (1510)	45,6	37,6	1,916
1085-3247		14,4	2,9	5,8	8,6				55,5	47,5	2,143
1085-3248		18,0	3,6	7,2	10,8				65,4	57,4	2,370
1085-3249		25,2	5,0	10,1	15,1				85,1	77,1	2,824
1085-3251		32,4	6,5	13,0	19,4				104,9	96,9	3,279
1085 3252		39,6	7,9	15,8	23,8				124,7	116,7	3,734

Продолжение табл. 1

Размеры в мм

Обозначение пакета	Применяемость	Полная (теоретическая) деформация пакета F_2*	Предварительная деформация пакета F ($0{,}2 \cdot F_2$)	Рабочая деформация пакета (после предварительной деформации на F)'		Усилие пакета при деформации:			L	l	Масса, кг, не более
				F_1 ($0{,}4 \cdot F_2$)	F_2** ($0{,}6 \cdot F_2$)	$0{,}2 \cdot F_2$	$(0{,}2+0{,}4) \cdot F_2$	$(0{,}2+0{,}6) \cdot F_2$			
						P_1, Н (кгс)	P_2, Н (кгс)	P_3, Н (кгс)			
1085-3253		11,2	2,2	4,5	6,7	4470 (460)	12550 (1280)	16320 (1665)	53,0	45,0	1,772
1085-3254		16,8	3,4	6,7	10,1				71,4	63,4	2,126
1085-3255		22,4	4,5	9,0	13,4				89,8	81,9	2,481
1085-3256		28,0	5,6	11,2	16,8				108,4	100,4	2,836
1085-3257		33,6	6,7	13,4	20,2				126,9	118,9	3,188
1085 3258		39,2	7,8	15,7	23,5				145,3	137,3	3,545
1085-3259		42,0	8,4	16,8	25,2				153,0	145,0	3,713
1085-3161		9,0	1,8	3,6	5,4	5000 (510)	14120 (1440)	18430 (1880)	44,0	36,0	1,627
1085-3262		12,0	2,4	4,8	7,2				53,6	45,6	1,814
1085-3263		18,0	3,6	7,2	10,8				72,4	64,4	2,190
1085-3264		24,0	4,8	9,6	14,4				91,2	83,2	2,564
1085-3265		30,0	6,0	12,0	18,0				110,0	102,0	2,938
1085-3266		36,0	7,2	14,4	21,6				128,8	120,8	3,312
1085 3267		42,0	8,4	16,8	25,2				148,0	140,0	3,689
1085-3268		9,0	1,8	3,6	5,4	5520 (560)	15600 (1590)	20400 (2080)	47,0	39,0	2,102
1085-3269		12,0	2,4	4,8	7,2				57,6	49,6	2,358

Продолжение табл. 1

Размеры в мм

Обозначение пакета	Применяемость	Полная (теоретическая) деформация пакета F_3*	Предварительная деформация пакета F ($0{,}2 \cdot F_3$)	Рабочая деформация пакета (после предварительной деформации на F)		Усилие пакета при деформации:			L	l	Масса, кг, не более
				F_1 ($0{,}4 \cdot F_3$)	F_2** ($0{,}6 \cdot F_3$)	$0{,}2 \cdot F_3$	$(0{,}2+0{,}4) \cdot F_3$	$(0{,}2+0{,}6) \cdot F_3$			
						P, Н (кгс)	P_1, Н (кгс)	P_2, Н (кгс)			
1085-3271		18,0	3,6	7,2	10,8	5520 (560)	15600 (1590)	20400 (2080)	78,4	70,4	2,865
1085-3272		24,0	4,8	9,6	14,4				99,2	91,2	3,373
1085-3273		30,0	6,0	12,0	18,0				120,0	112,0	3,880
1085-3274		36,0	7,2	14,4	21,6				140,8	132,8	4,388
1085-3275		42,0	8,4	16,8	25,2				151,0	143,0	4,641

* Для справок.

** Применять только в мелкосерийном производстве.

Пример условного обозначения пакета размером $L=27$ мм, $P_1=76$ кгс:

Пакет 1085-3001 ГОСТ 18799—80

2. Технические требования — по ГОСТ 18824—80.

3. Маркировать на бирке: условное обозначение пакета без наименования и товарный знак предприятия-изготовителя.

4. Пример применения пакетов тарельчатых пружин дан в справочном приложении.

Таблица 2

Обозначение пакета	Поз. 1 Пружина по ГОСТ 3057—79		Поз. 2 Винт Кол. 1	Поз. 3 Гайка Кол. 1	Поз. 4 Шайба Кол. 1
	Кол.	Обозначение			
1085-3001	14	1—1—3—25×12,5×0,9×0,7 Хим. фос. прм.	1085-3001/002/23,0	1085-3001/003	1085-3001/004
1085-3002	18		1085-3001/002/29,3		
1085-3003	22		1085-3001/002/35,1		
1085-3004	26		1085-3001/002/41,0		
1085-3005	30		1085-3001/002/46,8		
1085-3006	34		1085-3001/002/52,6		
1085-3007	38		1085-3001/002/58,5		
1085-3008	42		1085-3001/002/64,3		
1085-3009	46		1085-3001/002/70,0		
1085-3011	14	1—1—2—28×11×1,05×0,7 Хим. фос. прм.	1085-3011/002/25,0	1085-3011/003	1085-3011/004
1085-3012	18		1085-3011/002/32,0		
1085-3013	22		1085-3011/002/38,4		
1085-3014	26		1085-3011/002/44,8		
1085-3015	30		1085-3011/002/51,3		
1085-3016	34		1085-3011/002/57,7		
1085-3017	38		1085-3011/002/64,2		
1085-3018	42		1085-3011/002/70,6		
1085-3019	46		1085-3011/002/74,0		

Продолжение табл. 2

Обозначение пакета	Поз. 1 Пружина по ГОСТ 3057—79		Поз. 2 Винт Кол. 1	Поз. 3 Гайка Кол. 1	Поз. 4 Шайба Кол. 1
	Кол.	Обозначение			
1085-3021	14	1—1—2—25×12,5×1,05×0,65 Хим. фос. прм.	1085-3001/002/26,0	1085-3001/003	1085-3021/004
1085-3022	18		1085-3001/002/32,2		
1085-3023	24		1085-3001/002/41,7		
1085-3024	30		1085-3001/002/51,1		
1085-3025	36		1085-3001/002/60,5		
1085-3026	42		1085-3001/002/69,9		
1085-3027	48		1085-3001/002/79,0		
1085-3028	18	1—1—3—20×11,2×1,0×0,5 Хим. фос. прм.	1085-3011/002/29,9	1085-3028/003	1085-3028/004
1085-3029	24		1085-3011/002/38,5		
1085-3031	30		1085-3011/002/47,2		
1085-3032	36		1085-3011/002/55,8		
1085-3033	42		1085-3011/002/64,5		
1085-3034	48		1085-3011/002/73,1		
1085-3035	54		1085-3011/002/81,7		
1085-3036	60		1085-3011/002/90,0		

Продолжение табл. 2

Обозначение пакета	Поз. 1 Пружина по ГОСТ 3057—79		Поз. 2 Винт Кол. 1	Поз. 3 Гайка Кол. 1	Поз. 4 Шайба Кол. 1
	Кол.	Обозначение			
1085-3037	12	1—1—2—31,5×16×1,15×0,9 Хим. фос. прм.	1085-3037/002/26,0	1085-3037/003	1085-3037/004
1085-3038	16		1085-3037/002/33,9		
1085-3039	20		1085-3037/002/41,4		
1085-3041	24		1085-3037/002/48,9		
1085-3042	28		1085-3037/002/56,3		
1085-3043	32		1085-3037/002/63,8		
1085-3044	36		1085-3037/002/71,3		
1085-3045	40		1085-3037/002/78,8		
1085-3046	10	1—1—2—35,5×14×1,3×0,95 Хим. фос. прм	1085-3046/002/24,0	1085-3046/003	1085-3046/004
1085-3047	16		1085-3046/002/37,0		
1085-3048	22		1085-3046/002/49,3		
1085-3049	28		1085-3046/002/61,7		
1085-3051	34		1085-3046/002/74,0		
1085-3052	40		1085-3046/002/86,4		
1085-3053	10	1—1—2—35,5×20×1,3×1,0 Хим. фос. прм.	1085-3053/002/26,0	1085-3053/003	1085-3053/004
1085-3054	14		1085-3053/002/34,5		
1085-3055	18		1085-3053/002/43,2		
1085-3056	22		1085-3053/002/52,0		

Продолжение табл. 2

Обозначение пакета	Поз. 1 Пружина по ГОСТ 3057—79		Поз. 2 Винт Кол. 1	Поз. 3 Гайка Кол. 1	Поз. 4 Шайба Кол. 1
	Кол.	Обозначение			
1085-3057	26	1—1—2—35,5×20×1,3×1,0 Хим. фос. прм.	1085-3053/002/60,7	1085-3053/003	1085-3053/004
1085-3058	30		1085-3053/002/69,4		
1085-3059	34		1085-3053/002/78,1		
1085-3061	36		1085-3053/002/82,5		
1085-3062	14	1—1—2—28×14×1,4×0,7 Хим. фос. прм.	1085-3046/002/31,4	1085-3062/003	1085-3062/004
1085-3063	20		1085-3046/002/43,2		
1085-3064	26		1085-3046/002/55,0		
1085-3065	32		1085-3046/002/66,7		
1085-3066	38		1085-3046/002/78,5		
1085 3067	44		1085-3046/002/90,2		
1085-3068	50		1085-3046/002/102,0		
1085-3069	16	1—1—2—25×14×1,4×0,55 Хим. фос. прм.	1085-3046/002/34,4	1085-3069/003	1085-3069/004
1085-3071	22		1085-3046/002/45,5		
1085-3072	28		1085-3046/002/56,5		
1085-3073	34		1085-3046/002/67,5		
1085-3074	40		1085-3046/002/78,6		
1085-3075	46		1085-3046/002/89,6		
1085-3076	52		1085-3046/002/100,7		
1085-3077	56		1085-3046/002/108,0		

Продолжение табл. 2

Обозначение пояса	Поз. 1 Пружина по ГОСТ 3057—79		Поз. 2 Винт Кол. 1	Поз. 3 Гайка Кол. 1	Поз. 4 Шайба Кол. 1
	Кол.	Обозначение			
1085-3078	8	1—1—2—45×18×1,7×1,2 Хим. фос. прм.	1085-3078/002/26,0	1085-3078/003	1085-3078/004
1085-3079	10		1085-3078/002/31,6		
1085-3081	12		1085-3078/002/36,9		
1085-3082	16		1085-3078/002/47,5		
1085-3083	20		1085-3078/002/58,2		
1085-3084	24		1085-3078/002/68,8		
1085-3085	28		1085-3078/002/79,5		
1085-3086	32		1085-3078/002/90,0		
1085-3087	10	1—1—2—45×25×1,6×1,4 Хим. фос. прм.	1085-3087/002/32,2	1085-3087/003	1085-3087/004
1085-3088	14		1085-3087/002/43,1		
1085-3089	18		1085-3087/002/54,0		
1085-3091	22		1085-3087/002/64,8		
1085-3092	26		1085-3087/002/75,7		
1085-3093	30		1085-3087/002/86,6		
1085-3094	10	1—1—2—50×20×1,8×1,4 Хим. фос. прм.	1085-3053/002/34,0	1085-3094/003	1085-3094/004
1085-3095	12		1085-3053/002/40,0		
1085-3096	14		1085-3053/002/45,9		
1085-3097	18		1085-3053/002/57,5		

Продолжение табл. 2

Обозначение пакета	Поз. 1 Пружина по ГОСТ 3057—79		Поз. 2 Винт Кол. 1	Поз. 3 Гайка Кол. 1	Поз. 4 Шайба Кол. 1
	Кол.	Обозначение			
1085-3098	22	1—1—2—50×20×1,8×1,4 Хим. фос. прм.	1085-3053/002/69,2	1085-3094/003	1085-3094/004
1085-3099	26		1085-3053/002/80,9		
1085-3101	30		1085-3053/002/92,6		
1085-3102	8	1—1—2—50×25×1,8×1,45 Хим. фос. прм.	1085-3087/002/29,0	1085-3102/003	1085-3102/004
1085-3103	12		1085-3087/002/40,5		
1085-3104	16		1085-3087/002/52,3		
1085-3105	20		1085-3087/002/64,2		
1085-3106	24		1085-3087/002/76,0		
1085-3107	28		1085-3087/002/87,9		
1085 3108	14	1—1—2 -31,5×16×1,8×0,65 Хим. фос. прм.	1085-3037/002/37,5	1085-3037/003	1085-3108/004
1085-3109	20		1085-3037/002/51,4		
1085-3111	26		1085-3037/002/65,3		
1085-3112	32		1085-3037/002/79,2		
1085-3113	38		1085-3037/002/93,1		
1085-3114	44		1085-3037/002/107,0		
1085-3115	50		1085-3037/002/121,0		
1085-3116	8	1—1—2—50×28×1,8×1,5 Хим. фос. прм.	1085-3116/002/29,0	1085-3116/003	1085-3116/004
1085-3117	12		1085-3116/002/41,0		

Продолжение табл. 2

Обозначение пакета	Поз. 1 Пружина по ГОСТ 3057—79		Поз. 2 Винт Кол. 1	Поз. 3 Гайка Кол. 1	Поз. 4 Шайба Кол. 1
	Кол.	Обозначение			
1085-3118	16	1—1—2—50×28×1,8×1,5 Хим. фос. прм.	1085-3116/002/53,0	1085-3116/003	1085-3116/004
1085-3119	20		1085-3116/002/65,0		
1085-3121	24		1085-3116/002/77,0		
1085-3122	28		1085-3116/002/89,0		
1085-3123	10	1—1—2—40×20×2,0×0,93 Хим. фос. прм	1085-3053/002/32,6	1085-3123/003	1085-3123/004
1085-3124	14		1085-3053/002/43,7		
1085-3125	18		1085-3053/002/54,7		
1085-3126	22		1085-3053/002/65,8		
1085-3127	26		1085-3053/002/76,8		
1085-3128	30		1085-3053/002/87,9		
1085-3129	34		1085-3053/002/99,0		
1085-3131	38		1085-3053/002/110,0		
1085-3132	42		1085-3053/002/121,0		
1085-3133	8	1—1—2—50×20×2,1×1,4 Хим. фос. прм.	1085-3053/002/30,7	1085-3094/003	1085-3094/004
1085-3134	12		1085-3053/002/43,6		
1085-3135	16		1085-3053/002/56,5		
1085-3136	20		1085-3053/002/69,4		
1085-3137	24		1085-3053/002/82,3		
1085-3138	28		1085-3053/002/95,2		

Продолжение табл. 2

Обозначение пакета	Поз. 1 Пружина по ГОСТ 3057—79		Поз. 2 Винт Кол. 1	Поз. 3 Гайка Кол. 1	Поз. 4 Шайба Кол. 1
	Кол.	Обозначение			
1085-3139	10	1—1—2—40×22,4×2,0×1,0 Хим. фос. прм.	1085-3139/002/34,0	1085-3139/003	1085-3139/004
1085-3141	14		1085-3139/002/45,2		
1085-3142	18		1085-3139/002/56,4		
1085-3143	22		1085-3139/002/67,6		
1085-3144	26		1085-3139/002/78,8		
1085-3145	30		1085-3139/002/89,0		
1085-3146	34		1085-3139/002/101,2		
1085-3147	38		1085-3139/002/112,4		
1085-3148	8	1—1—2—50×25×2,1×1,45 Хим. фос. прм.	1085-3087/002/32,0	1085-3102/003	1085-3148/004
1085-3149	10		1085-3087/002/38,6		
1085-3151	14		1085-3087/002/51,6		
1085-3152	18		1085-3087/002/64,7		
1085-3153	22		1085-3087/002/77,7		
1085-3154	26		1085-3087/002/90,7		
1085-3155	12	1—1—2—40×22,4×2,2×0,85 Хим. фос. прм.	1085-3139/002/40,6	1085-3139/003	1085-3139/004
1085-3156	18		1085-3139/002/57,8		
1085-3157	24		1085-3139/002/75,1		

Продолжение табл. 2

Обозначение пакета	Поз. 1 Пружина по ГОСТ 3057—79		Поз. 2 Винт Кол. 1	Поз. 3 Гайка Кол. 1	Поз. 4 Шайба Кол. 1
	Кол.	Обозначение			
1085-3158	30	1—1—2—40×22,4×2,2×0,85 Хим. фос. прм.	1085-3139/002/90,4	1085-3139/003	1085-3139/004
1085-3159	36		1085-3139/002/109,7		
1085-3161	42		1085-3139/002/127,0		
1085-3162	6	1—1—2—63×31,5×2,4×1,75 Хим. фос. прм.	1085-3162/002/28,0	1085-3162/003	1085-3162/004
1085-3163	8		1085-3162/002/36,4		
1085-3164	10		1085-3162/002/44,0		
1085-3165	12		1085-3162/002/51,6		
1085-3166	14		1085-3162/002/59,2		
1085-3167	16		1085-3162/002/66,8		
1085-3168	18		1085-3162/002/74,4		
1085-3169	20		1085-3162/002/82,0		
1085-3171	22		1085-3162/002/89,6		
1085-3172	8	1—1—2—50×20×2,5×1,2 Хим. фос. прм.	1085-3053/002/33,7	1085-3094/003	1085-3172/004
1085-3173	10		1085-3053/002/40,6		
1085-3174	14		1085-3053/002/54,4		
1085-3175	18		1085-3053/002/68,3		
1085-3176	22		1085-3053/002/82,1		
1085-3177	26		1085-3053/002/96,0		
1085-3178	30		1085-3053/002/108,8		

Продолжение табл. 2

Обозначение пакета	Поз. 1 Пружина по ГОСТ 3057—79		Поз. 2 Винт Кол. 1	Поз. 3 Гайка Кол. 1	Поз. 4 Шайба Кол. 1
	Кол.	Обозначение			
1085-3179	6	1—1—2—71×28×2,0×2,15 Хим. фос. прм.	1085-3116/002/33,9	1085-3179/003	1085-3179/004
1085-3181	8		1085-3116/002/42,5		
1085-3182	10		1085-3116/002/51,2		
1085-3183	12		1085-3116/002/59,8		
1085-3184	14		1085-3116/002/68,5		
1085-3185	16		1085-3116/002/77,1		
1085-3186	18		1085-3116/002/85,7		
1085-3187	8	1—1—2—50×25×2,5×1,2 Хим. фос. прм.	1085-3087/002/35,6	1085-3102/003	1085-3187/004
1085-3188	10		1085-3087/002/42,6		
1085-3189	14		1085-3087/002/56,4		
1085-3191	18		1085-3087/002/70,3		
1085-3192	22		1085-3087/002/84,1		
1085-3193	26		1085 3087/002/98,0		
1085-3194	30		1085-3087/002/111,8		
1085-3195	8	1—1—2—56×22,4×2,8×1,3 Хим. фос. прм.	1085-3139/002/38,7	1085-3195/003	1085-3195/004
1085-3196	12		1085-3139/002/54,1		
1085-3197	16		1085-3139/002/69,4		

Продолжение табл. 2

Обозначение пакета	Поз. 1 Пружина по ГОСТ 3057—79		Поз. 2 Винт Кол. 1	Поз. 3 Гайка Кол. 1	Поз. 4 Шайба Кол. 1
	Кол.	Обозначение			
1085-3198	20	1—1—2—56×22,4×2,8×1,3 Хим. фос. прм.	1085-3139/002/84,8	1085-3195/003	1085-3195/004
1085-3199	24		1085-3139/002/100,1		
1085-3201	28		1085-3139/002/115,5		
1085-3202	30		1085-3139/002/123,2		
1085-3203	6	1—1—2—71×28×3,0×1,8 Хим. фос. прм.	1085-3116/002/34,6	1085-3179/003	1085-3179/004
1085-3204	10		1085 3116/002/52,4		
1085-3205	14		1085-3116/002/70,1		
1085-3206	18		1085-3116/002/87,9		
1085-3207	22		1085-3116/002/105,7		
1085-3208	10	1—1—2—50×25×2,8×1,1 Хим. фос. прм.	1085-3087/002/44,8	1085-3102/003	1085-3187/004
1085-3209	14		1085-3087/002/59,5		
1085-3211	18		1085-3087/002/74,2		
1085-3212	22		1085-3087/002/89,0		
1085-3213	26		1085-3087/002/103,7		
1085-3214	30		1085-3087/002/118,4		
1085-3215	34		1085-3087/002/133,0		

Продолжение табл. 2

Обозначение пакета	Поз. 1 Пружина по ГОСТ 3057—79		Поз. 2 Винт Кол. 1	Поз. 3 Гайка Кол. 1	Поз. 4 Шайба Кол. 1
	Кол.	Обозначение			
1085-3216	8	1—1—2—56×28×2,8×1,35 Хим. фос. прм.	1085-3116/002/39,0	1085-3216/003	1085-3216/004
1085-3217	12		1085-3116/002/54,5		
1085-3218	16		1085-3116/002/70,1		
1085-3219	20		1085-3116/002/85,6		
1085-3221	24		1085-3116/002/101,1		
1085-3222	28		1085-3116/002/116,6		
1085-3223	10	1—1—2—50×28×2,8×1,1 Хим. фос. прм.	1085-3116/002/44,8	1085-3116/003	1085-3223/004
1085-3224	14		1085-3116/002/59,5		
1085-3225	18		1085-3116/002/74,2		
1085-3226	22		1085-3116/002/88,9		
1085-3227	26		1085-3116/002/103,7		
1085-3228	30		1085-3116/002/118,4		
1085-3229	34		1085-3116/002/133,0		
1085-3231	8	1—1—2—56×31,5×2,8×1,4 Хим. фос. прм.	1085-3162/002/39,3	1085-3231/003	1085-3231/004
1085-3232	12		1085-3162/002/55,0		
1085-3233	16		1085-3162/002/70,7		
1085-3234	20		1085-3162/002/85,4		
1085-3235	24		1085-3162/002/102,1		

Обозначение пакета	Поз. 1 Пружина по ГОСТ 3057—79		Поз. 2 Винт Кол. 1	Поз. 3 Гайка Кол. 1	Поз. 4 Шайба Кол. 1
	Кол.	Обозначение			
1085-3236	28	1—1—2—56×31,5×2,8×1,4 Хим. фос. прм.	1085-3162/002/117,7	1085-3231/003	1085-3231/004
1085-3237	30		1085-3162/002/125,6		
1085-3238	8	1—2—1—56×28×3,2×1,2 Хим. фос. прм.	1085-3116/002/41,3	1085-3216/003	1085-3216/004
1085-3239	10		1085-3116/002/49,6		
1085-3241	14		1085-3116/002/66,2		
1085-3242	18		1085-3116/002/82,9		
1085-3243	22		1085-3116/002/99,5		
1085-3244	26		1085-3116/002/115,1		
1085-3245	30		1085-3116/002/132,8		
1085-3246	6	1—2—1—71×28×3,5×1,8 Хим. фос. прм.	1085-3116/002/37,6	1085-3179/003	1085-3179/004
1085-3247	8		1085-3116/002/47,5		
1085 3248	10		1085-3116/002/57,4		
1085-3249	14		1085-3116/002/77,1		
1085-3251	18		1085-3116/002/96,9		
1085-3252	22		1085-3116/002/116,7		
1085-3253	8	1—2—1—63×31,5×3,5×1,4 Хим. фос. прм.	1085-3162/002/45,0	1085-3162/003	1085-3253/004
1085-3254	12		1085-3162/002/63,4		
1085-3255	16		1085-3162/002/81,9		

Продолжение табл. 2

Обозначение пакета	Поз. 1 Пружина по ГОСТ 3057—79		Поз. 2 Винт Кол. 1	Поз. 3 Гайка Кол. 1	Поз. 4 Шайба Кол. 1
	Кол.	Обозначение			
1085-3256	20	1—2—1—63×31,5×3,5×1,4 Хим. фос. прм.	1085-3162/002/100,4	1085-3162/003	1085-3253/004
1085-3257	24		1085-3162/002/118,9		
1085-3258	28		1085-3162/002/137,3		
1085-3259	30		1085-3162/002/145,0		
1085-3261	6	1—2—1—63×35,5×3,5×1,5 Хим. фос. прм.	1085-3261/002/36,0		1085-3261/004
1085-3262	8		1085-3261/002/45,6		
1085-3263	12		1085-3261/002/64,4		
1085-3264	16		1085-3261/002/83,2		
1085-3265	20		1085-3261/002/102,0		
1085-3266	24		1085-3261/002/120,8		
1085-3267	28		1085-3261/002/140,0		
1085-3268	6	1—2—1—71×35,5×4,0×1,5 Хим. фос. прм.	1085-3268/002/39,0	1085-3268/003	1085-3268/004
1085-3269	8		1085-3268/002/49,6		
1085-3271	12		1085-3268/002/70,4		
1085-3272	16		1085-3268/002/91,2		
1085-3273	20		1085-3268/002/112,0		
1085-3274	24		1085-3268/002/132,8		
1085-3275	26		1085-3268/002/143,0		

5. Конструкция и размеры винта (поз. 2) должны соответствовать указанным на черт. 2 и в табл. 3.

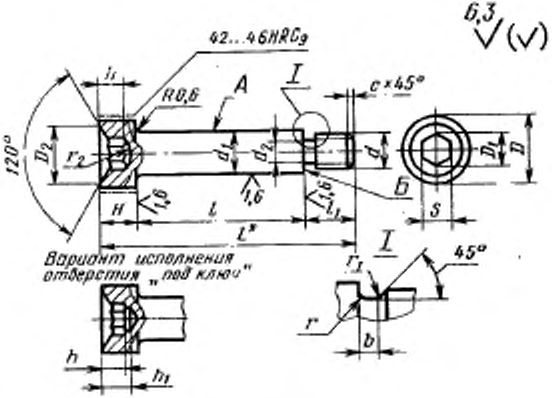

* Размер для справок.

Черт. 2

Таблица 3

Размеры в мм

Обозначение винта	d	d_1 (поле допуска h12)	d_2	l^* (поле допуска j_s12)	l_1	H	L	D
1085-3011/002	M8	10,5	6,2	От 25 до 90	14	8	$l+22$	15
1085-3001/002		12,0		От 23 до 79				18
1085-3046/002	M10	13,4	7,8	От 24 до 108	18	10	$l+28$	20
1085-3037/002	M12	15,3	9,5	От 26 до 121	20		$l+30$	22
1085-3078/002		17,0		От 26 до 90				
1085-3053/002	M14	19,0	11,0	От 26 до 121	24	12	$l+36$	28
1085-3139/002	M16	21,5	13,0	От 34 до 127	28	14	$l+42$	30
1085-3087/002		23,5		От 29 до 133				
1085-3116/002	M20	26,5	16,5			18	$l+46$	36
1085-3162/002	M24	30,0	19,5	От 28 до 145	30	20	$l+50$	40
1085-3268/002		33,5		От 39 до 143				
1085-3261/002				От 36 до 140				

Продолжение табл. 3

Размеры в мм

Обозначение винта	D_1	D_2	S (поле допуска D_{11})	h	h_1	b	r	r_1	r_2	c	Масса, кг, не более
1085-3011/002	6,9	7,2	6	4,0	5	2,5	1,0	0,5	4,7	1,6	0,0663
1085-3001/002											0,0828
1085-3046/002	9,2	9,7	8	5,0	6				6,5		0,1239
1085-3037/002	11,5	12,0	10	7,0	8				8,5		0,1529
1085-3078/002											0,2040
1085-3053/002	13,8	14,3	12	9,0	10	3,0			9,5	2,0	0,2626
1085-3139/002											0,4197
1085-3087/002											0,3964
1085-3116/002	16,2	16,7	14	11,0	13	4,0			11,0	2,5	0,4799
1085-3162/002	19,6	20,4	17	13,0	15				13,0		0,7137
1085-3268/002											0,9600
1085-3261/002											1,3379

* Конкретная длина винта l для пакета берется по табл. 2.

Примечание. Масса подсчитана для наибольшего размера винта l.

Пример условного обозначения винта размерами $d=M12$, $d_1=17$ мм, $l=47{,}5$ мм:

Винт 1085-3078/002/47,5 ГОСТ 18799—80

(Измененная редакция, Изм. № 1).

5.1. Материал — сталь марки 45 по ГОСТ 1050—74.

5.2. Твердость — 34 ... 37 $HRC_э$, кроме места, обозначенного на чертеже.

(Измененная редакция, Изм. № 1).

5.3. Покрытие — Хим. фос. прм. (обозначение покрытия по ГОСТ 9.306—85).

5.4. Допуск торцового биения поверхности Б относительно поверхности А — по 8-й степени точности ГОСТ 24643—81.

5.5. Технические требования — по ГОСТ 18824—80.

6. Конструкция и размеры гайки (поз. 3) должны соответствовать указанным на черт. 3 и в табл. 4.

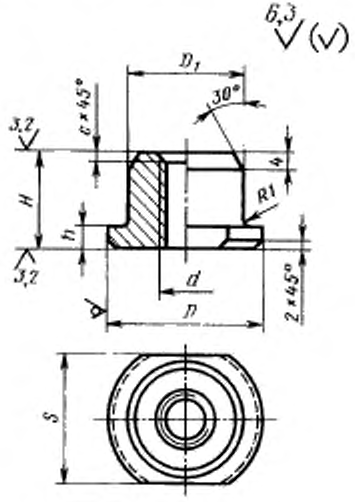

Черт. 3

Таблица 4

Размеры в мм

Обозначение гайки	D	D_1	H	h	d	S (поле допуска h12)	c	Масса, кг, не более
1085-3028/003	20	13	16	4	M8	17	1,0	0,014
1085-3001/003	25	18				22		0,028
1085-3011/003	28					24		0,034
1085-3069/003	25	18	20	6	M10	22	1,6	0,032
1085-3062/003	28					24		0,045
1085-3046/003	36	24				30		0,088
1085-3037/003	32	22	25		M12	27		0,058
1085-3078/003	45	25				36		0,114
1085-3053/003	36	26	32	8	M14	30	2,0	0,126
1085-3123/003	40	30				36		0,173
1085-3094/003	50	36				41		0,282
1085-3139/003	40	30			M16	36		0,161
1085-3087/003	45							0,182
1085-3102/003	50	36				41		0,264
1085-3195/003	56							0,296
1085-3116/003	50				M20		2,5	0,235
1085-3216/003	56							0,267
1085-3179/003	71	50				60		0,850
1085-3231/003	56	36			M24	41		0,233
1085-3162/003	63	42				55		0,587
1085-3268/003	71	50				60		0,815

Пример условного обозначения гайки размерами $D=20$ мм, $d=$М8:

Гайка 1085-3028/003 ГОСТ 18799—80

6.1. Материал – круг $\frac{D\text{-}5\ \text{ГОСТ}\ 7417—75}{35\ \text{ГОСТ}\ 1051—73}$.

6.2. Технические требования — по ГОСТ 18824—80.

7. Конструкция и размеры шайб (поз. 4) должны соответствовать указанным на черт. 4 и в табл. 5.

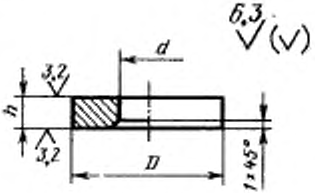

Черт. 4

Таблица 5

Размеры в мм

Обозначение шайбы	D	d	H	Масса, кг, не более
1085-3028/004	20	10,7	4	0,008
1085-3001/004	25	12,2	3	0,009
1085-3021/004			4	0,011
1085-3069/004		13,6	5	0,012
1085-3011/004	28	10,7	3	0,013
1085-3062/004		13,6	4	0,014
1085-3037/004	32	15,5		0,019
1085-3108/004			5	0,027
1085-3046/004	36	13,6	4	0,028
1085-3053/004		19,2		0,023
1085-3123/004	40		5	0,037
1085-3139/004		21,7	6	0,042
1085-3078/004	45	17,2	5	0,053
1085-3087/004		23,7		0,045
1085-3094/004	50	19,2		0,065
1085-3172/004			6	0,079
1085-3102/004		23,7	5	0,060
1085-3148/004			6	0,072
1085-3187/004			8	0,099
1085-3116/004		26,7	5	0,055
1085-3223/004			8	0,088
1085-3195/004	56	21,7		0,132

Продолжение табл. 5

Размеры в мм

Обозначение шайбы	D	d	H	Масса, кг, не более
1085-3216/004	56	26,7	8	0,120
1085-3231/004		30,2		0,110
1085-3162/004	63		6	0,113
1085-3253/004			8	0,151
1085-3261/004		33,7		0,140
1085-3179/004	71	26,7		0,214
1085-3268/004		33,7		0,193

Пример условного обозначения шайбы размерами $D=40$ мм, $d=19{,}2$ мм, $h=5$ мм:

Шайба 1085-3123/004 ГОСТ 18799—80

7.1. Материал — сталь марки 35 по ГОСТ 1050—74.

7.2. Твердость — 32...37 $HRC_э$.

(Измененная редакция, Изм. № 1).

7.3. Технические требования — по ГОСТ 18824—80.

ПРИЛОЖЕНИЕ
Справочное

ПРИМЕР ПРИМЕНЕНИЯ ПАКЕТОВ ТАРЕЛЬЧАТЫХ ПРУЖИН

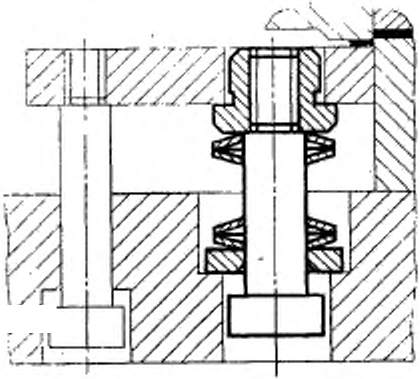

gost.e-ecolog.ru