Внесено изм. №2 ИУС 10-86.

23865-79
Изм. 1,2,3

ГОСУДАРСТВЕННЫЙ СТАНДАРТ
СОЮЗА ССР

ВВОДЫ КОНДЕНСАТОРНЫЕ ГЕРМЕТИЧНЫЕ НА НОМИНАЛЬНЫЕ НАПРЯЖЕНИЯ 110 кВ И ВЫШЕ

ТИПЫ И РАЗМЕРЫ

ГОСТ 23865—79

Издание официальное

Цена 10 коп.

ГОСУДАРСТВЕННЫЙ КОМИТЕТ СССР ПО СТАНДАРТАМ
Москва

gost.e-ecolog.ru

УДК 621.315.626.1 : 006.354 Группа Е35

ГОСУДАРСТВЕННЫЙ СТАНДАРТ СОЮЗА ССР

ВВОДЫ КОНДЕНСАТОРНЫЕ ГЕРМЕТИЧНЫЕ НА НОМИНАЛЬНЫЕ НАПРЯЖЕНИЯ 110 кВ И ВЫШЕ

Типы и размеры

ГОСТ 23865—79*

Condenser sealed bushings for nominal voltages 110 and higner. Types and sizes

ОКП 34 9310

Постановлением Государственного комитета СССР по стандартам от 26 октября 1979 г. № 4084 срок действия ~~установлен~~ без ограничения (ИУС 9-91)
с 01.01.82
~~до 01.01.87~~

Несоблюдение стандарта преследуется по закону
до 01.01.92 ИУС 10-86

1. Настоящий стандарт распространяется на конденсаторные вводы герметичного исполнения с бумажно-масляной изоляцией на номинальные напряжения 110 кВ и выше промышленной частоты от 15 до 60 Гц, предназначенные для трансформаторов (автотрансформаторов), реакторов, масляных выключателей, и линейные вводы, а также вводы для кабельного подключения трансформаторов и вводы с твердой изоляцией.

Настоящий стандарт устанавливает требования к вводам, изготовляемым для нужд народного хозяйства и для экспорта в районы с умеренным и тропическим климатом.

2. Типы вводов, их размеры и предельные отклонения должны соответствовать указанным на черт. 1—30 и табл. 1—9.

Издание официальное Перепечатка воспрещена

* Переиздание (июнь 1983 г.) с Изменением № 1 утвержденным в апреле 1983 г., Пост. № 1737 от 13.04.83 (ИУС 7—83)

© Издательство стандартов, 1983

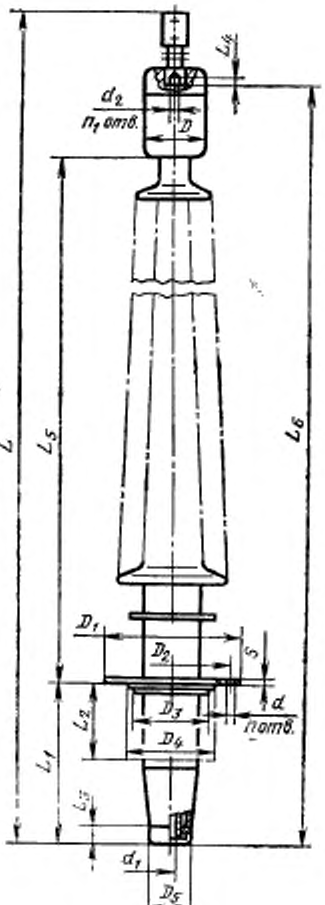
L_6
d_2
n_1 отв.
D
L
L_5
L_6
D_1
D_2
S
L_2
D_3
d
n отв.
D_4
L_1
L_3
d_1
D_5

Черт. 1

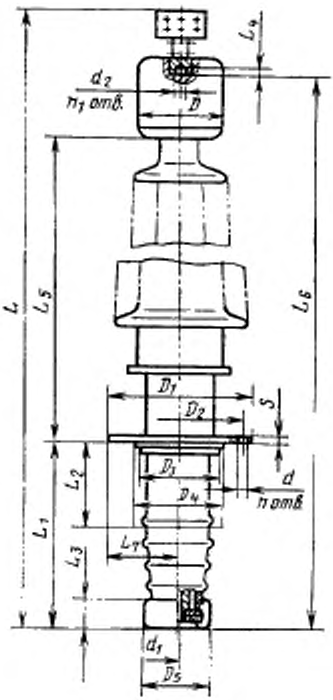
L_6
d_2
n_1 отв.
D
L
L_5
L_6
D_1
D_2
S
D_3
L_2
d
n отв.
D_4
L_1
L_3
L_4
d_1
D_5

Черт. 2

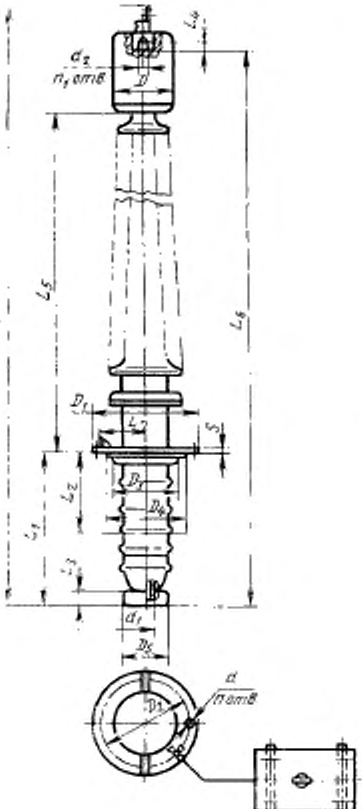

Черт. 3

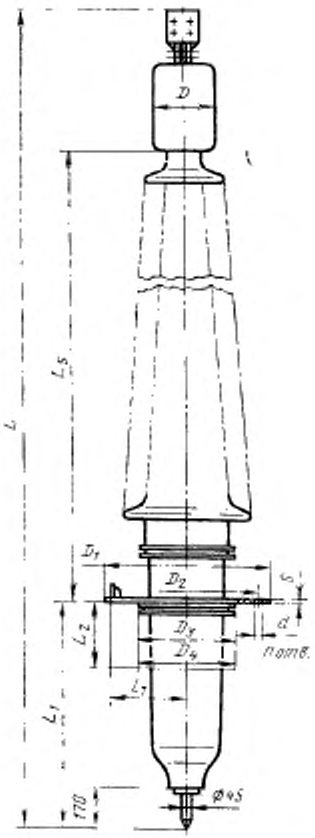

Черт. 4

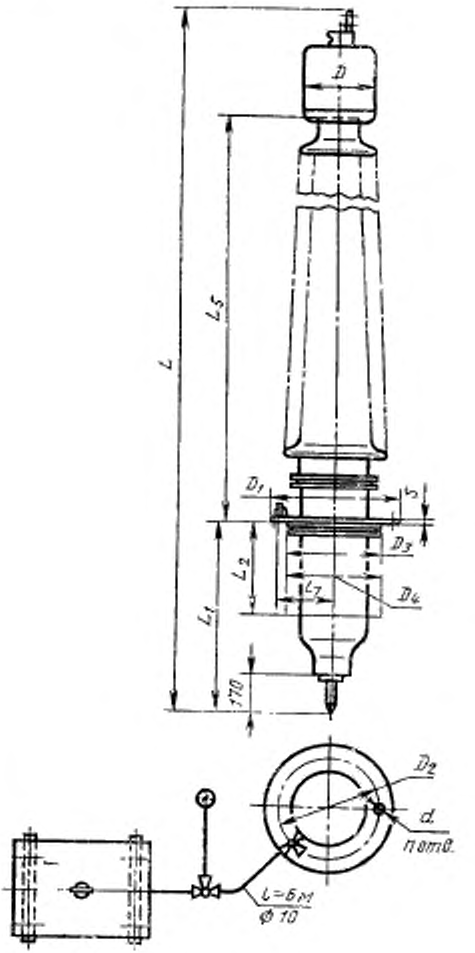

Черт. 5

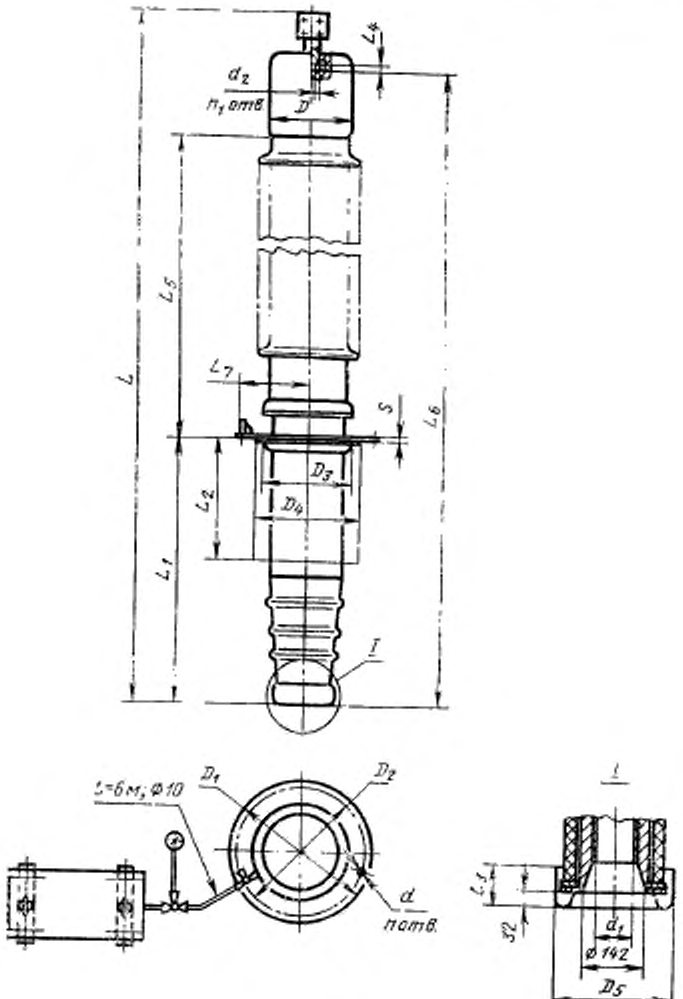
L
L1
L2
L4
L5
L6
L7
S
D
D3
D4
d2
n1 отв.
I
L=6м; Ф10
D1
D2
d
n отв.
I
L3
32
d1
Ф142
D5

Черт. 6

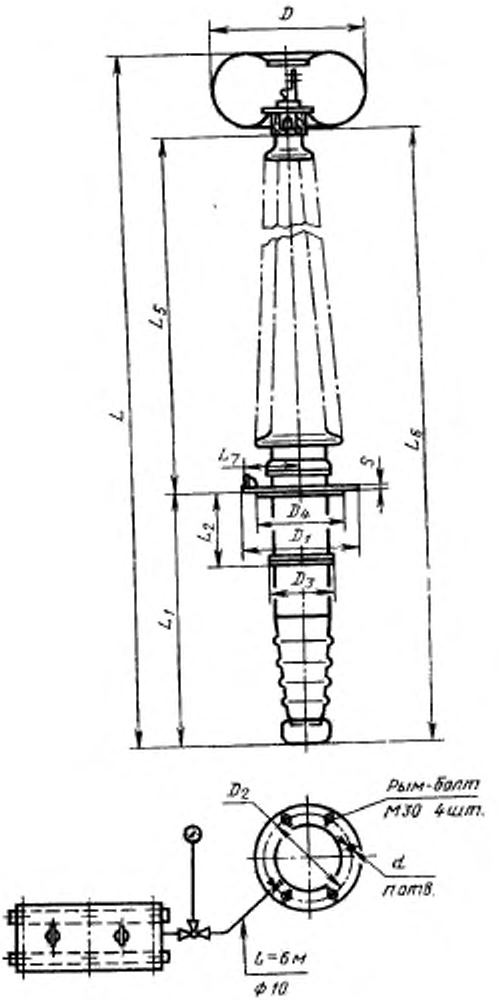

Черт 7

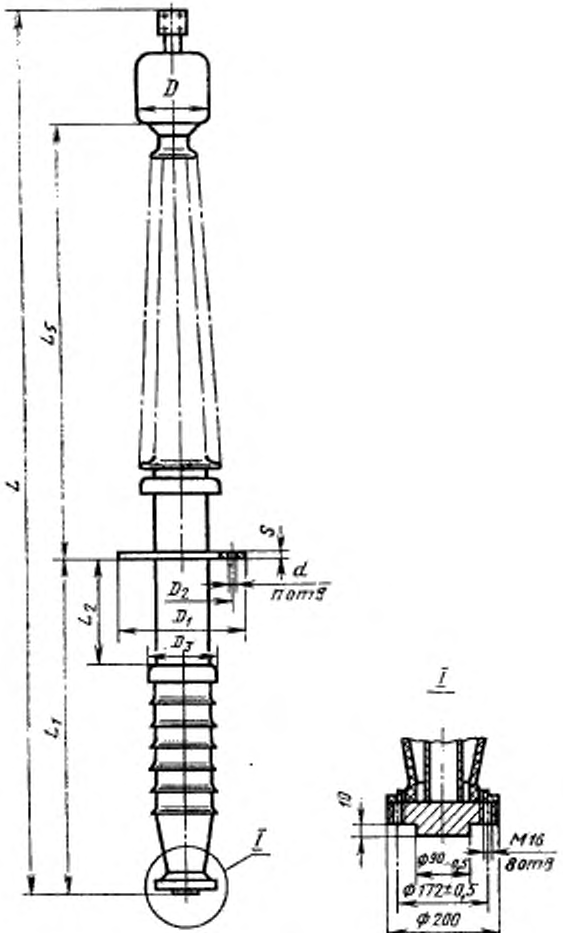

Черт. 8

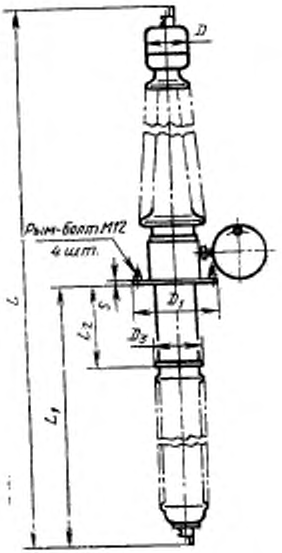

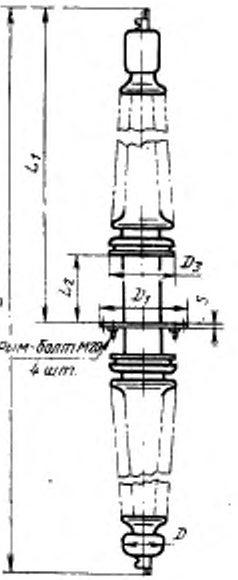

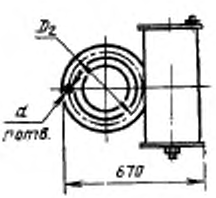

Черт. 9

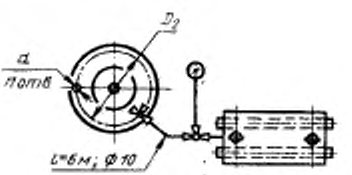

Черт. 10

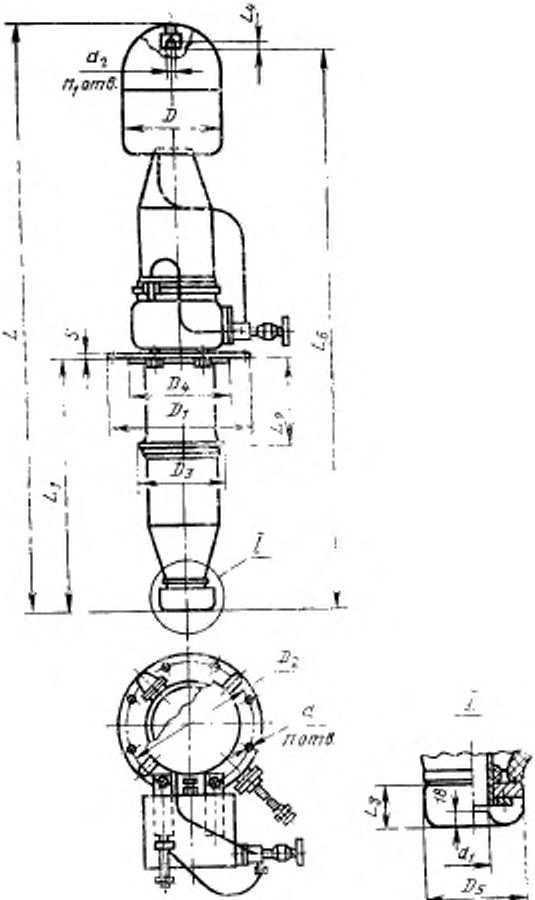

Черт. 11

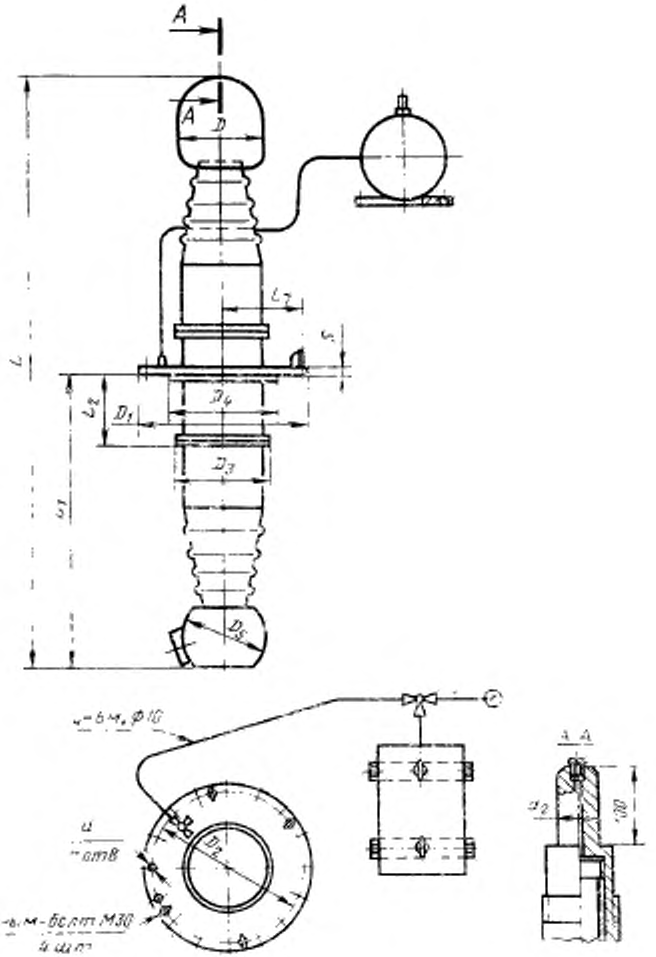

Черт. 12

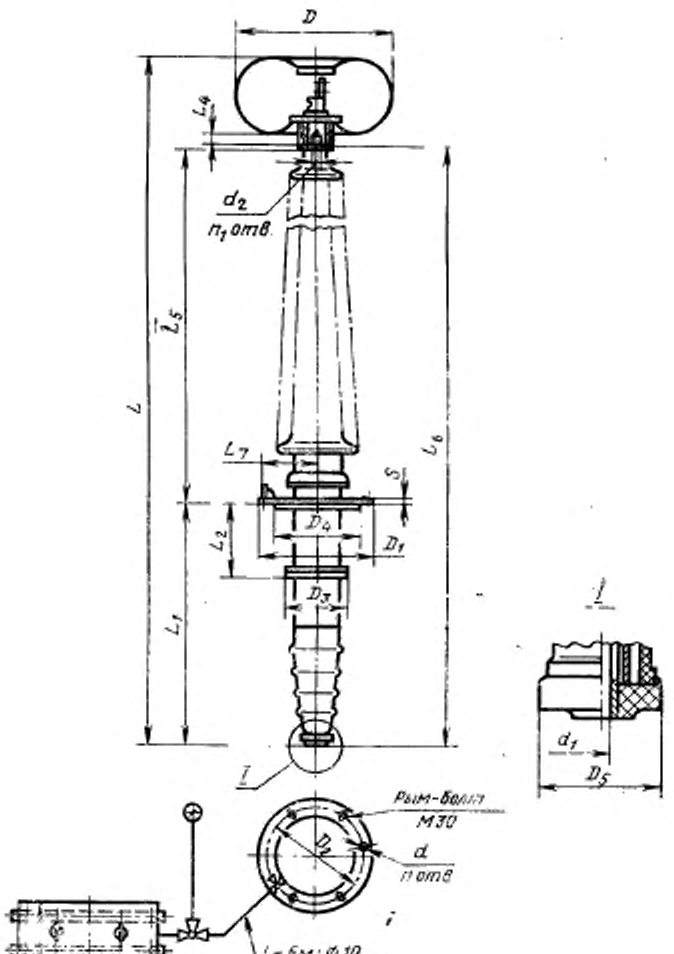

Черт. 14*

* Черт. 13 исключен, Изм. № 1.

Узел контактный

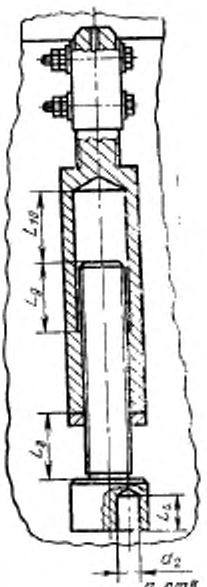

Черт. 15

Нижний экран

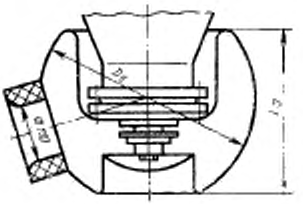

Черт. 16

Нижний экран

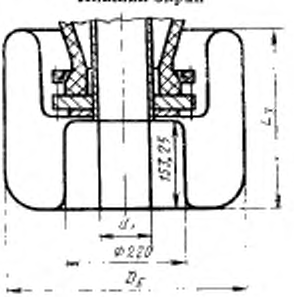

Черт. 17

Патрубки для подсоединения газоотводных труб



Черт. 18

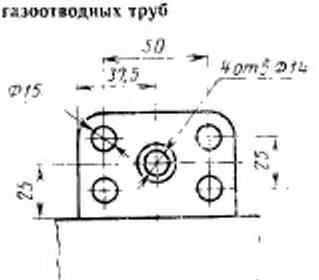

Черт. 18а

Пробки для выпуска воздуха из трансформатора

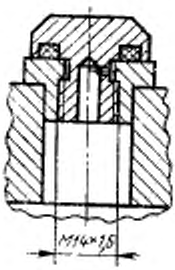

Черт. 19

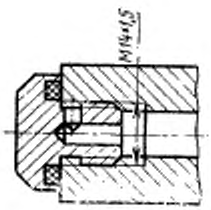

Черт. 19а

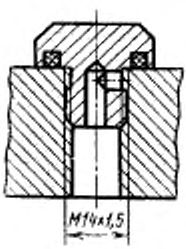

Черт. 19б

Рым-болт для подъема ввода

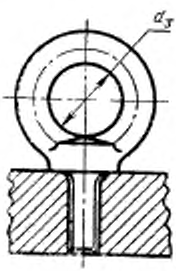

Черт. 21*

Косынка грузовая для подъема ввода

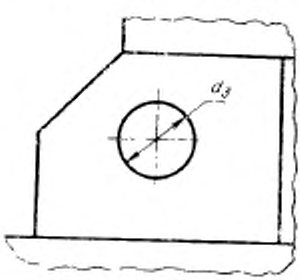

Черт. 22

* Черт. 20 исключен, Изм. № 1.

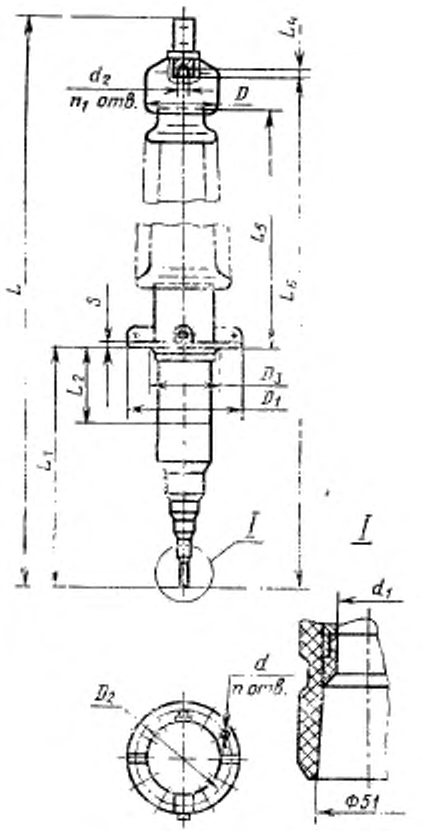

Черт. 23

Компенсаторы выносные

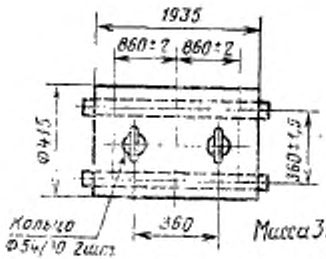

Черт. 24

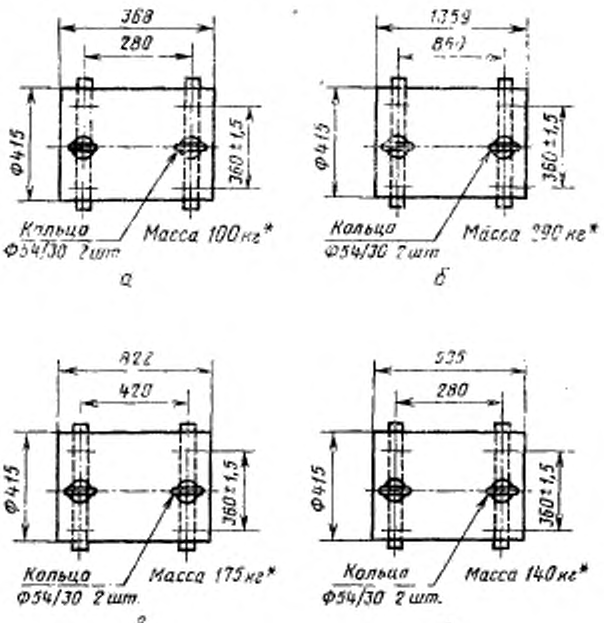

Черт. 25

* Масса расчетная.

Клеммы контактные

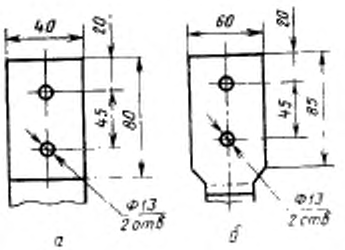

Черт. 26

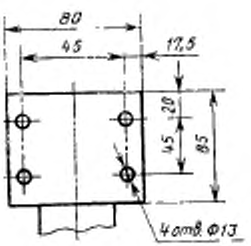

Черт. 27

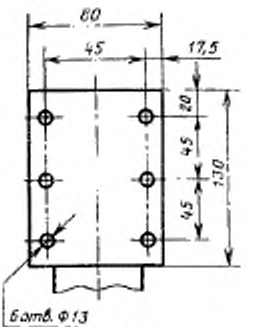

Черт. 28

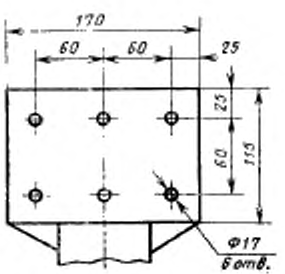

Черт. 29

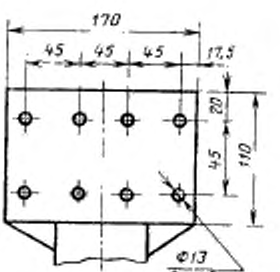

Черт. 30

Таблица 1

Вводы на напряжение 110 кВ для трансформаторов (автотрансформаторов), реакторов

Размеры в мм

Тип ввода	Код ОКП	Номер чертежа	L		L_1		L_2	L_3	L_4	L_5	L_6	
			Номин.	Пред. откл.	Номин.	Пред. откл.					Номин.	Пред. откл.
ГМТА-45-110/630 У1; ХЛ1; Т1	34 9311	1; 19б; 22; 26б	2390	±25	663	±12	200	52	40	1190	2122	±25
ГМТБ-45-110/630 У1; ХЛ1; Т1			2490							1290	2222	
ГМТА-90-110/2000 У1; ХЛ1; Т1		1, 19; 22; 30	2540	±20	720	—	420*	42		1175	2225	±20
ГМТБ-90-110/2000 У1; ХЛ1; Т1			2700							1335	2385	
ГТТА-60-110/800 У1; Т1		19а; 22; 23; 26а	2280	±15	770	±5	300	—	25	1220	2075	—
ГТДТА-60-110/800 У1; Т1			2480		970		500				2275	
ГТТБ-60-110/800 У1; Т1			2280		770		300				2075	
ГТДТБ-60-110/800 У1; Т1			2480		970		500				2275	
ГМТА-45-110/2000 УХЛ1; Т1		2; 19б; 22	2550	±20	725		200	42	40	1175	2285*	±15
ГМТБ-45-110/2000 УХЛ1; Т1												
ГМТВ-45-110/2000 УХЛ1; Т1			2930							1555	2685	±20
ГМДТА-45-110/2000 УХЛ1; Т1			2900	±15	1035			92		1175	2635	±15
ГМДТБ-45-110/2000 УХЛ1; Т1												

* При диаметре трансформаторов тока не менее 395 мм.

Продолжение табл. 1

Размеры в мм

Тип ввода	D	D_1	T		D_2	D_4	D	d	d_1	d_2	d_3	n	n_1	s	Масса ввода расчетная, кг
			Номин.	Пред. откл.											
ГМТА-45-110/630 У1; ХЛ1; Т1	310	350	300	±1,6	180		116	24	37	30	30	8	1	20	136
ГМТБ-45-110/630 У1; ХЛ1; Т1															150
ГМТА-90-110/2000 У1; ХЛ1; Т1	418	420	380	±0,6	280		170	22	93	32	40	12	4	25	248
ГМТБ-90-110/2000 У1; ХЛ1; Т1															278
ГТТА-60-110/800 У1; Т1	170	290	250	±1	175		—	15	35	30	25	8	1	16	95
ГТДТА-60-110/800 У1; Т1															100
ГТТБ-60-110/800 У1; Т1															125
ГТДТБ-60-110/800 У1; Т1															130
ГМТА-45-110/2000 УХЛ1; Т1	365	420	380	±0,6	—	270	170	22	91	32	40	12	4	25	190
ГМТБ-45-110/2000 УХЛ1; Т1															208
ГМТВ-45-110/2000 УХЛ1; Т1															246
ГМДТА-45-110/2000 УХЛ1; Т1															200
ГМДТБ-45-110/2000 УХЛ1; Т1					255										223

Таблица 2

Вводы на напряжение 150 кВ для трансформаторов (автотрансформаторов), реакторов

Размеры в мм

Тип ввода	Код ОКП	Номер чертежа	L		L_3		l	L_2	L_4	L_1	L_5	
			Номин.	Пред. откл.	Номин.	Пред. откл.					Номин.	Пред. откл.
ГМТА-45-150/630 У1; Т1	34 9312	1; 19б; 22; 26б	2949	±20	848	±10	250	52	40	1590	2670	±20
ГМТБ-45-150/630 У1; Т1			3149							1790	2870	
ГМТВ-45-150/630 Т1			3660	±30						2270	3380	±30
ГМТА-45-150/2000 У1; Т1		1; 19б; 22; 30	3212	±20	994		400	50		1655	2905	±20
ГМТБ-45-150/2000 У1; Т1			3412							1855	3105	

Продолжение табл. 2

Размеры в мм

Тип ввода	D	D_1	D_2		D_3	D_4	D_5	d	d_1	d_2	d_3	n	n_1	s	Масса ввода расчетная кг
			Номин.	Пред. откл.											
ГМТА-45-150/630 У1; Т1	310	350	310	±0,6	245	—	145	22	37	30	40	12	1	30	224
ГМТБ-45-150/630 У1; Т1															240
ГМТВ-45-150/630 Т1	525				210	245								15	508
ГМТА-45-150/2000 У1; Т1		420	380		320	—	185		93	32			4	30	420
ГМТБ-45-150/2000 У1; Т1															477

Таблица 3

Вводы на напряжение 220 кВ для трансформаторов (автотрансформаторов), реакторов

Размеры в мм

Тип ввода	Код ОКП	Номер чертежа	L		L_1		L_2	L_3	L_4	L_5	L_6		L_7
			Номин.	Пред. откл.	Номин.	Пред. откл.					Номин.	Пред. откл.	
ГМТА-45-220/400 У1	34 9313	3; 18; 19; 22; 25 *г*; 26*б*	4185	±35	1380	±12	600	91	40	2280	3900	±35	315
ГМТА-45-220/400 Т1		3; 18; 19; 22; 25*а*; 26*б*											
ГМТБ-45-220/400 У1		3; 18; 19; 22; 25*г*; 26*б*	4385							2480	4100		
ГМТБ-45-220/400 Т1		3; 18; 19; 22; 25*а*; 26*б*											
ГМТА-45-220/1400 У1		3; 18, 19, 22; 25*г*; 28	4230							2280	3900		
ГМТА-45-220/1400 Т1		3; 18; 19; 22; 25*а*; 28											
ГМТБ-90-220/1000 У1		5; 18; 19; 22; 25*г*; 30	4690		1530	±15		—	—	2480	—	—	285
ГМТБ-90-220/1000 У1; Т1		4; 18; 19; 22; 27	5000							2610			

Продолжение табл. 3

Размеры в мм

Тип ввода	D	D_1	D_2		D_3	D_4	D_5	d	d_1	d_2	d_3	n	n_1	s	Масса ввода расчетная, кг
			Номин.	Пред. откл.											
ГМТА-45-220/400 У1	300	760	720	±1	440	600	251	24	91	26	40	16	1	25	740
ГМТА-45-220/400 Т1															
ГМТБ-45-220/400 У1															870
ГМТБ-45-220/400 Т1															
ГМТА-45-220/1400 У1										30			4		740
ГМТА-45-220/1400 Т1															
ГМТБ-90-220/1000 У1	355	670	620	±1,5	385	—	—	29	—	—	40	16	—	29	825
ГМТБ-90-220/1000 У1; Т1	445														954
ГМТБ-90-220/2000 У1; Т1	440														961

Продолжение табл. 3

Размеры в мм

Тип ввода	Код ОКП	Номер чертежа	L		L_a		L_2	L_3	L_4	L_5	L_6		L_7
			Номин.	Пред. откл.	Номин.	Пред. откл.					Номин.	Пред. откл.	
ГМТБ-90-220/2000 УІ; Т1	34 9313	4; 18; 19; 22; 30	5205	±35	1530	±15	600	40	—	—	2610	—	—	285
ГМТА-45-220/2000 УІ; ХЛ1; Т1		2; 19*а*; 22; 30	4345		1380	±12			91		2185	4050	±35	298
ГМТБ-45-220/2000 УІ; ХЛ1; Т1			4645								2485	4350		
ГМТА-45-220/2000 УХЛ1; Т1		2; 19*а*; 22	4240			±10			92,5		2185	3965		
ГМТБ-45-220/2000 УХЛ1; Т1			—								—	—		
ГМТВ-45-220/2000 УХЛ1; Т1			4960								2895	4685		
ГМДТА-45-220/2000 УХЛ1; Т1		2; 17; 19*а*	4775		1905				290		2185	4540		
ГМДТБ-45-220/2000 УХЛ1; Т1														

Продолжение табл. 3

Размеры в мм

Тип ввода	D	D_1	D_2		D_3	D_4	D_5	d	d_1	d_2	d_3	n	n_1	s	Масса ввода расчетная, кг
			Номин.	Предельное откл.											
ГМТА-45-220/2000 У1; ХЛ1; Т1	560	600	560	±1,4	440	—	251	24	91	32	40	16	4	33	855
ГМТБ-45-220/2000 У1; ХЛ1; Т1															975
ГМТА-45-220/2000 УХЛ1; Т1					—	340	252,5							30	530
ГМТБ-45-220/2000 УХЛ1; Т1															630
ГМТВ-45-220/2000 УХЛ1; Т1															770
ГМДТА-45-220/2000 УХЛ1; Т1					340		304								550
ГМДТБ-45-220/2000 УХЛ1; Т1															650

Таблица 4

Вводы на напряжение 330 кВ для трансформаторов (автотрансформаторов), реакторов

Размеры в мм

Тип ввода	Код ОКП	Номер чертежа	L		L_1		L_2	L_3	L_4	L_5	L_6		L_7
			Номин.	Пред. откл.	Номин.	Пред. откл.					Номин.	Пред. откл.	
ГМТПА-45-330/1000 У1	34 9314	6; 18; 19; 22; 25*в*; 27	5505	±40	2160	±15	600	86	40	2870	5215	±25	338
ГМТПБ-45-330/1000 У1			6415	±45						3780	6125	±45	
ГМТПА-45-330/2000 У1		6; 19*б*; 22; 25*в*; 30	4975	±40	1615	±15				2875	4675	±40	—
ГМТПБ-45-330/2000 У1			5885	±45						3785	5585	±45	
ГМТПА-45-330/2500 У1		2; 19*б*; 22; 29	5265	±40						2875	4970	±40	
ГМТПБ-45-330/2500 У1													

Размеры в мм

Продолжение табл. 4

Тип ввода	D	D_1	D_2		D_3	D_4	D_5	s	d	d_1	d_2	d_3	n	n_1	Масса ввода расчетная, кг
			Номин.	Пред. откл.											
ГМТПА-45-330/1000 У1	425	818	770	±1,4	410	640	283	31	24	100	30	40	16	4	1600
ГМТПБ-45-330/1000 У1															1815
ГМТПА-45-330/2000 У1	435	600	560		445	—		35			32				1220
ГМТПБ-45-330/2000 У1															1440
ГМТПА-45-330/2500 У1	560														1110
ГМТПБ-45-330/2500 У1															1175

Таблица 5

Вводы на напряжение 500, 750 кВ для трансформаторов (автотрансформаторов)

Размеры в мм

Тип ввода	Код ОКП	Номер чертежа	L		L_1		L_2	L_3	L_4	L_5	L_6		L_7
			Номин.	Пред. откл.	Номин.	Пред. откл.					Номин.	Пред. откл.	
ГМТПА-30-500/1000 У1	34 9316	7; 15; 17; 18; 19; 21; 24; 30	7150	±70	2600	±17	811	280	40	4130	6700	±20	485
ГМТПА-30-500/1600 У1; ХЛ1; Т1													
ГМТА-30-500/1600 У1; ХЛ1		7; 16; 18; 21; 19; 24; 30	7300		2750	±20		312,5	—		—	—	
ГМТА-30-500/1600 Т1		7; 16; 18; 19; 21; 25б; 30											
ГМТПА-30-500/2000 У1; ХЛ1; Т1		7; 15; 17; 18; 19; 21; 24; 30	7150		2600			280	40		6520	±20	
ГМТПБ-30-500/2000 У1; ХЛ1; Т1													
ГМТА-30-500/2500 У1; ХЛ1		7; 15; 17; 18; 19; 21; 24; 29				±17						±70	
ГМТПА-30-750/1000 У1	34 9317	7; 15; 17; 18; 19; 21; 24; 30	8500	±65	2710					5065	7690	±20	

Продолжение табл. 5

Размеры в мм

Тип ввода	L_3	L_5	L_{15}	D	D_1	D Номин.	D Пред. откл	D_2	D_4	D_5
ГМТПА-30-500/1000 У1	45	45	45	1000	1200	1130	±1,0	590	900	400,0
ГМТПА-30-500/1600 У1; ХЛ1; Т1										
ГМТА-30-500/1600 У1; ХЛ1	—	—	—							425,5
ГМТА-30-500/1600 Т1										
ГМТПА-30-500/2000 У1; ХЛ1; Т1	70	70	70							400,0
ГМТПБ-30-500/2000 У1; ХЛ1; Т1										
ГМТА-30-500/2500 У1; ХЛ1										
ГМТПА-30-750/1000 У1	45	45	45	1640				695		

Продолжение табл. 5

Размеры в мм

Тип ввода	d	d_1	d_2	d_3	n	n_1	s	Масса ввода расчетная, кг
ГМТПА-30-500/1000 У1	22	91	28	60	16	3	27	2830
ГМТПА-30-500/1600 У1; ХЛ1; Т1						4		
ГМТА-30-500/1600 У1; ХЛ1		—	—			—		2760
ГМТА-30-500/1600 Т1								2840
ГМТПА-30-500/2000 У1; ХЛ1; Т1		91	28			4		3230
ГМТПБ-30-500/2000 У1; ХЛ1; Т1			32					2820
ГМТА-30-500/2500 У1; ХЛ1			28			3		3240
ГМТПА-30-750/1000 У1								

Таблица 6

Вводы на напряжение 110 кВ для масляных выключателей

Размеры в мм

Тип ввода	Код ОКП	Номер чертежа	L		L_1		L_2	L_3	L_4	L_5
			Номин.	Пред. откл.	Номин.	Пред. откл.				
ГМВБ-15-110/1000 Т1	34 9311	8; 22; 27	3025	±25	1130	±10	505	—	—	1275
ГМВБ-15-110/2000 У1		8; 22; 30								
ГМВБ-15-110/2000 ХЛ1										

Размеры в мм

Продолжение табл. 6

Тип ввода	D	D_1	D_2		D_3	d	d_1	d_2	d_3	n	s	Масса ввода расчетная, кг
			Номин.	Пред. откл.								
ГМВБ-15-110/1000 Т1	416	550	486	±0,5	240	30	—	—	40	9	35	300
ГМВБ-15-110/2000 У1												
ГМВБ-15-110/2000 ХЛ1												

Таблица 7

Вводы на напряжение 110, 220 кВ линейные

Размеры в мм

Тип ввода	Код ОКП	Номер чертежа	L		L_1		L_2	D	D_1
			Номин.	Пред. откл.	Номин.	Пред. откл.			
ГМЛБ-90-110/1000 У1	34 9311	9; 21; 27	3610	±25	1805	±12	605	275	420
ГМЛПБ-90-110/1000 У1; ХЛ1; Т1									
ГМЛБ-90-110/2000 У1		9; 21; 30	3640		1820				
ГМЛПБ-90-110/2000 У1; ХЛ1; Т1									
ГМЛА-90-220/1000 У1	34 9313	10; 21; 25б; 27	5645	±35	3135	±20	712	350	890
ГМЛА-90-220/1000 Т1		10; 21 25в; 27							

Продолжение табл. 7

Размеры в мм

Тип ввода	D_2		D_3	d	d_1	d_2	d_3	n	s	Масса ввода расчетная, кг
	Номин	Пред. откл								
ГМЛБ-90-110/1000 У1	360	±0,6	248	24	—	—	30	4	25	375
ГМЛПБ-90-110/1000 У1; ХЛ1; Т1										
ГМЛБ-90-110/2000 У1										377
ГМЛПБ-90-110/2000 У1; ХЛ1; Т1										
ГМЛА-90-220/1000 У1	840	±1,0	530	22	—	—	40	12	24	1325
ГМЛА-90-220/1000 Т1										1170

Таблица 8

Вводы на напряжение 110, 500 кВ для кабельного подключения трансформатора

Размеры в мм

Тип ввода	Код ОКП	Номер чертежа	L		L_1		L_2	L_3	L_4	L_5	L_6		L_7
			Номин.	Пред. откл.	Номин.	Пред. откл.					Номин.	Пред. откл.	
ГМТкб-45-110/630 У1	34 9311	11	1650	±30	670	±12	200	52	40	—	1480	±30	—
ГМТкб-9-500/1000 У1	34 9316	42; 46; 18а; 21; 25в	5110	±50	2750	±20	811	312	—	—	—	—	560
ГМТкб-15-500/1000 У1													
ГМТкб-18-500/1000 У1													
ГМТкб-9-500/1000 ХЛ1		12; 16; 18а; 21; 25б											
ГМТкб-15-500/1000 ХЛ1													
ГМТкб-18-500/1000 ХЛ1													

Размеры в мм

Продолжение табл. 8

Тип ввода	D	D_1	D		D_3	D_4	D_5	d	d_1	d_2	d_3	n	n_1	s	Масса ввода расчетная, кг
			Номин.	Пред. откл.											
ГМТкб-45-110/630 У1	215	350	300	±0,8	180	—	116	24	37	30	—	8	1	20	79
ГМТкб-9-500/1000 У1	425	1200	1130	±0,5	590	900	425	22	—	42	60	16	—	27	1620
ГМТкб-15-500/1000 У1															
ГМТкб-18-500/1000 У1															
ГМТкб-9-500/1000 ХЛ1															
ГМТкб-15-500/1000 ХЛ1															
ГМТкб-18-500/1000 ХЛ1															

Таблица 9

Вводы на напряжение 500, 750 кВ для шунтирующих реакторов

Размеры в мм

Тип ввода	Код ОКП	Номер чертежа	L		L_1		L_2	L_3	L_4	L_5	L_6		L_7
			Номин.	Пред. откл.	Номин.	Пред. откл.					Номин.	Пред. откл.	
ГМРА-0-500/315 У1	34 9316	14; 18; 19; 21; 24; 30	6966	+60 −70	2204	+5 −17	660	—	40	4280	6666	+60 −70	485
ГМРБ-0-500/315 У1													
ГМРА-0-750/315 У1	34 9317		8400	±60	2620	±25	811			5065	7870	±60	

Продолжение табл. 9

Размеры в мм

Тип ввода	D	D_1	D_2		D_3	D_4	D_5	d	d_1	d_2	d_3	n	n_1	s	Масса ввода расчетная, кг
			Номин.	Пред. откл.											
ГМРА-0-500/315 У1	1000	1200	1130	±0,5	590	900	295	24	50	30	60	16	1	27	2825
ГМРБ-0-500/315 У1															3095
ГМРА-0-750/315 У1	1640				695										3436

Условное обозначение вводов — по ГОСТ 10693—81, кроме того, вводятся дополнительные условные обозначения для вводов кабельного подключения; буква, означающая категорию внешней изоляции по ГОСТ 9920—75, заменяется буквами «кб».

Пример условного обозначения ввода кабельного подключения:

ГМТкб-45-110/630 У1

1, 2 **(Измененная редакция, Изм. № 1).**

Редактор *М. В. Глушкова*
Технический редактор *Л. В. Вейнберг*
Корректор *В. А. Ряукайте*

Сдано в наб. 22.06.83 Подп. в печ. 23.08.83 2,0 п. л. 1,92 уч.-изд. л. Тир. 8000 Цена 10 коп.

Ордена «Знак Почета» Издательство стандартов, Москва, Д-557, Новопресненский пер., д. 3.
Вильнюсская типография Издательства стандартов, ул. Миндауго, 12/14. Зак. 3526

Изменение № 2 ГОСТ 23865—79 Вводы конденсаторные герметичные на номинальные напряжения от 110 кВ и выше. Типы и размеры

Постановлением Государственного комитета СССР по стандартам от 27.06.86 № 1923 срок введения установлен

с 01.01.87

Пункт 2. Таблицу 1 дополнить типами вводов — ГМТА-60—110/800 УХЛ1; Т1 и ГМТБ-60—110/800 УХЛ1; Т1 (*см. с. 127*).

Таблица 3. Графа «Тип ввода». Обозначение типа ГМТБ-90—220/1000 У1 дополнить обозначением: ХЛ.

Таблица 4. Графа «Тип ввода». Обозначения типов ГМТПА-45—330/2000 У1 и ГМТПБ-45—330/2000 У1 дополнить обозначением: Т1.

Таблицу 6 изложить в новой редакции (*см. с. 128*).

Тип ввода	Код ОКП	Номер чертежа	L		L_1		L_2	L_3	L_4	L_5	L_6	
			Номин.	Пред. откл.	Номин.	Пред. откл.					Номин.	Пред. откл.
ГМТА-60—110/800 УХЛ1; Т1	34 9311	1; 22	2460	±15	735	±2	310	50	40	1000	2210	±15
ГМТБ-60—110/800 УХЛ1; Т1		196; 266										

(Продолжение см. с. 128)

Тип ввода	D	D_1	D_2		D_3	D_4	D_5	d	d_1	d_2	d_3	n	n_1	S	Масса ввода расчетная, кг
			Номин.	Пред. откл.											
ГМТА-60—110/800 УХЛ1; Т1	230	290	250	±1	—	175	85	15	37	30	40	8	1	20	93,0
ГМТБ-60—110/800 УХЛ1; Т1															113,0

Таблица 6

Вводы на напряжение 110 кВ для масляных выключателей

Размеры в мм

Тип ввода	Код ОКП	Номер чертежа	L		L_1		L_2	L_3	L_4	L_5
			Номин.	Пред. откл.	Номин.	Пред. откл.				
ГМВБ-15—110/1000 Т1	34 9311	8; 22; 27	2900	±20	1130	±10	505	—	—	1275
ГМВБ-15—110/2000 У1		8; 22; 30								
ГМВБ-15—110/2000 ХЛ1										

(Продолжение см. с. 129)

Продолжение табл. 6

Тип ввода	D	D_1	D_2		D_3	d	d_1	d_2	d_3	n	S	Масса ввода расчетная, кг
			Номин.	Пред. откл.								
ГМВБ-15—110/1000 Т1	365	550	486	±0,5	240	30	—	—	40	9	35	250
ГМВБ-15—110/2000 У1												245
ГМВБ-15—110/2000 ХЛ1												240

Чертеж 9 заменить новым: -91)

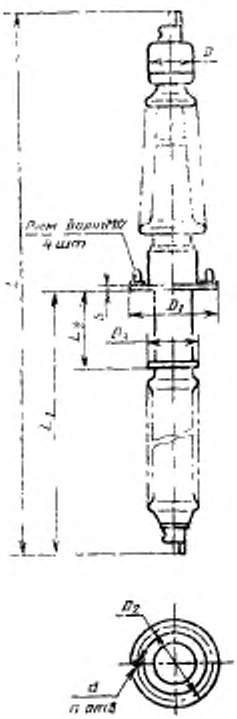

Черт. 9

Таблицу 7 изложить в новой редакции (*см. с. 130*):

(Продолжение см. с. 130)

Таблица 7

Вводы на напряжение 110, 220 кВ линейные

Размеры в мм

Тип ввода	Код ОКП	Номер чертежа	L		L_1		L_2	D	D_1
			Номин.	Пред. откл.	Номин.	Пред. откл.			
ГМЛБ-90—110/1000 У1	34 9311	9; 21; 27	3700	±25	1805	±12	605	365	420
ГМЛПБ-90—110/1000 У1; ХЛ1									
ГМЛПБ-90—110/1000 Т1									
ГМЛБ-90—110/2000 У1		9; 21; 30	3730		1820				
ГМЛПБ-90—110/2000 У1; ХЛ1									
ГМЛПБ-90—110/2000 Т1									
ГМЛА-90—220/1000 У1	34 9313	10; 21; 256; 27	5615	±35	3135	±20	712	370	810
ГМЛА-90—220/1000 Т1		10; 21; 251; 27							

(Продолжение см. с. 131)

(Продолжение изменения к ГОСТ 23865—79)

Продолжение табл. 7

Тип ввода	D_2		D_3	d	d_1	d_2	d_3	n	S	Масса ввода расчетная, кг
	Номин.	Предельное отклонение								
ГМЛБ-90—110/1000 У1	360	±0,6	248	24			30	4	25	305
ГМЛПБ-90—110/1000 У1; ХЛ1										309
ГМЛПБ-90—110/1000 Т1										314
ГМЛБ-90—110/2000 У1										311
ГМЛПБ-90—110/2000 У1; ХЛ1										315
ГМЛПБ-90—110/2000 Т1										320
ГМЛА-90—220/1000 У1	810	±1,0	530	22	—	—	40	12	24	1325
ГМЛА-90—220/1000 Т1										1170

(ИУС № 10 1986 г.)

Группа Е35

Изменение № 3 ГОСТ 23865—79 Вводы конденсаторные герметичные на номинальные напряжения 110 кВ и выше. Типы и размеры

Утверждено и введено в действие Постановлением Государственного комитета СССР по стандартам от 26.10.87 № 4011

Дата введения 01.04.88

Пункт 2. Таблица 1. Для типов вводов ГМТА-90—110/2000 У1; ХЛ1; Т1 и ГМТБ-90—110/2000 У1; ХЛ1; Т1 заменить значения: графа «Номер чертежа»— 1 на 2, 19 на 19б; графа L_1—42 на 42; 80; графа D_5—170 на 170; 240; графа «Тип ввода». Заменить тип: ГМТА-60—110/800 УХЛ1; Т1 на ГМДТА-60—110/800 УХЛ1; Т1 и ГМТБ-60—110/800 УХЛ1; Т1 на ГМДТБ-60—110/800 УХЛ1; Т1;

для типов вводов ГМДТА-60—110/800 УХЛ1; Т1, ГМДТБ-60 110/800 УХЛ1; Т1 заменить значения: графа L_1 — 735 на 725;

графа L_8 — 1000 на 1190;

графа S — 20 на 15;

таблицу 1 дополнить типами вводов ГМТА 60—110/800 УХЛ1; Т1 и ГМТБ-60—110/800 УХЛ1; Т1 и параметрами *(см. с. 184)*;

чертеж 2. Исключить размер: L_7.

Таблица 2. Графа «Номер чертежа». Заменить значение: *1 на 2 (2 раза);

графа L_3. Заменить значение: 52 на 52, 90; 50 на 50, 80;

графа D_6. Заменить значения: 145 на 145; 190; 185 на 185; 240.

Таблица 3. Графа L_4. Заменить значения: 2480 на 2300; 2610 на 2430 (2 раза).

Таблица 6. Графа «Тип ввода». Заменить тип: ГМВБ-15—110/1000 Т1 на ГМВБ-15—110/2000 Т1 (2 раза).

Таблица 7. Графа «Номер чертежа». Заменить значения: «9; 21; 27» на «9; 21; 27; 13»; «9; 21; 30» на «9; 21; 30; 13»;

графа *L*. Заменить значения: 3700 на 3700, 3610*; 3730 на 3730, 3640*;

графа *D*. Заменить значение: 365 на 365, 275*;

графа «Масса ввода расчетная, кг». Заменить значения: 305 на 305, 375*; 309 на 309, 375*; 311 на 311, 377*; 314 на 314, 375*; 315 на 315, 377*; 320 на 320, 377*;

таблицу 7 дополнить сноской: «* Размеры соответствуют типам вводов по черт. 13».

Стандарт дополнить чертежом — 13 *(см. с. 185)*

(Продолжение см. с. 184)

Размеры в мм

Тип ввода	Код ОКП	Номер чертежа	A		A_1		L_2	B_2	L_3	B_3	A_4	
			Номин.	Пред. откл.	Номин.	Пред. откл.					Номин.	Пред. откл.
ГМТА-60—110/800 УХЛ1; Т1 ГМТБ-60—110/800 УХЛ1; Т1	34 9311	2; 22; 196; 266	2460	±15	663	±2	245	50	40	1190	2210	±15

Продолжение

Тип ввода	D	D_1	D_2		D_3	D_4	D_5	d	d_1	d_2	d_3	n	n_1	s	Масса ввода расчетная, кг
			Номин.	Пред. откл.											
ГМТА-60—110/800 УХЛ1; Т1	230	350	300	±1,6	180	175	85	24	37	30	40	8	1	15	98
ГМТБ-60—110/800 УХЛ1; Т1															118

(Продолжение см. с. 185)

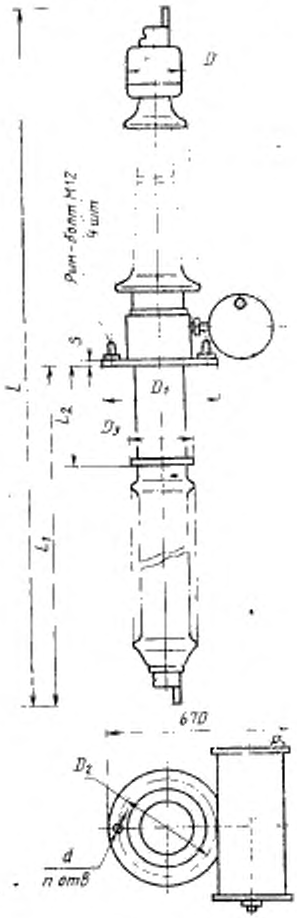

черт. 13

(ИУС № 1 1988 г.)

gost.e-ecolog.ru