21856-78 Изм.1,2
21857-78 Изм.1,2
21859-78-21869-78
21872-78
21873-78
Все изм.!

ГОСУДАРСТВЕННЫЕ СТАНДАРТЫ
СОЮЗА ССР

СОЕДИНЕНИЯ ТРУБОПРОВОДОВ РЕЗЬБОВЫЕ. КОРПУСНЫЕ ДЕТАЛИ

КОНСТРУКЦИЯ И РАЗМЕРЫ

**ГОСТ 21856–78 (СТ СЭВ 4321–83),
ГОСТ 21857–78, ГОСТ 21858–78
(СТ СЭВ 4320–83),
ГОСТ 21859-78–ГОСТ 21871-78,
ГОСТ 21872–78 (СТ СЭВ 4321–83),
ГОСТ 21873–78**

Архив

Издание официальное



Цена 20 коп.

ГОСУДАРСТВЕННЫЙ КОМИТЕТ СССР ПО СТАНДАРТАМ
Москва

gost.e-ecolog.ru

УДК 621.643.4.065:006.354 Группа Г18

ГОСУДАРСТВЕННЫЙ СТАНДАРТ СОЮЗА ССР

СОЕДИНЕНИЯ ТРУБОПРОВОДОВ РЕЗЬБОВЫЕ. ШТУЦЕРА ПРОХОДНЫЕ

Конструкция и размеры

Threaded pipeline connections.
Passage unions.
Construction and dimensions

ГОСТ 21856—78*

(СТ СЭВ 4321—83)

ОКП 41 9300

Взамен
ГОСТ 15782—70;
ГОСТ 21856—76

Постановлением Государственного комитета СССР по стандартам от 20 декабря 1978 г. № 3379 срок действия установлен

с 01.01.80
до 01.01.90

Несоблюдение стандарта преследуется по закону

1. Настоящий стандарт распространяется на проходные штуцера для резьбовых соединений трубопроводов, работающих в условиях неагрессивных сред при температуре от 233 К (минус 40°С) до 393 К (плюс 120°С).

Стандарт полностью соответствует СТ СЭВ 4321—83.

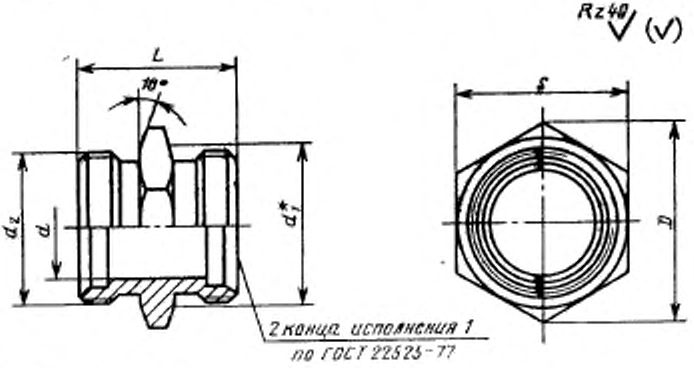

* $d_1 = (0{,}9—0{,}95)\ S$

Примечание. Шероховатость поверхности шестигранника стандартом не устанавливается

(Введено дополнительно, Изм. № 1).

Издание официальное Перепечатка воспрещена

★

* Переиздание (ноябрь 1985 г.) с Изменениями № 1, 2, утвержденными в апреле 1980 г., декабре 1984 г. (ИУС № 6-80, 3—85).

© Издательство стандартов, 1986

2. Конструкция и основные размеры проходных штуцеров должны соответствовать указанным на чертеже и в таблице.

Размеры в мм

Группа	Условный проход D_y	Наружный диаметр трубы $D_н$	d	d_1	D	L (Пред. откл. $\pm\frac{IT16}{2}$)	S	Масса 1000 шт., кг, не более
1	2,5	4	2,5	М8×1	10,4	20	9	21
	3,0	5	3,5	М10×1	13,8		12	23
	4,0	6	4,0					24
	6,0	8	6,0	М12×1,5		23		30
2	4,0	6	4,0	М12×1,5	13,8	24	12	25
	6,0	8	6,0	М14×1,5	16,2	25	14	32
	8,0	10	7,0	М16×1,5	19,6	27	17	42
	10,0	12	9,0	М18×1,5	21,9	28	19	51
	12,0	16	12,0	М24×1,5	27,7	30	24	93
	15,0	18	14,0	М27×2	31,2	31	27	116
	20,0	22	18,0	М30×2	36,9	35	32	133
	25,0	28	23,0	М36×2	47,3	36	41	193
	32,0	34	29,0	М45×2	53,1	41	46	332
	40,0	42	36,0	М52×2	63,5	43	55	380
3	3,0	6	3,0	М14×1,5	16,2	30	14	35
	4,0	8	4,0	М16×1,5	19,6	32	17	45
	5,0	10	5,0	М18×1,5	21,9		19	63
	6,0	12	6,0	М20×1,5	25,4	34	22	66
	8,0	14	7,0	М22×1,5	27,7	38	24	84
	10,0	16	10,0	М24×1,5	31,2		27	97
	12,0	20	13,0	М30×2	36,9	44	32	165
	15,0	25	19,0	М36×2	47,3	50	41	269
	20,0	30	22,0	М42×2	53,1	54	46	400
	25,0	38	28,0	М52×2	63,5	61	55	607

Пример условного обозначения штуцера группы 1 для соединения $D_н$=8 мм:

Штуцер 1—8 ГОСТ 21856—78

То же, группы 2:

Штуцер 2—8 ГОСТ 21856—78

То же, группы 3:

Штуцер 3—8 ГОСТ 21856—78

1, 2. **(Измененная редакция, Изм. № 2).**

3. Условные давления для каждой группы проходных штуцеров приведены в ГОСТ 22525—77, рекомендуемое приложение 1.

4. Технические требования, правила приемки, методы испытаний, маркировка, упаковка, транспортирование и хранение — по ГОСТ 15763—75.

Изменение № 3 ГОСТ 21856—78 Соединения трубопроводов резьбовые. Штуцера проходные. Конструкция и размеры

Утверждено и введено в действие Постановлением Государственного комитета СССР по стандартам от 21.11.88 № 3741

Дата введения 01.07.89

Наименование стандарта. Исключить слова: «и размеры»; «and dimensions». Под наименованием проставить код: ОКП 41 9300.

(*Продолжение см. с. 80*)

(Продолжение изменения к ГОСТ 21856—78)

Пункт 1 изложить в новой редакции: «1. Настоящий стандарт распространяется на проходные штуцера для резьбовых соединений трубопроводов с углом конуса 24 °.

Стандарт полностью соответствует СТ СЭВ 4321—83».

Пункт 2. Чертеж. Заменить значение шероховатости: $Rz40$ на 12,5;

таблица. Графа «Наружный диаметр трубы $D_н$». Для группы 2 заменить значения. 16 на (16); 34 на (34);

(Продолжение см. с. 81)

графа L. Заменить предельное отклонение: $\pm\frac{IT16}{2}$ на $\pm 0{,}3$;

для условных проходов 12,0 и 32,0 таблицу дополнить размерами:

Группа	Условный проход D_y	Наружный диаметр трубы $D_н$	d	d_1	D	L (Пред. откл. $\pm 0{,}3$)	S	Масса 1000 шт., кг, не более
2	12,0	15	11	М22×1,5	25,4	30	22	49
	32,0	35	29	М45×2	53,1	41	46	240

(Продолжение см. с. 82)

(Продолжение изменения к ГОСТ 21856—78)

графа «Масса 1000 шт., кг, не более». Заменить значения: 21 на 7; 23 на 10; 24 на 10; 30 на 12; 25 на 13; 32 на 17; 42 на 23; 51 на 30; 93 на 60; 116 на 75; 133 на 100; 193 на 145; 332 на 236; 380 на 321; 35 на 26; 45 на 36; 63 на 43; 66 на 59; 84 на 75; 97 на 88; 165 на 150; 269 на 263; 400 на 355; 607 на 577;

дополнить примечанием: «Примечание. Значения, приведенные в скобках, непредпочтительны».

(ИУС № 2 1989 г.)

Изменение № 4 ГОСТ 21856—78 Соединения трубопроводов резьбовые. Штуцера проходные. Конструкция

Принято Межгосударственным Советом по стандартизации, метрологии и сертификации (протокол № 10 от 04.10.96)

Зарегистрировано Техническим секретариатом МГС № 2274

За принятие изменения проголосовали:

Наименование государства	Наименование национального органа стандартизации
Азербайджанская Республика	Азгосстандарт
Республика Белоруссия	Госстандарт Белоруссии
Республика Казахстан	Госстандарт Республики Казахстан
Киргизская Республика	Киргизстандарт
Республика Молдова	Молдовастандарт
Российская Федерация	Госстандарт России
Республика Таджикистан	Таджикгосстандарт
Туркменистан	Главная государственная инспекция Туркменистана
Украина	Госстандарт Украины

На обложке и первой странице под обозначением стандарта исключить обозначение: **(СТ СЭВ 4321—83)**.

Пункт 1. Последний абзац изложить в новой редакции:

«Обязательные требования к качеству продукции, обеспечивающие ее взаимозаменяемость, безопасность для жизни, здоровья и охрану окружающей среды, изложены в пп. 2 и 4»;

дополнить абзацем:

«Стандарт может быть использован для сертификации с объемами и методами сертификационных испытаний по ГОСТ 15763—91».

Пункт 2. Чертеж. Заменить значение: 10° на 10° max;

таблица. Заменить наименование графы: «Условный проход D_y» на «Номинальный размер (условный проход) $DN(D_y)$»;

графа «Наружный диаметр трубы D_n». Заменить значение: 14 на (14);

графа d_1. Заменить значение: М27×2 на М26×1,5 (М27×2);

графа d. Заменить значения:

для группы 1 — 4,0 на 4,5;

для группы 2 — 7,0 на 8,0; 9,0 на 10,0; 11,0 на 12,0; 14,0 на 15,0; 18,0 на 19,0; 23,0 на 24,0; 29,0 на 30,0 (2 раза);

(Продолжение см. с. 12)

для группы 3 — 3,0 на 4,0; 4,0 на 5,0; 5,0 на 7,0; 6,0 на 8,0; 7,0 на 10,0; 10,0 на 12,0; 13,0 на 16,0; 19,0 на 20,0; 22,0 на 25,0; 28,0 на 32,0;

графа *D*. Для $D_н$ = 15 заменить значение: 25,4 на 27,7;

графа *S*. Для $D_н$ = 15 заменить значение: 22 на 24;

графа «Масса 1000 шт., кг, не более». Исключить слова: «не более»;

таблицу дополнить примечанием — 2:

«2. Масса указана для справок».

Пункты 3, 4 изложить в новой редакции:

«3. Рекомендуемые значения номинальных (условных) давлений для каждой группы проходных штуцеров в зависимости от вида соединений — по ГОСТ 15763—91, приложение 3; примеры сборки — по ГОСТ 22525—77, приложение 2.

4. Технические требования, приемка, методы испытаний, упаковка, транспортирование, хранение и рекомендации по монтажу различных видов соединений — по ГОСТ 15763—91».

(ИУС № 8 1998 г.)

gost.e-ecolog.ru