22993-78

ГОСУДАРСТВЕННЫЕ СТАНДАРТЫ
СОЮЗА ССР

ПАТРОНЫ ТРЕХКУЛАЧКОВЫЕ ДЛЯ РУЧНЫХ СВЕРЛИЛЬНЫХ МАШИН

ОСНОВНЫЕ РАЗМЕРЫ

ГОСТ 22993–78, ~~ГОСТ 22994–78~~

Издание официальное



ГОСУДАРСТВЕННЫЙ КОМИТЕТ СССР ПО СТАНДАРТАМ
Москва

gost.e-ecolog.ru

УДК 621.952-229.323 : 006.354

Группа Г27

ГОСУДАРСТВЕННЫЙ СТАНДАРТ СОЮЗА ССР

ПАТРОНЫ ТРЕХКУЛАЧКОВЫЕ С КЛЮЧОМ ДЛЯ РУЧНЫХ СВЕРЛИЛЬНЫХ МАШИН

Основные размеры

Three-jaw chucks with key for hand drilling tools. Basic dimensions

ГОСТ 22993—78*

ОКП 48 3388

Постановлением Государственного комитета стандартов Совета Министров СССР от 27 февраля 1978 г. № 573 срок введения установлен

с 01.07.79

Проверен в 1984 г.

Несоблюдение стандарта преследуется по закону

1. Настоящий стандарт распространяется на вновь разрабатываемые трехкулачковые сверлильные патроны для ручных сверлильных машин.

2. **(Исключен, Изм. № 1).**

3. Патроны должны изготовляться исполнений:

1 — с присоединительным конусным отверстием;

2 — с присоединительным резьбовым отверстием.

4. Основные размеры сверлильных патронов должны соответствовать указанным на чертеже и в таблице.

Издание официальное

Перепечатка воспрещена

★

* *Переиздание (май 1986 г.) с Изменением № 1, утвержденным в декабре 1984 г. (ИУС 3—85).*

© Издательство стандартов, 1986

Исполнение 1

Патрон

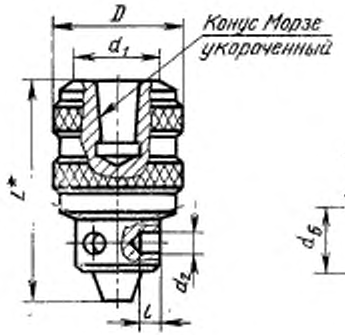

Ключ

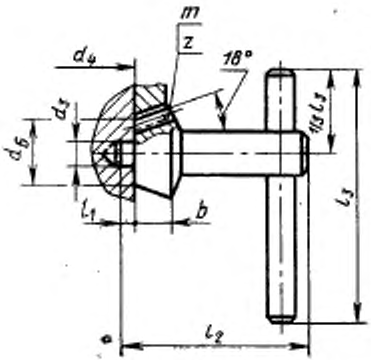

Исполнение 2

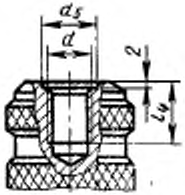

* Размер при сжатых кулачках.

Размеры в мм

Типоразмер патрона	Применяемость	Диапазон диаметров зажимаемого инструмента	Исполнение	D не более	L не более	Конус Морзе	d	d_1	d_2 (пред. откл. по H12)	d_3 (пред. откл. по d_3)	d_4 не более	d_5 (пред. откл. +0,1)	d_6 (пред. откл. −0,2)	b	l	l_1	l_2	l_3, не менее	l_4	Модуль m	Число зубьев ключа z	Масса, кг, не более
6	—	От 0,5 до 6	1	32	53	B10	—	16	4	4	21,0	10,2	9,1	4	4	3,5	45	60	15	0,80	10	0,18
			2			—	M10×1				—		—	—	—	—		—		—		—
8	—	От 0,5 до 8	1	38	60	B10	—		6	6	26,0		14,2	6	6	5,5		80		1,00		0,26
			2			—	M10×1				—		—	—	—	—		—		—		—
10	—	От 10 до 10	1			B12	—	22			32,0	12,2					55		16		12	0,26
			2			—	M12×1,25				—		—	—	—	—		—		—		—
13	—	От 1,0 до 13	1	46	78	B12	—		8	8	37,5		17,7	7	7	7		90	18	1,25		0,40
			2			—	M12×1,25				—		—	—	—	—		—		—		—

Примечания:

1. Модуль m приведен для расчета параметров зубчатых венцов резьбового кольца и ключа.

2. Неуказанные предельные отклонения размеров: H14, $\pm\frac{t^2}{2}$.

Пример условного обозначения сверлильного трехкулачкового патрона с ключом, типоразмера 6, с присоединительным конусным отверстием B10:

Патрон 6-B10 ГОСТ 22993—78

То же, с присоединением на резьбе:

Патрон 6-M10×1 ГОСТ 22993 78

5. Размеры укороченного конуса Морзе — по ГОСТ 25527—82.
6. Резьба — по ГОСТ 24705—81.

Изменение № 2 ГОСТ 22993—78 Патроны трехкулачковые с ключом для ручных сверлильных машин. Основные размеры

Утверждено и введено в действие Постановлением Государственного комитета СССР по стандартам от 17.07.89 № 2392

Дата введения 01.02.90

Пункт 4. Чертеж. Исключить размеры: d_1, d_5;

дополнить примечанием: «Примечание. Чертеж не определяет конструкцию патронов»;

таблицу изложить в новой редакции (*см. с.104*).

Пункт 5. Заменить ссылку: ГОСТ 25527—82 на ГОСТ 9953—82.

(Продолжение см. с. 104)

Размеры, мм

Типоразмер патрона	Диапазон диаметров зажимаемого инструмента	Исполнение	D не более	L не более	Конус Морзе d 7Н	d_2 H12	d_3 $^{-0,05}_{-0,2}$	d_4, не более	d_5, не менее	l H12	l_1 $^{+0,7}_{-0,5}$	l_3 ±3	l_5, не менее	l_6, не менее	b, не менее	Число зубьев, z	Модуль m, относимый к d_4	Масса, кг, не более
6	От 0,5 до 6	1	30	54	B10	4	4	21	9,1	4,5	4,5	45	60	15	4	10	0,75	0,18
		2			M10×1													
8	От 1,0 до 8	1	30	54	B10	4	4	21	9,1	4,5	4,5	45	60	15	4	10	0,75	0,26
		2			M10×1													
10	От 1,5 до 10 (от 2,0 до 10)	1	34 (39)	62	B12	6 (5)	6 (5)	25 (26)	14,0 (12,7)	6,0 (5,5)	5,0	55	80	16	6	12 (10)	1,00	0,26
		2			M12×1,25													
13	От 2,5 до 13	1	43,5	78	B16	6	6	32	14,0	6,0	5,0	55	80	16	6	12	1,00	0,40
		2		75	M12×1,25													

Примечания:
1. Значения, указанные в скобках, до 01.01.91.
2. Размер l_2 допускается уменьшать не более чем на 10 мм.

(Продолжение см. с. 105)

Пример условного обозначения сверлильного трехкулачкового патрона с ключом, типоразмера 10, с присоединительным конусным отверстием В12:

Патрон 10—В12 ГОСТ 22993—78

То же, с присоединением на резьбе:

Патрон 10—М12×1,25 ГОСТ 22993—78

(ИУС № 11 1989 г.)

gost.e-ecolog.ru