

ГОСУДАРСТВЕННЫЕ СТАНДАРТЫ
СОЮЗА ССР

ГОЛОВКИ ВИНТОРЕЗНЫЕ САМООТКРЫВАЮЩИЕСЯ С КРУГЛЫМИ ГРЕБЕНКАМИ

ГОСТ 21760-76 – ГОСТ 21765-76

Издание официальное

Цена 15 коп.

ГОСУДАРСТВЕННЫЙ КОМИТЕТ СССР ПО СТАНДАРТАМ
Москва

gost.e-ecolog.ru

ГОСУДАРСТВЕННЫЕ СТАНДАРТЫ
СОЮЗА ССР

ГОЛОВКИ ВИНТОРЕЗНЫЕ САМООТКРЫВАЮЩИЕСЯ С КРУГЛЫМИ ГРЕБЕНКАМИ

ГОСТ 21760-76—ГОСТ 21765-76

Издание официальное

Москва—1982

УДК 621.992.3:006.354 Группа Г23

ГОСУДАРСТВЕННЫЙ СТАНДАРТ СОЮЗА ССР

ГОЛОВКИ ВИНТОРЕЗНЫЕ САМООТКРЫВАЮЩИЕСЯ С КРУГЛЫМИ ГРЕБЕНКАМИ

Типы и основные размеры

Selt-opening threadcutting die neads with circular chasets Tipes and main dimensions

ГОСТ 21760—76*

Взамен ГОСТ 3307—61

Постановлением Государственного комитета стандартов Совета Министров СССР от 28 апреля 1976 г. № 975 срок действия установлен

с 01.01. 1978 г.

Несоблюдение стандарта преследуется по закону

1. Настоящий стандарт распространяется на самооткрывающиеся винторезные головки с круглыми гребенками, предназначенные для нарезания наружной метрической резьбы диаметром от 4 до 60 мм с шагом до 4 мм по ГОСТ 24705—81.

2. Головки должны изготовляться трех типов:

1 — головки невращающиеся для нарезания резьбы на револьверных и токарных станках;

2 — головки вращающиеся для нарезания резьбы на сверлильных станках и автоматах;

3 — головки невращающиеся для нарезания резьб на автоматах.

3. Основные размеры головок должны соответствовать указанным на черт. 1—3 и в табл. 1—3.

Издание официальное Перепечатка воспрещена

★

Переиздание сентябрь 1982 г. с Изменением № 1, утвержденным в мае 1982 г. (ИУС № 9 1982 г.).

Тип 1

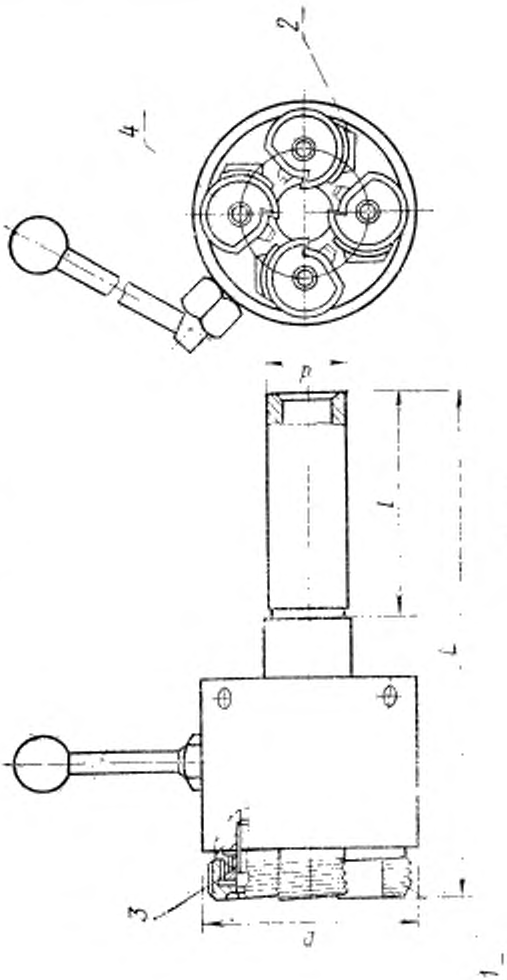

Черт. 1

Таблица 1

Размеры в мм

Обозначение головки	Применяемость	D	d	L, не более	l, не менее	Размеры нарезаемой резьбы		Поз. 1. Гребенка по ГОСТ 21761—76 Кол. 4	
						диаметр	шаг наиб.	правая	левая
								Обозначение	
2651-0001		68	20	190	80	4—10	1,5	От 2661-0701 до 2661-0725	От 2661-0702 до 2661-0726
2651-0002			25						
2651-0003		75	25	210	100	6—14	2,0	От 2661-0731 до 2661-0753	От 2661-0732 до 2661-0754
2651-0004			30						
2651-0005		105	30	255	120	9—24	3,0	От 2661-0761 до 2661-0785	От 2661-0762 до 2661-0786
2651-0006			38						
2651-0007		125	45	305	120	12—42	3,0	От 2661-0791 до 2661-0815	От 2661-0792 до 2661-0816
2651-0008			70						
2651-0009		155	45	315	150	24 60	4,0	От 2661-0821 до 2661-0843	От 2661-0822 до 2661-0844
2651-0011			70						

Продолжение табл. 1

Размеры в мм

Обозначение головки	Применяемость	Поз. 2. Кулачок по ГОСТ 21762—76 Кол. 4		Поз. 3. Звездочка по ГОСТ 21763—76 Кол. 4	Поз. 4. Винт по ГОСТ 21764—76 Кол. 4		Обозначение головки, применяемое в промышленности
		правый	левый		правый	левый	
		Обозначение					
2651-0001	—	От 2066-0501 до 2066-0531	От 2066-0502 до 2066-0532	2064-0011	2064-0051	2064-0052	1К
2651-0002							
2651-0003	—	От 2066-0533 до 2066-0573	От 2066-0534 до 2066-0574				2К
2651-0004							
2651-0005	—	От 2066-0575 до 2066-0637	От 2066-0576 до 2066-0638	2064-0012			3К
2651-0006							
2651-0007	—	От 2066-0641 до 2066-0703	От 2066-0642 до 2066-0704	2064-0013	2064-0053	2064-0054	4К
2651-0008							
2651-0009	—	От 2066-0711 до 2066-0807	От 2066-0712 до 2066-0808	2064-0014	2064-0055	2064-0056	5К
2651-0011							

Пример условного обозначения головки с наружным диаметром $D=68$ мм и диаметром хвостовика $d=20$ мм:

Головка 2651-0001 ГОСТ 21760—76

Тип 2

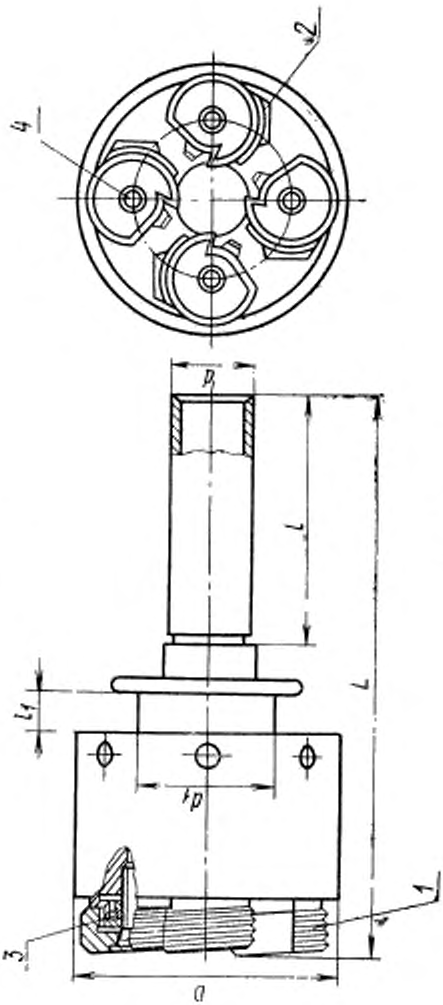

Черт. 2

Таблица 2

Размеры в мм

Обозначение головки	Применяемость	D	d	d_1	L_1 не более	l_1 не менее	l_2	Размеры нарезаемой резьбы		Поз. 1. Гребенка по ГОСТ 21761—76 Код. 4	
								диаметр	шаг наиб.	правая	левая
										Обозначение	
2651-0021		68	25	35	150	55	9	4—10	1,5	От 2661-0701 до 2661-0725	От 2661-0702 до 2661-0726
2651-0022		75	30	50	170	60	13	6—14	2,0	От 2661-0731 до 2661-0753	От 2661-0732 до 2661-0754
2651-0023		105	30	55	185	60	15	9—24	3,0	От 2661-0761 до 2661-0785	От 2661-0762 до 2661-0786
2651-0024			40								
2651-0025		125	45	90	200	65	20	12—42	3,0	От 2661-0791 до 2661-0815	От 2661-0792 до 2661-0816
2651-0026			70		225	90					
2651-0027		155	45	105	250	110		24—60	4,0	От 2661-0821 до 2661-0843	От 2661-0822 до 2661-0844
2651-0028			70								

Продолжение табл. 2

Размеры в мм

Обозначение головки	Применяемость	Поз. 2. Кулачок по ГОСТ 21762—76 Кол. 4		Поз. 3. Звездочка по ГОСТ 21763—76 Кол. 4	Поз. 4. Винт по ГОСТ 21764—76 Кол. 4		Обозначение головки, применяемое в промышленности
		правый	левый		правый	левый	
		Обозначение					
2651-0021		От 2066-0501 до 2066-0531	От 2066-0502 до 2066-0532	2064-0011	2064-0051	2064-0052	1КА
2651-0022		От 2066-0533 до 2066-0573	От 2066-0534 до 2066-0574				2КА
2651-0023		От 2066-0575 до 2066-0637	От 2066-0576 до 2066-0638	2064-0012			3КА
2651-0024							
2651-0025		От 2066-0641 до 2066-0703	От 2066-0642 до 2066-0704	2064-0013	2064-0053	2064-0054	4КА
2651-0026							
2651-0027		От 2066-0711 до 2066-0807	От 2066-0712 до 2066-0808	2064-0014	2064-0055	2064-0056	5КА
2651-0028							

Пример условного обозначения головки с наружным диаметром $D=75$ мм и диаметром хвостовика $d=30$ мм:

Головка 2651-0022 ГОСТ 21760—76

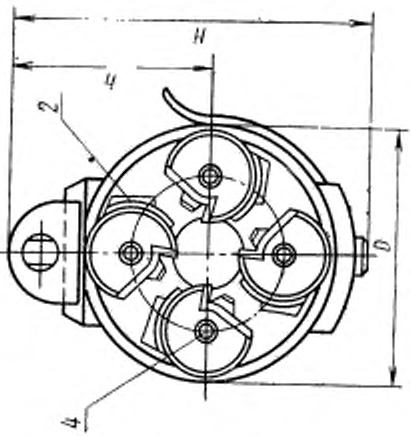

Тип 3

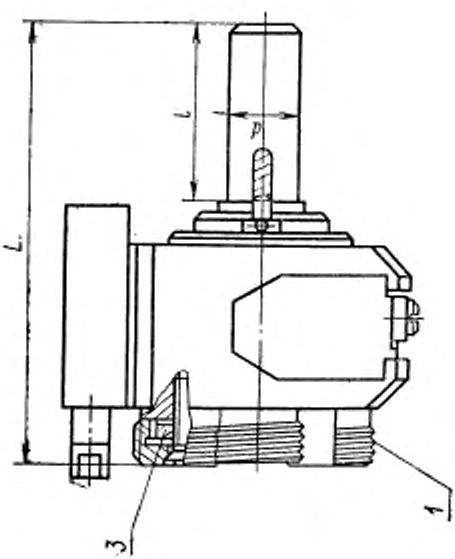

Черт. 3

Размеры в мм

Таблица 3

Обозначение головки	Применяемость	D	d	L, не более	L, не менее	h	H	Размеры нарезаемой резьбы		Поз. 1. Гребенка по ГОСТ 21761—76 Кол. 4	
								диаметр	шаг наиб.	правая	левая
										Обозначение	
2651-0031		57	19,0	122	48	40	75	4—10	1,5	От 2661-0851 до 2661-0873	От 2661-0852 до 2661-0874
2651-0032		68	25,4	130	55	46	87	4—10		От 2661-0701 до 2661-0725	От 2661-0702 до 2661-0726

Продолжение табл. 3

Размеры в мм

Обозначение головки	Применяемость	Поз. 2. Кулачок по ГОСТ 21766—76 Кол. 4		Поз. 3. Звездочка по ГОСТ 21763—76 Кол. 4	Поз. 4. Винт по ГОСТ 21764—76 Кол. 4		Обозначение головки, применяемое в промышленности
		правый	левый		правый	левый	
		Обозначение					
2651-0031		От 2066-0811 до 2066-0833	От 2066-0812 до 2066-0834	2064-0015	2064-0057	2064-0058	1КИ19Б
2651-0032		От 2066-0501 до 2066-0531	От 2066-0502 до 2066-0532	2064-0011	2064-0051	2064-0052	1КИ25Б

Пример условного обозначения головки с диаметром хвостовика $d = 19{,}0$ мм:

Головка 2651-0031 ГОСТ 21760—76

4. Технические условия — по ГОСТ 21765—76.

5. Выбор гребенок и кулачков к винторезным головкам указан в справочном приложении.

(Измененная редакция, Изм. № 1).

ПРИЛОЖЕНИЕ
Справочное

Выбор гребенок и кулачков для нарезания резьб винторезными головками производят по табл. 1—6

Таблица 1

Обозначение резьбы	Обозначение головки 1К, 1КА, 1КИ25Б			
	Гребенки	Кулачки	Гребенки	Кулачки
	правые		левые	
М4×0,5	2661-0701	2066-0517	2661-0702	2066-0518
М4	2661-0705	2066-0501	2661-0706	2066-0502
М4,5×0,5	2661-0701	2066-0517	2661-0702	2066-0518
М5×0,5	2661-0701	2066-0525	2661-0702	2066-0526
М5	2661-0713	2066-0505	2661-0714	2066-0506
М5,5×0,5	2661-0701	2066-0525	2661-0702	2066-0526
М6×0,5	2661-0703	2066-0527	2661-0704	2066-0528
М6×0,75	2661-0707	2066-0515	2661-0708	2066-0516
М6	2661-0715	2066-0503	2661-0716	2066-0504
М7×0,5	2661-0703	2066-0531	2661-0704	2066-0532
М7×0,75	2661-0711	2066-0521	2661-0712	2066-0522
М7	2661-0715	2066-0507	2661-0716	2066-0508
М8×0,75	2661-0711	2066-0523	2661-0712	2066-0524
М8×1	2661-0717	2066-0513	2661-0718	2066-0514
М8	2661-0721	2066-0505	2661-0722	2066-0506
М9×0,75	2661-0711	2066-0527	2661-0712	2066-0528
М9×1	2661-0717	2066-0515	2661-0718	2066-0516
М9	2661-0721	2066-0507	2661-0722	2066-0508
М10×0,75	2661-0711	2066-0531	2661-0712	2066-0532
М10×1	2661-0717	2066-0523	2661-0718	2066-0524
М10×1,25	2661-0723	2066-0511	2661-0724	2066-0512
М10	2661-0725	2066-0505	2661-0726	2066-0506

Таблица 2

Обозначение резьбы	Обозначение головки 2К и 2КА			
	Гребенки	Кулачки	Гребенки	Кулачки
	правые		левые	
М6×0,5	2661-0731	2066-0563	2661-0732	2066-0564
М6×0,75	2661-0733	2066-0545	2661-0734	2066-0546
М6	2661-0737	2066-0533	2661-0738	2066-0534
М7×0,5	2661-0731	2066-0565	2661-0732	2066-0566
М7×0,75	2661-0735	2066-0551	2661-0736	2066-0552
М7	2661-0737	2066-0537	2661-0738	2066-0538
М8×0,75	2661-0735	2066-0555	2661-0736	2066-0556
М8×1	2661-0741	2066-0543	2661-0742	2066-0544
М8	2661-0743	2066-0535	2661-0744	2066-0536
М9×0,75	2661-0735	2066-0563	2661-0736	2066-0564
М9×1	2661-0741	2066-0545	2661-0742	2066-0546
М9	2661-0743	2066-0541	2661-0744	2066-0542
М10×0,75	2661-0735	2066-0565	2661-0736	2066-0566
М10×1	2661-0741	2066-0555	2661-0742	2066-0556
М10×1,25	2661-0743	2066-0547	2661-0744	2066-0548
М10	2661-0747	2066-0535	2661-0748	2066-0536
М11×0,75	2661-0735	2066-0567	2661-0736	2066-0568
М11×1	2661-0741	2066-0557	2661-0742	2066-0558
М11	2661-0747	2066-0541	2661-0748	2066-0542
М12×1	2661-0741	2066-0565	2661-0742	2066-0566
М12×1,25	2661-0743	2066-0553	2661-0744	2066-0554
М12×1,5	2661-0747	2066-0547	2661-0748	2066-0548
М12	2661-0751	2066-0541	2661-0752	2066-0542
М14×0,75	2661-0735	2066-0573	2661-0736	2066-0574
М14×1	2661-0741	2066-0571	2661-0742	2066-0572
М14×1,25	2661-0745	2066-0561	2661-0746	2066-0562
М14×1,5	2661-0747	2066-0553	2661-0748	2066-0554
М14	2661-0753	2066-0541	2661-0754	2066-0542

Таблица 3

Обозначение резьбы	Обозначение головки 3К и 3КА			
	Гребенки	Кулачки	Гребенки	Кулачки
	правые		левые	
М9×0,75	2661-0763	2066-0607	2661-0764	2066-0608
М9×1	2661-0765	2066-0593	2661-0766	2066-0594
М9	2661-0771	2066-0577	2661-0772	2066-0578
М10×0,75	2661-0763	2066-0615	2661-0764	2066-0616
М10×1	2661-0765	2066-0597	2661-0766	2066-0598
М10×1,25	2661-0771	2066-0587	2661-0772	2066-0588
М10	2661-0773	2066-0575	2661-0774	2066-0576
М11×0,75	2661-0763	2066-0617	2661-0764	2066-0618
М11×1	2661-0765	2066-0603	2661-0766	2066-0604
М11	2661-0773	2066-0581	2661-0774	2066-0582
М12×0,5	2661-0761	2066-0633	2661-0762	2066-0634
М12×1	2661-0765	2066-0611	2661-0766	2066-0612
М12×1,25	2661-0771	2066-0603	2661-0772	2066-0604
М12	2661-0777	2066-0575	2661-0778	2066-0576
М14×1	2661-0765	2066-0621	2661-0766	2066-0622
М14×1,5	2661-0773	2066-0595	2661-0774	2066-0596
М14	2661-0781	2066-0577	2661-0782	2066-0578
М16×1	2661-0765	2066-0623	2661-0766	2066-0624
М16×1,5	2661-0773	2066-0601	2661-0774	2066-0602
М16	2661-0781	2066-0585	2661-0782	2066-0586
М18×1	2661-0767	2066-0625	2661-0768	2066-0626
М18×1,5	2661-0773	2066-0605	2661-0774	2066-0606
М18	2661-0783	2066-0577	2661-0784	2066-0578
М20×0,5	2661-0761	2066-0635	2661-0762	2066-0636
М20×1	2661-0767	2066-0627	2661-0768	2066-0628
М20×1,5	2661-0775	2066-0617	2661-0776	2066-0618
М20×2	2661-0781	2066-0637	2661-0782	2066-0638
М20	2661-0783	2066-0585	2661-0784	2066-0586
М22×1	2661-0767	2066-0631	2661-0768	2066-0632
М22×1,5	2661-0775	2066-0621	2661-0776	2066-0622
М22	2661-0783	2066-0591	2661-0784	2066-0592
М24×1,5	2661-0775	2066-0623	2661-0776	2066-0624
М24×2	2661-0781	2066-0613	2661-0782	2066-0614
М24	2661-0785	2066-0583	2661-0786	2066-0584

Таблица 4

Обозначение резьбы	Обозначение головки 4К и 4КА			
	Гребенки	Кулачки	Гребенки	Кулачки
	правые		левые	
М12×1	2661-0791	2066-0657	2661-0792	2066-0658
М12×1,25	2661-0795	2066-0653	2661-0796	2066-0654
М12×1,5	2661-0797	2066-0645	2661-0798	2066-0646
М12	2661-0805	2066-0641	2661-0806	2066-0642
М14×1	2661-0791	2066-0673	2661-0792	2066-0674
М14×1,5	2661-0797	2066-0653	2661-0798	2066-0654
М14	2661-0807	2066-0641	2661-0808	2066-0642
М16×1	2661-0791	2066-0677	2661-0792	2066-0678
М16×1,5	2661-0801	2066-0655	2661-0802	2066-0656
М16	2661-0807	2066-0645	2661-0808	2066-0646
М18×1	2661-0791	2066-0683	2661-0792	2066-0684
М18×1,5	2661-0801	2066-0661	2661-0802	2066-0662
М18	2661-0813	2066-0643	2661-0814	2066-0644
М20×1	2661-0791	2066-0691	2661-0792	2066-0692
М20×1,5	2661-0801	2066-0667	2661-0802	2066-0668
М20	2661-0813	2066-0645	2661-0814	2066-0646
М22×1	2661-0791	2066-0695	2661-0792	2066-0696
М22×1,5	2661-0801	2066-0673	2661-0802	2066-0674
М22	2661-0813	2066-0651	2661-0814	2066-0652
М24×1,5	2661-0801	2066-0677	2661-0802	2066-0678
М24×2	2661-0811	2066-0661	2661-0812	2066-0662
М24	2661-0815	2066-0647	2661-0816	2066-0648
М27×1,5	2661-0801	2066-0681	2661-0802	2066-0682
М27×2	2661-0811	2066-0671	2661-0812	2066-0672
М27	2661-0815	2066-0651	2661-0816	2066-0652
М30×1,5	2661-0801	2066-0685	2661-0802	2066-0686
М30×2	2661-0811	2066-0677	2661-0812	2066-0678
М33×1,5	2661-0801	2066-0697	2661-0802	2066-0698

Продолжение табл. 4

Обозначение резьбы	Обозначение головки 4К и 4КА			
	Гребенки	Кулачки	Гребенки	Кулачки
	правые		левые	
М33×2	2661-0811	2066-0681	2661-0812	2066-0682
М36×1	2661-0793	2066-0703	2661-0794	2066-0704
М36×2	2661-0811	2066-0685	2661-0812	2066-0686
М36×3	2661-0815	2066-0663	2661-0816	2066-0664
М39×1,5	2661-0803	2066-0697	2661-0804	2066-0698
М39×2	2661-0811	2066-0687	2661-0812	2066-0688
М39×3	2661-0815	2066-0665	2661-0816	2066-0666
М40×1,5	2661-0803	2066-0701	2661-0804	2066-0702
М42×1,5	2661-0803	2066-0693	2661-0804	2066-0694
М42×2	2661-0811	2066-0693	2661-0812	2066-0694
М42×3	2661-0815	2066-0675	2661-0816	2066-0676

Таблица 5

Обозначение резьбы	Обозначение головки 5К и 5КА			
	Гребенки	Кулачки	Гребенки	Кулачки
	правые		левые	
М24×1	2661-0821	2066-0747	2661-0822	2066-0748
М24×1,5	2661-0825	2066-0727	2661-0826	2066-0728
М24×2	2661-0831	2066-0717	2661-0832	2066-0718
М24	2661-0837	2066-0711	2661-0838	2066-0712
М27×1	2661-0821	2066-0757	2661-0822	2066-0758
М27×1,5	2661-0825	2066-0735	2661-0826	2066-0736
М27×2	2661-0831	2066-0721	2661-0832	2066-0722
М27	2661-0837	2066-0173	2661-0838	2066-0714
М30×1	2661-0821	2066-0763	2661-0822	2066-0764
М30×1,5	2661-0825	2066-0741	2661-0826	2066-0742
М30×2	2661-0831	2066-0723	2661-0832	2066-0724
М30	2661-0841	2066-0795	2661-0842	2066-0796
М33×1	2661-0821	2066-0765	2661-0822	2066-0766

Продолжение табл. 5

Обозначение резьбы	Обозначение головки 5К и 5КА			
	Гребенки	Кулачки	Гребенки	Кулачки
	правые		левые	
М33×1,5	2661-0825	2066-0743	2661-0826	2066-0744
М33×2	2661-0831	2066-0725	2661-0832	2066-0726
М33	2661-0841	2066-0797	2661-0842	2066-0798
М35×1,5	2661-0825	2066-0807	2661-0826	2066-0808
М36×1	2661-0821	2066-0771	2661-0822	2066-0772
М36×1,5	2661-0825	2066-0745	2661-0826	2066-0746
М36×2	2661-0833	2066-0735	2661-0834	2066-0736
М36×3	2661-0837	2066-0715	2661-0838	2066-0716
М36	2661-0843	2066-0795	2661-0844	2066-0796
М39×1	2661-0821	2066-0777	2661-0822	2066-0778
М39×1,5	2661-0825	2066-0753	2661-0826	2066-0754
М39×2	2661-0833	2066-0741	2661-0834	2066-0742
М39×3	2661-0837	2066-0717	2661-0838	2066-0718
М39	2661-0843	2066-0797	2661-0844	2066-0798
М42×1	2661-0823	2066-0781	2661-0824	2066-0782
М42×1,5	2661-0827	2066-0757	2661-0828	2066-0758
М42×2	2661-0833	2066-0743	2661-0834	2066-0744
М42×3	2661-0837	2066-0721	2661-0838	2066-0722
М45×1	2661-0823	2066-0783	2661-0824	2066-0784
М45×1,5	2661-0827	2066-0763	2661-0828	2066-0764
М45×2	2661-0833	2066-0745	2661-0834	2066-0746
М45×3	2661-0837	2066-0723	2661-0838	2066-0724
М48×1	2661-0823	2066-0785	2661-0824	2066-0786
М48×1,5	2661-0827	2066-0765	2661-0828	2066-0766

Продолжение табл. 5

Обозначение резьбы	Обозначение головки 5К и 5КА			
	Гребенки	Кулачки	Гребенки	Кулачки
	правые		левые	
М48×2	2661-0835	2066-0745	2661-0836	2066-0746
М48×3	2661-0837	2066-0725	2661-0838	2066-0726
М50×1,5	2661-0827	2066-0805	2661-0828	2066-0806
М52×1	2661-0823	2066-0787	2661-0824	2066-0783
М52×1,5	2661-0827	2066-0767	2661-0828	2066-0768
М52×2	2661-0835	2066-0751	2661-0836	2066-0752
М52×3	2661-0837	2066-0731	2661-0838	2066-0732
М56×1	2661-0823	2066-0791	2661-0824	2066-0792
М56×1,5	2661-0827	2066-0773	2661-0828	2066-0774
М56×2	2661-0835	2066-0755	2661-0836	2066-0756
М56×3	2661-0837	2066-0733	2661-0838	2066-0734
М56×4	2661-0843	2066-0801	2661-0844	2066-0802
М60×1	2661-0823	2066-0793	2661-0824	2066-0794
М60×1,5	2661-0827	2066-0775	2661-0828	2066-0776
М60×2	2661-0835	2066-0761	2661-0836	2066-0762
М60×3	2661-0837	2066-0737	2661-0838	2066-0738
М60×4	2661-0843	2066-0803	2661-0844	2066-0804

Таблица 6

Обозначение резьбы	Обозначение головки 1К119Б			
	Гребенки	Кулачки	Гребенки	Кулачки
	правые		левые	
М4×0,5	2661-0851	2066-0817	2661-0852	2066-0818
М4	2661-0855	2066-0811	2661-0856	2066-0812

Продолжение табл. 6

Обозначение резьбы	Обозначение головки 1КИ19Б			
	Гребенки	Кулачки	Гребенки	Кулачки
	правые		левые	
М4,5×0,5	2661-0851	2066-0817	2661-0852	2066-0818
М4,5	2661-0857	2066-0813	2661-0858	2066-0814
М5×0,5	2661-0853	2066-0827	2661-0854	2066-0828
М5	2661-0863	2066-0811	2661-0864	2066-0812
М6×0,5	2661-0853	2066-0831	2661-0854	2066-0832
М6×0,75	2661-0857	2066-0821	2661-0858	2066-0822
М6	2661-0865	2066-0811	2661-0866	2066-0812
М7×0,5	2661-0853	2066-0833	2661-0854	2066-0834
М7×0,75	2661-0857	2066-0823	2661-0858	2066-0824
М7	2661-0865	2066-0815	2661-0866	2066-0816
М8×0,75	2661-0861	2066-0827	2661-0862	2066-0828
М8×1	2661-0867	2066-0821	2661-0868	2066-0822
М8	2661-0871	2066-0813	2661-0872	2066-0814
М9×0,75	2661-0861	2066-0831	2661-0862	2066-0832
М9×1	2661-0867	2066-0825	2661-0868	2066-0826
М9	2661-0871	2066-0815	2661-0872	2066-0816
М10×0,75	2661-0861	2066-0833	2661-0862	2066-0834
М10×1	2661-0867	2066-0833	2661-0868	2066-0834
М10×1,25	2661-0871	2066-0823	2661-0872	2066-0824
М10	2661-0873	2066-0815	2661-0874	2066-0816

(Измененная редакция, Изм. № 1).

gost.e-ecolog.ru