УДК 678.5.073.057.74-229.211.2:006.354 Группа Г21

ГОСУДАРСТВЕННЫЙ СТАНДАРТ СОЮЗА ССР

# ХВОСТОВИКИ ПРЕСС-ФОРМ ДЛЯ ЛИТЬЯ ТЕРМОПЛАСТОВ ПОД ДАВЛЕНИЕМ

## Конструкция и размеры

Shanks of injection moulds.
Design and dimensions

**ГОСТ 22079—76***

Взамен
МН 5179—63

ОКП 39 6370

Постановлением Государственного комитета стандартов Совета Министров СССР от 25 августа 1976 г. № 2010 срок введения установлен

с 01.07.77

Проверен в 1982 г.

Несоблюдение стандарта преследуется по закону

1. Конструкция и размеры хвостовиков должны соответствовать указанным на чертеже и в таблице.

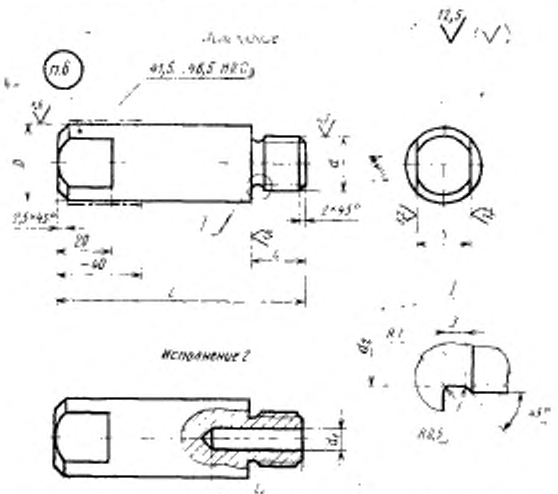


Издание официальное Перепечатка воспрещена

★

* Переиздание (октябрь 1986 г.) с Изменениями № 1, 2, утвержденными в мае 1982 г., декабре 1985 г. (ИУС № 9—82, 4—86).

gost.e-ecolog.ru

Размеры, мм

| Обозначение хвостовика | Применяемость | Исполнение | $L$ | $D$ (пред. откл. по d11) | $d$ | $d_1$ | $d_2$ | $l$ (пред. откл. по h14) | $l_1$ | $s$ (пред. откл. по h12) | Масса, кг, не более |
|---|---|---|---|---|---|---|---|---|---|---|---|
| 0603-0451 | | 1 | 100 | 25 | M20×2—8g | — | 17 | 16 | — | 19 | 0,36 |
| 0603-0452 | | 2 | | | | 10,5 | | | 40 | | 0,33 |
| 0603-0453 | | 1 | 125 | | | — | | | — | | 0,42 |
| 0603-0454 | | 2 | | | | 10,5 | | | 40 | | 0,39 |
| 0603-0455 | | 1 | | 36 | M24×2—8g | — | 21 | 20 | — | 27 | 0,91 |
| 0603-0456 | | 2 | | | | 12,5 | | | 50 | | 0,87 |
| 0603-0457 | | 1 | 160 | 50 | M30×2—8g | — | 27 | 25 | — | 36 | 2,22 |
| 0603-0458 | | 2 | | | | 14,5 | | | 60 | | 2,14 |

Пример условного обозначения хвостовика размерами $L=100$ мм, $D=25$ мм, исполнения 1:

*Хвостовик 0603-0451 ГОСТ 22079—76*

**(Измененная редакция, Изм. № 1, 2).**

2. Материал — сталь марки 45 по ГОСТ 1050—74.

3. Неуказанные предельные отклонения размеров: отверстий — по H14, валов — по h14, прочих — по $\pm \frac{IT14}{2}$.

4. Резьба — по ГОСТ 9150—81 и ГОСТ 24705—81. Поле допуска — по ГОСТ 16093—81.

3—4. **(Измененная редакция, Изм. № 1).**

5. Технические условия — по ГОСТ 22082—76.

6. Маркировать: обозначение хвостовика и товарный знак предприятия-изготовителя.

7. Пример установки хвостовиков указан в рекомендуемом приложении.

*ПРИЛОЖЕНИЕ*
*Рекомендуемое*

## ПРИМЕРЫ УСТАНОВКИ ХВОСТОВИКОВ

*Исполнение 1*

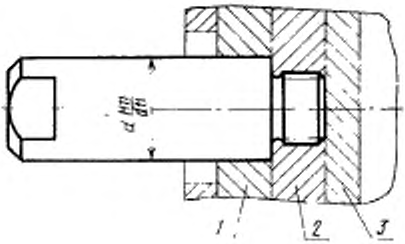


*Исполнение 2*

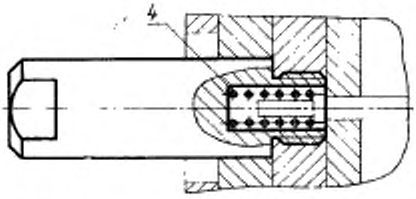


*1*—плита крепления — заготовка по ГОСТ 22066—76; *2*—плита опорная—заготовка по ГОСТ 22069—76 или ГОСТ 22070—76; *3*—плита выталкивателей—заготовка по ГОСТ 22067—76 или ГОСТ 22068—76; *4*—пружина по ГОСТ 13771-68

gost.e-ecolog.ru