УДК 621.951.47.025.7:006.354 Группа Г23

ГОСУДАРСТВЕННЫЙ СТАНДАРТ СОЮЗА ССР

ЗЕНКЕРЫ ЦЕЛЬНЫЕ ТВЕРДОСПЛАВНЫЕ С ЦИЛИНДРИЧЕСКИМ ХВОСТОВИКОМ ДЛЯ ОБРАБОТКИ ДЕТАЛЕЙ ИЗ НЕРЖАВЕЮЩИХ И ЖАРОПРОЧНЫХ СТАЛЕЙ И СПЛАВОВ

Конструкция и размеры

Solid carbide counterbores with cylindrical shank for machining stainless and high-temperature steels and alloys. Design and dimensions

ГОСТ 21543—76*

ОКП 39 1621

Постановлением Государственного комитета стандартов Совета Министров СССР от 4 февраля 1976 г. № 319 срок введения установлен

с 01.01.77

Проверен в 1983 г.

Несоблюдение стандарта преследуется по закону

1. Настоящий стандарт распространяется на цельные твердосплавные зенкеры с цилиндрическим хвостовиком, предназначенные для предварительной (зенкер № 1) и окончательной (зенкер № 2) обработки сквозных отверстий с полем допуска по H11 в деталях из нержавеющих и жаропрочных сталей и сплавов.

Стандарт полностью соответствует СТ СЭВ 840—78.

(Измененная редакция, Изм. № 1).

2. Конструкция и размеры зенкеров должны соответствовать указанным на чертеже и в таблице.

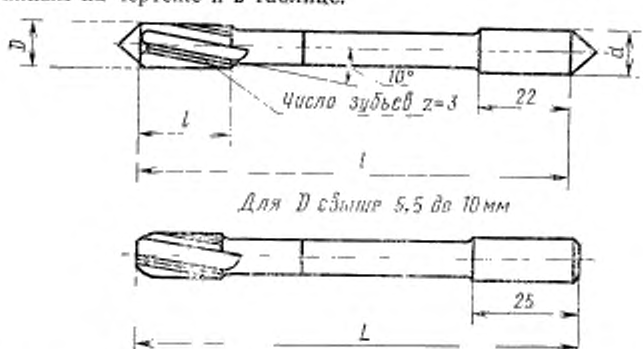

Издание официальное **Перепечатка воспрещена**

★

* *Переиздание (декабрь 1984 г.) с Изменением № 1, утвержденным в декабре 1983 г. (ИУС 4—84).*

gost.e-ecolog.ru

мм

Обозначение зенкеров	Применяемость	D для рядов			d	L	l
		1	2	3			
2320-2521		3,0	—	—	3,0	61	12
2320-2522		—	—	3,3		65	
2320-2523		—	—	3,5	3,5	70	14
2320-2524		—	3,8	—		75	
2320-2525		4,0	—	—	4,0		
2320-2526		—	4,3	—		80	
2320-2527		—	4,5	—	4,5		16
2320-2528		—	4,8	—		86	
2320-2529		5,0	—	—	5,0		
2320-2531		—	—	5,8		93	
2320-2532		—	6,0	—	6,0		18
2320-2533		—	—	6,8	7,0	109	
2320-2534		7,0	—	—			
2320-2535		—	—	7,8		117	
2320-2536		8,0	—	—	8,0		20
2320-2537		—	—	8,8		125	
2320-2538		9,0	—	—	9,0		
2320-2539		—	—	9,8		133	
2320-2541		10,0	—	—			

Примечание. Зенкеры диаметрами по 1-му ряду являются предпочтительными для применения.

Пример условного обозначения зенкера № 1 диаметром $D=10$ мм:

Зенкер 2320-2541 1 ГОСТ 21543—76

3. Центровые отверстия — форма В по ГОСТ 14034—74. Допускается для центровых отверстий форма R.

(Измененная редакция, Изм. № 1).

4. Технические требования — по ГОСТ 21545—76.

5. Элементы конструкции, размеры и геометрические параметры зенкеров указаны в рекомендуемом приложении.

ПРИЛОЖЕНИЕ
Рекомендуемое

ЭЛЕМЕНТЫ КОНСТРУКЦИИ, РАЗМЕРЫ И ГЕОМЕТРИЧЕСКИЕ ПАРАМЕТРЫ РЕЖУЩЕЙ ЧАСТИ ЗЕНКЕРОВ

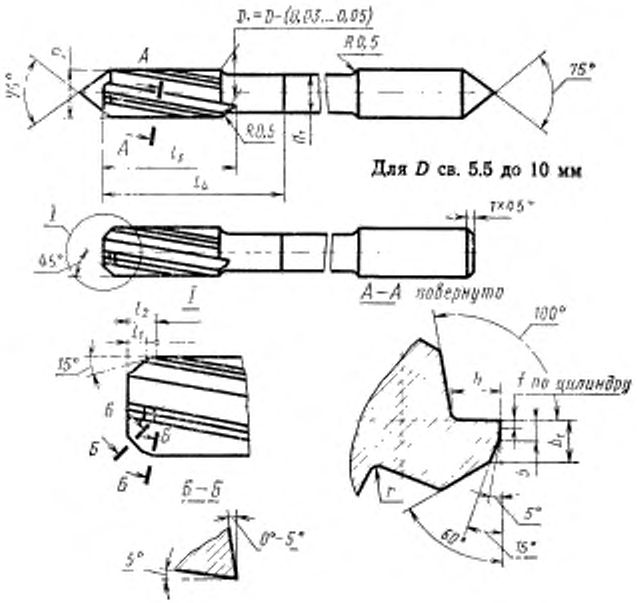

мм

Диаметры D	l_1	l_2	l_3	l_4	d_1	h (пред. откл. по $\pm\frac{IT14}{2}$)	r	f	b	s (пред. откл. по $\pm\frac{IT14}{2}$)
3,0	0,5	0,80	17	25	2,5	0,80	0,5	0,15	0,45	0,70
3,3					2,6	0,85				
3,5	0,6	0,90	19	28	3,0	0,90			0,50	0,85
3,8	0,8	1,10				1,00		0,20	0,55	
4,0					3,5	1,05			0,60	0,90
4,3						1,10			0,65	1,00
4,5	1,0	1,35	21	30	4,0	1,15			0,70	1,10
4,8						1,25			0,75	1,15
5,0						1,30				
5,8					4,5	1,45			0,80	1,25
6,0	1,2	1,55	23	32	5,0	1,55	0,8	0,30	1,00	1,40
6,8					5,5	1,70			1,05	1,50
7,0	1,5	2,00				1,85			1,10	1,65
7,8					6,0	1,95			1,20	1,80
8,0			25	34	6,5	2,10		0,40	1,35	2,00
8,8						2,20			1,40	2,10
9,0	2,0	2,50			7,0	2,35			1,50	2,25
9,8						2,50			1,55	2,35
10,0					8,0	2,60			1,60	2,40

(Измененная редакция, Изм. № 1).

gost.e-ecolog.ru