ГОСТ 21294—75

МЕЖГОСУДАРСТВЕННЫЙ СТАНДАРТ

ВЫТАЛКИВАТЕЛИ ДЛЯ НАГРЕВАЕМЫХ СТЕРЖНЕВЫХ ЯЩИКОВ

КОНСТРУКЦИЯ И РАЗМЕРЫ

Издание официальное

БЗ 7—99

ИПК ИЗДАТЕЛЬСТВО СТАНДАРТОВ
Москва

gost.e-ecolog.ru

УДК 621.743.073 : 006.354 Группа Г21

МЕЖГОСУДАРСТВЕННЫЙ СТАНДАРТ

ВЫТАЛКИВАТЕЛИ ДЛЯ НАГРЕВАЕМЫХ СТЕРЖНЕВЫХ ЯЩИКОВ

Конструкция и размеры

ГОСТ 21294—75*

Ejectors for heated core boxes.
Design and dimensions

Постановлением Государственного комитета стандартов Совета Министров СССР от 28.01.75 № 3726 дата введения установлена

01.01.77

Ограничение срока действия снято Постановлением Госстандарта от 12.01.83 № 115

1. Конструкция и размеры выталкивателей должны соответствовать указанным на чертеже и в таблице.

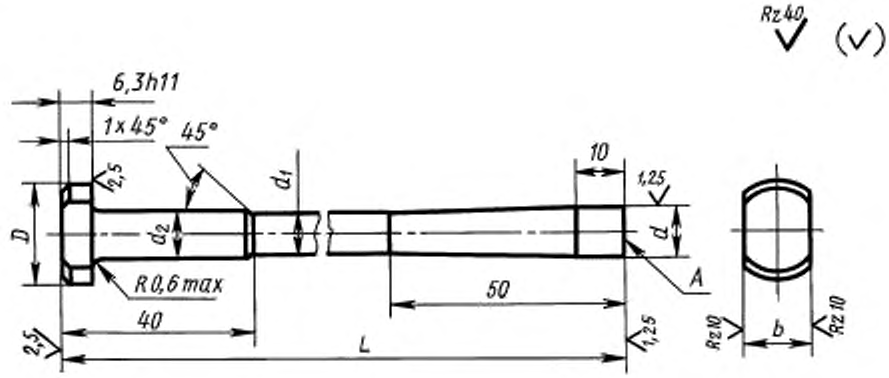

Издание официальное **Перепечатка воспрещена**

★

* *Издание (январь 2001 г.) с Изменением № 1, утвержденным в январе 1983 г. (ИУС 5—83)*

© Издательство стандартов, 1976
© ИПК Издательство стандартов, 2001

Размеры в мм

Обозначение выталкивателя	Применяемость	L	D	d (пред. откл. по h11)	d_1	d_2	b (пред. откл. по h12)	Масса, кг, не более
0292-1501		100	12	6	5	6	10	0,020
0292-1502		110						0,022
0292-1503		120						0,024
0292-1504		130						0,026
0292-1505		140						0,028
0292-1506		150						0,030
0292-1507		130	14	8	7	8	12	0,056
0292-1508		140						0,059
0292-1509		150						0,062
0292-1511		160						0,066
0292-1512		170						0,069
0292-1513		180						0,072
0292-1514		190						0,076
0292-1515		200						0,079
0292-1516		150	16	10	9	10	14	0,097
0292-1517		160						0,103
0292-1518		170						0,108
0292-1519		180						0,114
0292-1521		190						0,119
0292-1522		200						0,125
0292-1523		210						0,130
0292-1524		220						0,136
0292-1525		160	18	12	10	12	16	0,147
0292-1526		170						0,154
0292-1527		180						0,161
0292-1528		190						0,169
0292-1529		200						0,176
0292-1531		210						0,184
0292-1532		220						0,191
0292-1533		240						0,206
0292-1534		250						0,213
0292-1535		260						0,221
0292-1536		180	22	16	14	16	20	0,271
0292-1537		190						0,285
0292-1538		200						0,299
0292-1539		210						0,313
0292-1541		220						0,327
0292-1542		240						0,355
0292-1543		250						0,368
0292-1544		260						0,382

Продолжение

Размеры в мм

Обозначение выталкивателя	Применяемость	L	D	d (пред. откл. по h11)	d_1	d_2	b (пред. откл. по h12)	Масса, кг, не более
0292-1545		280	22	16	14	16	20	0,410
0292-1546		300						0,438
0292-1547		320						0,466
0292-1548		180	28	20	18	20	25	0,441
0292-1549		190						0,463
0292-1551		200						0,486
0292-1552		210						0,508
0292-1553		220						0,530
0292-1554		240						0,575
0292-1555		250						0,597
0292-1556		260						0,619
0292-1557		280						0,664
0292-1558		300						0,709
0292-1559		320						0,753
0292-1561		180	32	25	23	25	28	0,686
0292-1562		190						0,772
0292-1563		200						0,758
0292-1564		210						0,793
0292-1565		220						0,829
0292-1566		240						0,900
0292-1567		250						0,935
0292-1568		260						0,971
0292-1569		280						1,042
0292-1571		300						1,113
0292-1572		320						1,184

Пример условного обозначения выталкивателя размерами $L = 100$ мм и $d = 6$ мм:

Выталкиватель 0292-1501 ГОСТ 21294—75

(Измененная редакция, Изм. № 1).

2. Материал — сталь марки 45 по ГОСТ 1050—88.
3. Твердость — HRC 45 . . . 50.
4. Неуказанные предельные отклонения размеров: валов — по h14, остальных — по $\pm \frac{IT14}{2}$.

(Измененная редакция, Изм. № 1).

5. Центровое отверстие на поверхности *А* не допускается.
6. Длины выталкивателей, не указанные в таблице, должны выбираться по ближайшему большему табличному размеру с последующей подгонкой при сборке.
7. Поверхность *А* в необходимых случаях пригоняется по конфигурации рабочей поверхности нагреваемого стержневого ящика.
8. Технические требования — по ГОСТ 21305—75.
9. Пример установки выталкивателей указан в приложении.

ПРИЛОЖЕНИЕ
Справочное

ПРИМЕР УСТАНОВКИ ВЫТАЛКИВАТЕЛЕЙ

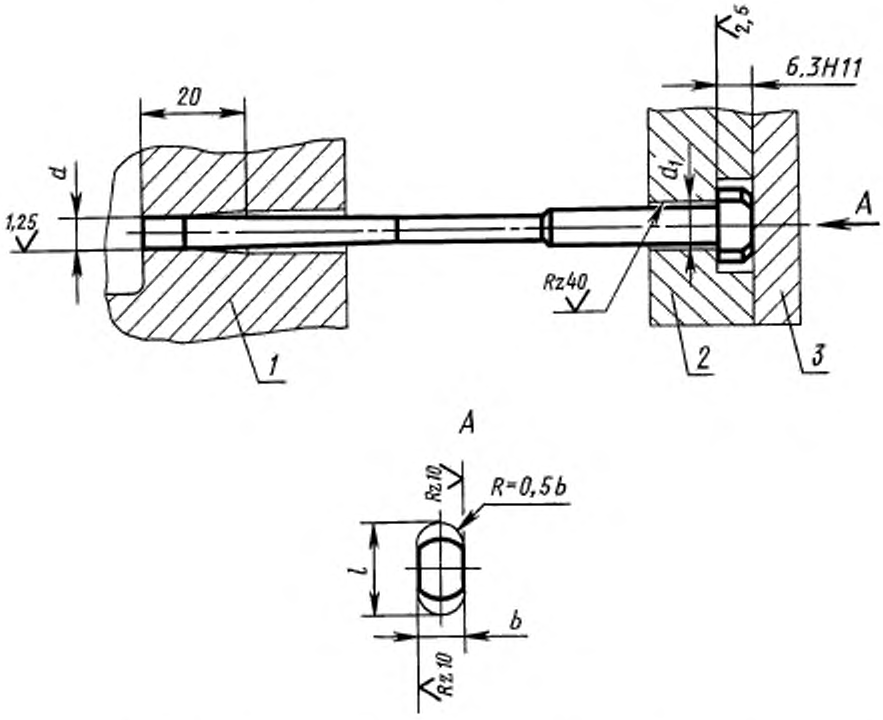

1 — корпус нагреваемого стержневого ящика; *2* — плита выталкивателей; *3* — плита прижимная.

мм

d	d_1	*b*	*l*
Пред. откл. по			
H12	H14	H12	H14
6	8	10	20
8	10	12	22
10	12	14	25
12	14	16	30
16	18	20	36
20	22	25	45
25	27	28	50

ПРИЛОЖЕНИЕ. **(Измененная редакция, Изм. № 1).**

Редактор *В.Н. Копысов*
Технический редактор *Н.С. Гришанова*
Корректор *Н.Л. Шнайдер*
Компьютерная верстка *Е.Н. Мартемьяновой*

Изд. лиц. № 02354 от 14.07.2000. Сдано в набор 31.01.2001. Подписано в печать 22.02.2001. Усл. печ. л. 0,93.
Уч.-изд. л. 0,50. Тираж 117 экз. С 342. Зак. 193.

ИПК Издательство стандартов, 107076, Москва, Колодезный пер., 14.
Набрано в Издательстве на ПЭВМ
Филиал ИПК Издательство стандартов — тип. "Московский печатник", 103062, Москва, Лялин пер., 6.
Плр № 080102

gost.e-ecolog.ru