ГОСУДАРСТВЕННЫЙ СТАНДАРТ
СОЮЗА ССР

ОКУЛЯРЫ И ТУБУСЫ МИКРОСКОПОВ

ПРИСОЕДИНИТЕЛЬНЫЕ РАЗМЕРЫ

ГОСТ 3361—75

Издание официальное

БЗ 12—97

ИПК ИЗДАТЕЛЬСТВО СТАНДАРТОВ
Москва

gost.e-ecolog.ru

УДК 535.824+535.823.2:006.354 Группа П43

ГОСУДАРСТВЕННЫЙ СТАНДАРТ СОЮЗА ССР

ОКУЛЯРЫ И ТУБУСЫ МИКРОСКОПОВ

Присоединительные размеры

ГОСТ 3361—75

Eyepieces and body-tubes of the microscopes.
Attaching dimensions

ОКП 44 3593

Дата введения 01.01.77

1. Настоящий стандарт распространяется на окуляры и тубусы с насадками биологических, металлографических и поляризационных микроскопов и устанавливает их присоединительные размеры.

Стандарт не распространяется на специальные окуляры, а также на окуляры и тубусы измерительных, стереоскопических и специальных (высокотемпературных, люминесцентных, контактных и др.) микроскопов.

(Измененная редакция, Изм. № 2).

2. Присоединительные размеры окуляров с тубусами микроскопов и насадок на них должны соответствовать указанным на чертеже и в таблице.

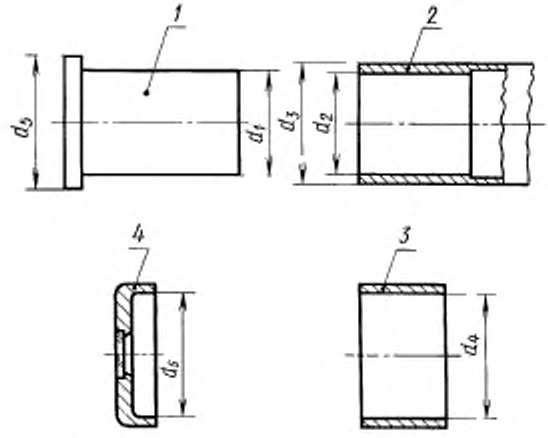

1 — окуляр; *2* — тубус микроскопа; *3* — насадка на тубус; *4* — насадка на окуляр

Примечание. Чертеж не устанавливает конструкции окуляров, тубусов и насадок.

Издание официальное Перепечатка воспрещена

© Издательство стандартов, 1975
© ИПК Издательство стандартов, 1998
Переиздание с Изменениями

d	Номин.	Пред. откл.
d_1	23,2 30,0	$f7\ (^{-0,020}_{-0,041})$
d_2	23,2 30,0	$H8\ (^{+0,033}_{\ \ 0})$
d_3	25,0 33,0	$h11\ (^{\ \ 0}_{-0,13})$ $h11\ (^{\ \ 0}_{-0,16})$
d_4	25,0 33,0	$Д10\ (^{+0,149}_{+0,065})$ $Д10\ (^{+0,18}_{+0,08})$
d_5	28,0 34,0	$h12\ (^{\ \ 0}_{-0,21})$ $h12\ (^{\ \ 0}_{-0,25})$
d_6	28,0 34,0	$Д11\ (^{+0,195}_{+0,065})$ $Д11\ (^{+0,24}_{+0,38})$

Примечание. Размеры указаны с учетом покрытия.

(Измененная редакция, Изм. № 1).

ИНФОРМАЦИОННЫЕ ДАННЫЕ

1. **УТВЕРЖДЕН И ВВЕДЕН В ДЕЙСТВИЕ Постановлением Государственного комитета стандартов Совета Министров СССР от 30.07.75 № 1995**

2. **Срок проверки 1994 г., периодичность проверки — 5 лет**

3. **ВЗАМЕН ГОСТ 3361—69**

4. **Постановлением Госстандарта от 22.06.89 № 1831 снято ограничение срока действия**

5. **ПЕРЕИЗДАНИЕ (июнь 1998 г.) с Изменениями № 1, 2, утвержденными в августе 1986 г., июне 1989 г. (ИУС 11—86, 10—89)**

Редактор *М.И. Максимова*
Технический редактор *Н.С. Гришанова*
Корректор *М.И. Першина*
Компьютерная верстка *Е.Н. Мартемьяновой*

Изд. лиц. № 021007 от 10.08.95. Сдано в набор 29.05.98. Подписано в печать 10.07.98. Усл. печ. л. 0,47. Уч.-изд. л. 0,30 Тираж 127 экз.
С/Д 5349. Зак. 461.

ИПК Издательство стандартов, 107076, Москва, Колодезный пер., 14.
Набрано в Издательстве на ПЭВМ
Филиал ИПК Издательство стандартов тип "Московский печатник", Москва, Лялин пер., 6.
Плр № 080102

gost.e-ecolog.ru