МКС 25.100.20

Поправка к ГОСТ 20534—75 Фрезы концевые с коническим хвостовиком, оснащенные твердосплавными коронками. Конструкция и размеры (Переиздание с Изменениями № 1, 2; см. ИУС № 3—80, ИУС № 4—87)

В каком месте	Напечатано	Должно быть
Пункт 2. Таблица 1. Головка таблицы	Коронка по ГОСТ 22771—82	Коронка по ГОСТ 20771—82

(ИУС № 9 2025 г.)

gost.e-ecolog.ru

УДК 621.914.22.025.7 : 006.354 Группа Г23

ГОСУДАРСТВЕННЫЙ СТАНДАРТ СОЮЗА ССР

ФРЕЗЫ КОНЦЕВЫЕ С КОНИЧЕСКИМ ХВОСТОВИКОМ, ОСНАЩЕННЫЕ ТВЕРДОСПЛАВНЫМИ КОРОНКАМИ

Конструкция и размеры

Taper shank end mills with solid carbide tips.
Construction and dimensions

ОКП 39 1853

ГОСТ 20534—75*

Взамен ГОСТ 8720—69 в части типа I и МН 4169—62

Постановлением Государственного комитета стандартов Совета Министров СССР от 26 февраля 1975 г. № 512 срок введения установлен

с 01.01.77

1. Настоящий стандарт распространяется на концевые фрезы, оснащенные твердосплавными коронками, диаметром от 10 до 22 мм, предназначенные для обработки легированной и углеродистой стали, чугуна и бронзы.

2. Конструкция и размеры фрез должны соответствовать указанным на черт. 1 и в табл. 1.

Издание официальное **Перепечатка воспрещена**

★

* *Переиздание (январь 1995 г.) с Изменениями № 1, 2, утвержденными в январе 1980 г. и в декабре 1986 г. (ИУС 3—80, ИУС 4—87)*

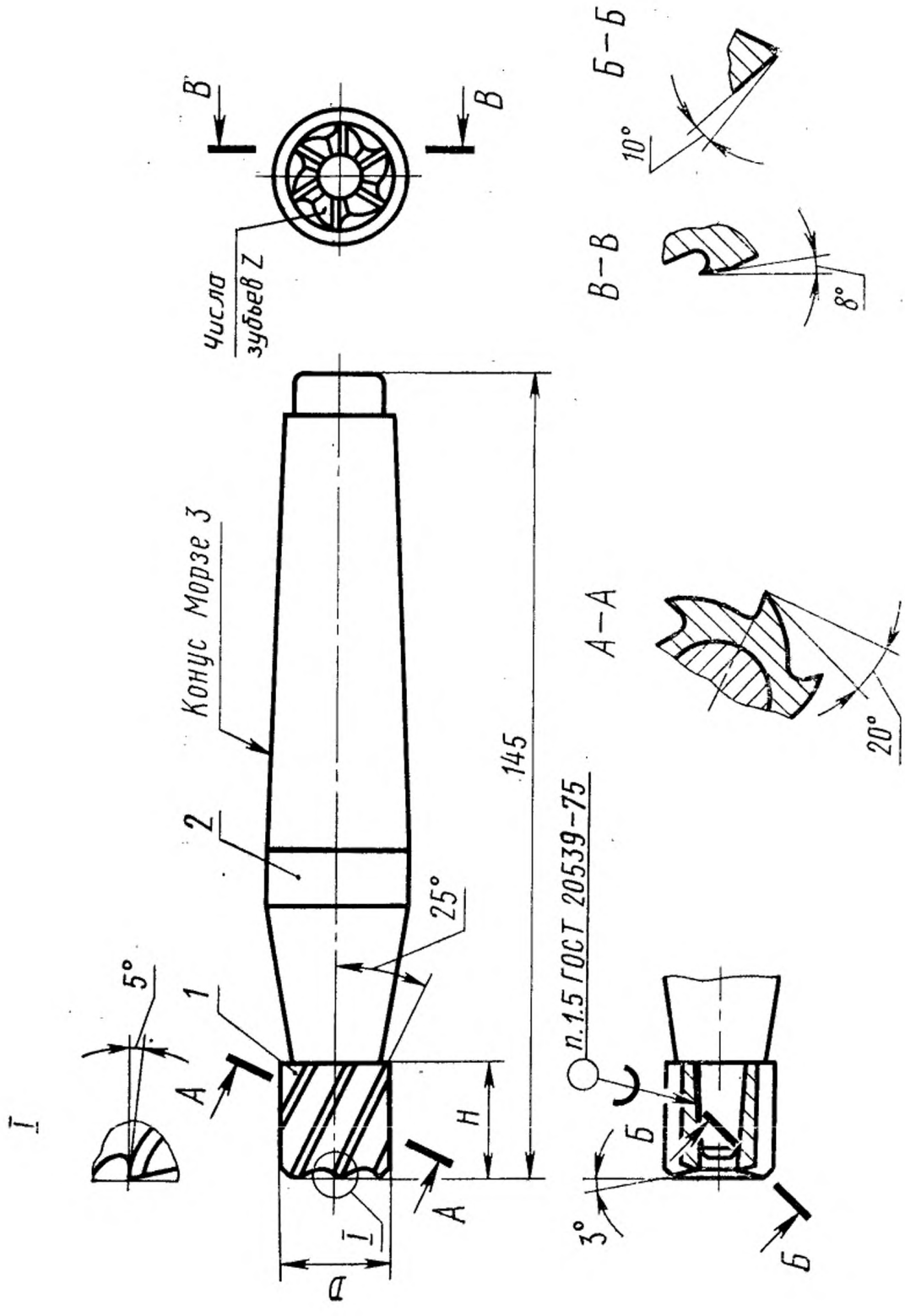
Б–Б
10°
В–В
8°
А–А
20°
Числа зубьев Z
В
В
Конус Морзе 3
2
1
25°
145
5°
А
А
Н
D
I
I
п.1.5 ГОСТ 20539–75
Б
Б
3°

Черт. 1

Таблица 1

Размеры в мм

Обозначение фрез	Применяемость	D		H	Число зубьев z	Поз. 1. Коронка по ГОСТ 22771—82 Кол. 1	Поз. 2. Оправка Кол. 1
		1-й ряд	2-й ряд			Обозначение	
2223-0601		10	—	10	6	35010	2223-0601/001
2223-0602		12		12		35030	2223-0602/001
2223-0603		—	14	8		35050	2223-0603/001
2223-0604				18		35070	2223-0604/001
2223-0605		16	—	10		35090	2223-0605/001
2223-0606				20		35110	2223-0606/001
2223-0607		—	18	10	8	35130	2223-0607/001
2223-0608				20		35150	2223-0608/001
2223-0609		20		15		35170	2223-0609/001
2223-0610			22			35190	2223-0610/001

Примечание. Фрезы по 1-му ряду диаметров предпочтительны для применения.

Пример условного обозначения фрезы диаметром $D=16$ мм, оснащенной коронкой высотой $H=10$ мм:

Фреза 2223-0605 ГОСТ 20534—75

1, 2. **(Измененная редакция, Изм. № 1, 2).**

3. Конструкция и размеры оправок должны соответствовать указанным на черт. 2 и в табл. 2.

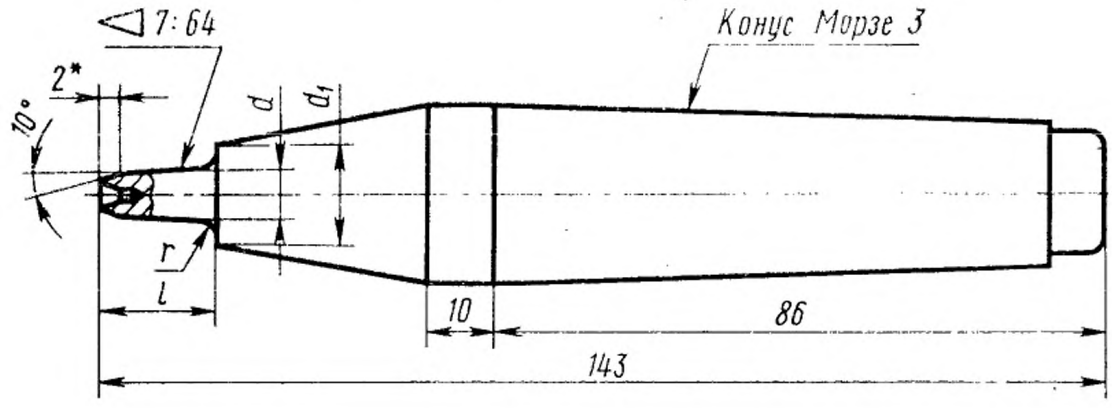

* Размер для справок.

Черт. 2

Таблица 2

мм

Обозначение оправки	D фрезы	d	d_1	l	r
2223-0601/001	10	4,3	9	8	0,4
2223-0602/001	12	5,5	11	10	
2223-0603/001	14	6,5	13	6	
2223-0604/001				16	
2223-0605/001	16	7,8	14	8	0,5
2223-0606/001				18	
2223-0607/001	18	9,2	16	8	0,6
2223-0608/001				18	
2223-0609/001	20	10,5	17	13	
2223-0610/001	22	11,8	18		

Пример условного обозначения оправки для фрезы диаметром $D=16$ мм, $H=10$ мм:

Оправка 2223-0605/001 ГОСТ 20534—75

4. Конструктивные элементы фрез указаны в приложении.
5. Геометрические параметры фрез — по ГОСТ 20533—75.
6. Технические условия — по ГОСТ 20539—75.

ПРИЛОЖЕНИЕ
Рекомендуемое

КОНСТРУКТИВНЫЕ ЭЛЕМЕНТЫ ФРЕЗ

Конструктивные элементы фрез должны соответствовать указанным на чертеже и в таблице.

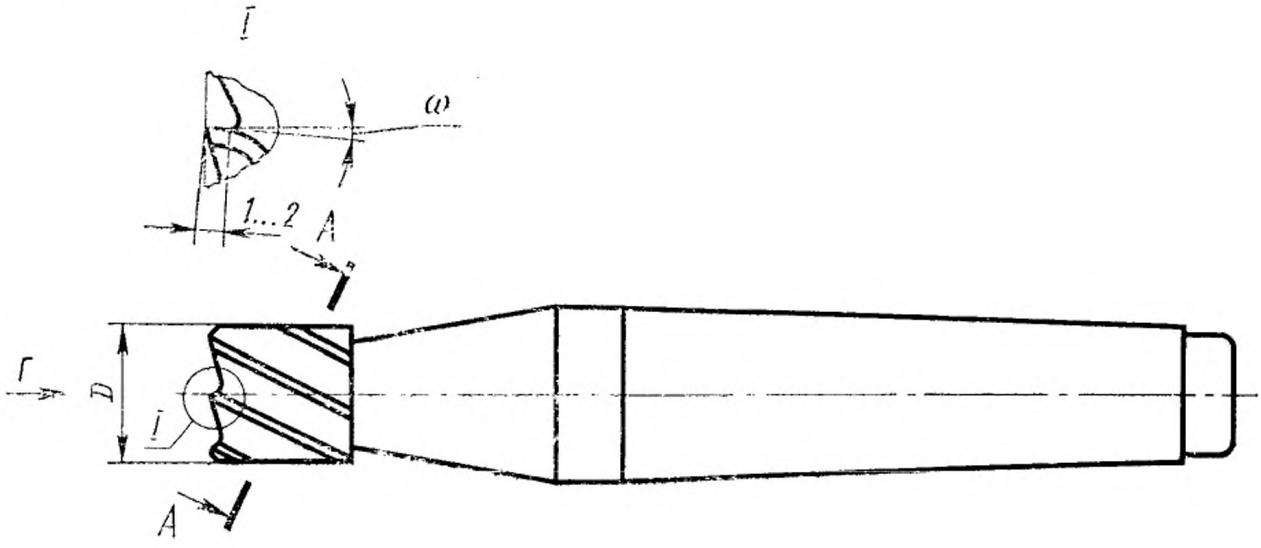

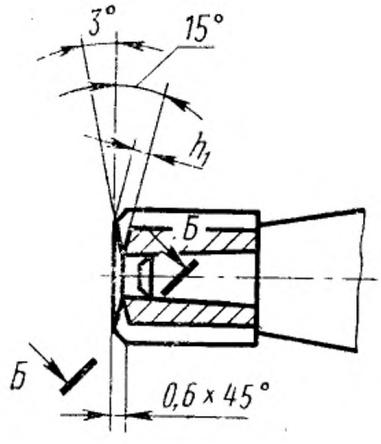

Вид Г

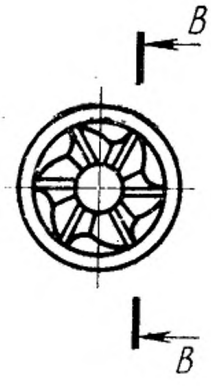

А – А

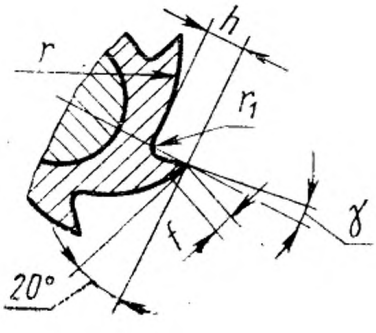

В – В

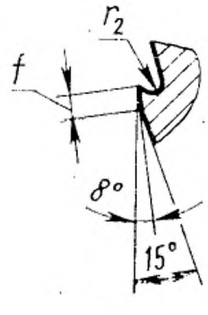

Б – Б

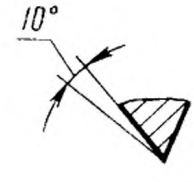

мм

<table>
<tr><th>D</th><th>h</th><th>h_1</th><th>r</th><th>r_1</th><th>r_2</th><th>f</th></tr>
<tr><td>10</td><td>2,1</td><td>1,3</td><td>7,5</td><td>0,3</td><td rowspan="5">0,3</td><td rowspan="2">0,4</td></tr>
<tr><td>12</td><td>2,3</td><td rowspan="2">1,5</td><td>9,0</td><td>0,4</td></tr>
<tr><td>14</td><td>2,5</td><td>11,0</td><td rowspan="2">0,5</td><td>0,5</td></tr>
<tr><td>16</td><td>2,7</td><td>1,8</td><td>11,5</td><td rowspan="3">0,6</td></tr>
<tr><td>18</td><td>3,0</td><td rowspan="3">2,0</td><td>12,8</td><td rowspan="3">0,8</td></tr>
<tr><td>20</td><td>3,2</td><td>14,4</td><td rowspan="2">0,4</td><td rowspan="2">0,8</td></tr>
<tr><td>22</td><td>3,5</td><td>16,0</td></tr>
</table>

МКС 25.100.20

Поправка к ГОСТ 20534—75 Фрезы концевые с коническим хвостовиком, оснащенные твердосплавными коронками. Конструкция и размеры (Переиздание с Изменениями № 1, 2; см. ИУС № 3—80, ИУС № 4—87)

В каком месте	Напечатано	Должно быть
Пункт 2. Таблица 1. Головка таблицы	Коронка по ГОСТ 22771—82	Коронка по ГОСТ 20771—82

(ИУС № 9 2025 г.)

gost.e-ecolog.ru