УДК 621.744-2(083.74)

Группа Г21

ГОСУДАРСТВЕННЫЙ СТАНДАРТ СОЮЗА ССР

ПЕРЕХОДНИКИ ДЛЯ КОКИЛЕЙ С ЖИДКОСТНЫМ ОХЛАЖДЕНИЕМ

Конструкция и размеры

Connecting pieces for chill moulds with fluid cooling. Construction and dimensions

ГОСТ 21090—75

Постановлением Государственного комитета стандартов Совета Министров СССР от 18 августа 1975 г. № 2173 срок действия установлен

с 01.01.77

до 01.01.82

Несоблюдение стандарта преследуется по закону

1. Настоящий стандарт распространяется на переходники, предназначенные для крепления плит выталкивателей к штоку кокильных машин.

2. Конструкция и размеры переходников должны соответствовать указанным на чертеже и в таблице.

Издание официальное

★

Перепечатка воспрещена

gost.e-ecolog.ru

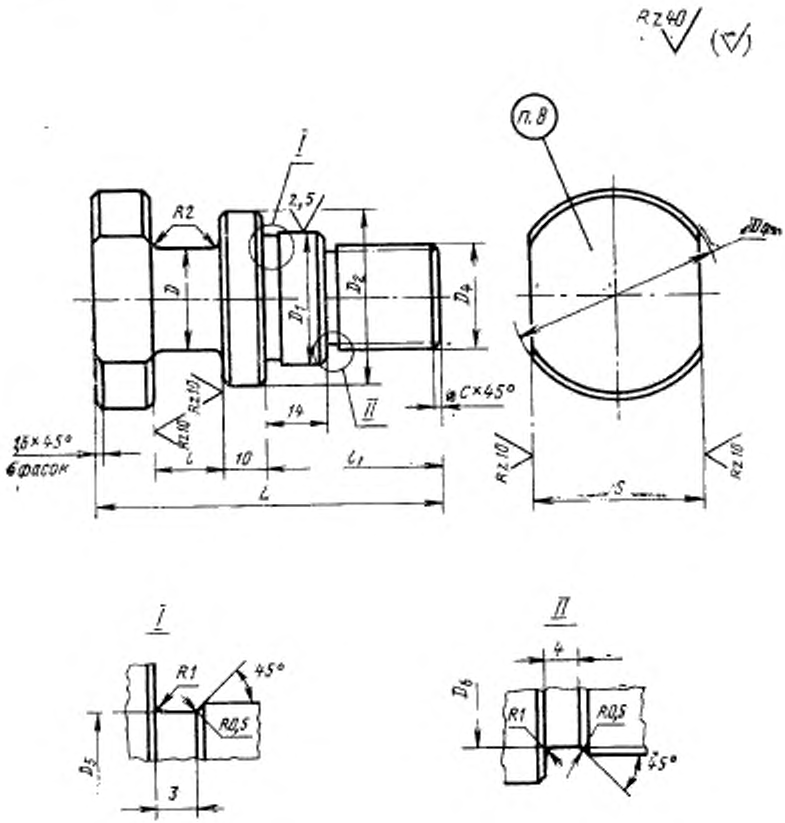
Rz40
(√)
п.8
I
R2
2,5
D
D1
D2
D4
Rz10
Rz10
14
II
C×45°
1,6×45°
6 фасок
l
10
l1
L
Rz10
Rz10
S
I
R1
45°
R0,5
D5
3
II
4
D6
R1
R0,5
45°

Размеры в мм

Обозначение переходников	Применяемость	D	D_1 (пред. откл. по C_3)	D_2	D_3	D_4	D_5	D_6	S (пред. откл. по C_3)	b	l (пред. откл. по A_3)	l_1	c	Теоретическая масса, кг
0401-1101		25	30	40	M24—8g	50	29,5	19,5	41	80	17	40	2,5	0,55
0401-1102										90	26			0,58
0401-1103		32	36	46	M30×1,5—8g	55	31,5	27,8	46		17	45	1,6	0,82
0401-1104										100	26			0,88
0401-1105										115	41			0,98
0401-1106		36	40	50	M36×1,5—8g	65	39,5	33,8	50	110	17	65		1,33
0401-1107										120	26			1,38
0401-1108										135	41			1,50

Пример условного обозначения переходника размерами $D=25$ мм, $L=17$ мм:

Переходник 0401-1101 ГОСТ 21090—75

3. Материал — сталь марки 45 по ГОСТ 1050 -74.

4. Твердость — HRC 35 . . . 40.

5. Покрытие — Хим. Окс. прм (обозначение покрытия — по ГОСТ 9791—68).

6. Неуказанные предельные отклонения размеров: отверстий — по A_7, валов — по B_7, остальных — по CM_7.

7. Резьба — по ГОСТ 9150—59. Поле допуска — по ГОСТ 16093—70.

8. Маркировать: обозначение переходника и товарный знак предприятия-изготовителя.

9. Пример применения переходников, конструкция и размеры отверстий для установки переходников в плитах выталкивателей указаны в справочных приложениях 1 и 2.

ПРИЛОЖЕНИЕ 1
Справочное

ПРИМЕР ПРИМЕНЕНИЯ ПЕРЕХОДНИКОВ

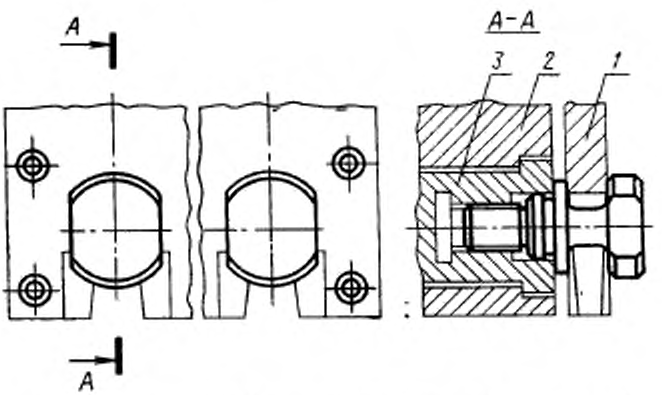

1—плита выталкивателей; *2*—плита кокильной машины; *3*—шток кокильной машины

ПРИЛОЖЕНИЕ 2
Справочное

КОНСТРУКЦИЯ И РАЗМЕРЫ ОТВЕРСТИЙ ДЛЯ УСТАНОВКИ ПЕРЕХОДНИКОВ В ПЛИТАХ ВЫТАЛКИВАТЕЛЕЙ

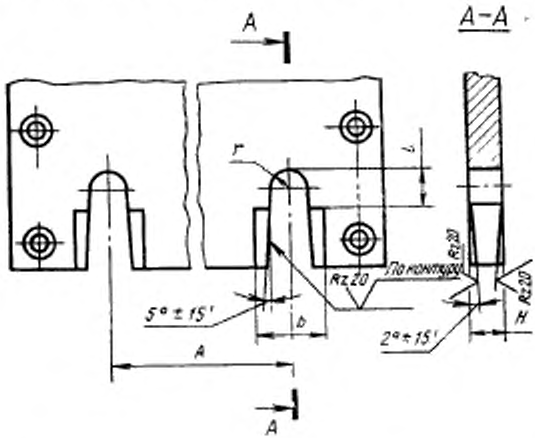

мм

A (пред. откл. ±0,2)	H (пред. откл. по C_4)	t	b	r
120	16	26	52	13
	25			
280	16	38	76	19
	25			
	40			
360	16	34	68	17
	25			
	40			
	16	38	76	19
	25			
	40			

Изменение № 1 ГОСТ 21090—75 Переходники для кокилей с жидкостным охлаждением. Конструкция и размеры

Постановлением Государственного комитета СССР по стандартам от 15.02.82 № 617 срок введения установлен

с 01.07.82

Пункт 2. Таблица. Заменить обозначения предельных отклонений: C_3 на h 8, A_3 на H8, C_5 на h12;

заменить наименование графы: «Теоретическая масса, кг» на «Масса, кг, не более».

(Продолжение см. стр. 68)

(Продолжение изменения к ГОСТ 21090—75)

Пункт 5. Заменить ссылку: ГОСТ 9791—68 на ГОСТ 9.073—77.

Пункт 6. Заменить обозначения предельных отклонений: A_7 на H14, B_7 на h 14, CM_7 на $\pm \frac{IT14}{2}$.

Пункт 7. Заменить ссылку: ГОСТ 9150—59 на ГОСТ 24705—81, ГОСТ 9150—81.

Приложение 2. Чертеж. Исключить слова: «По контуру»;

таблица. Заменить обозначение предельного отклонения: C_5 на h 12.

(ИУС № 6 1982 г.)

gost.e-ecolog.ru