УДК 621.744.4.062(083.74)

Группа Г21

ОСУДАРСТВЕННЫЙ СТАНДАРТ СОЮЗА ССР

ПЛИТЫ МОДЕЛЬНЫЕ СТАЛЬНЫЕ ДЛЯ ОПОК РАЗМЕРАМИ В СВЕТУ 800×700 мм НА ФОРМОВОЧНЫЕ ЛИТЕЙНЫЕ МАШИНЫ С ПОВОРОТОМ ПОЛУФОРМЫ БЕЗ ДОПРЕССОВКИ

Конструкция и размеры

Steel pattern plates for moulding boxes having inside dimensions 800×700 mm for moulding foundry machines with turn of half mould without squeezing. Disign and dimensions

ГОСТ 20113—74

Взамен МН 3269—62

Постановлением Государственного комитета стандартов Совета Министров СССР от 21 августа 1974 г. № 2023 срок действия установлен

с 01.01 1976 г.
до 01.01 1981 г.

Несоблюдение стандарта преследуется по закону

1. Конструкция и размеры модельных плит должны соответствовать указанным на черт. 1.

Издание официальное ★ Перепечатка воспрещена

gost.e-ecolog.ru

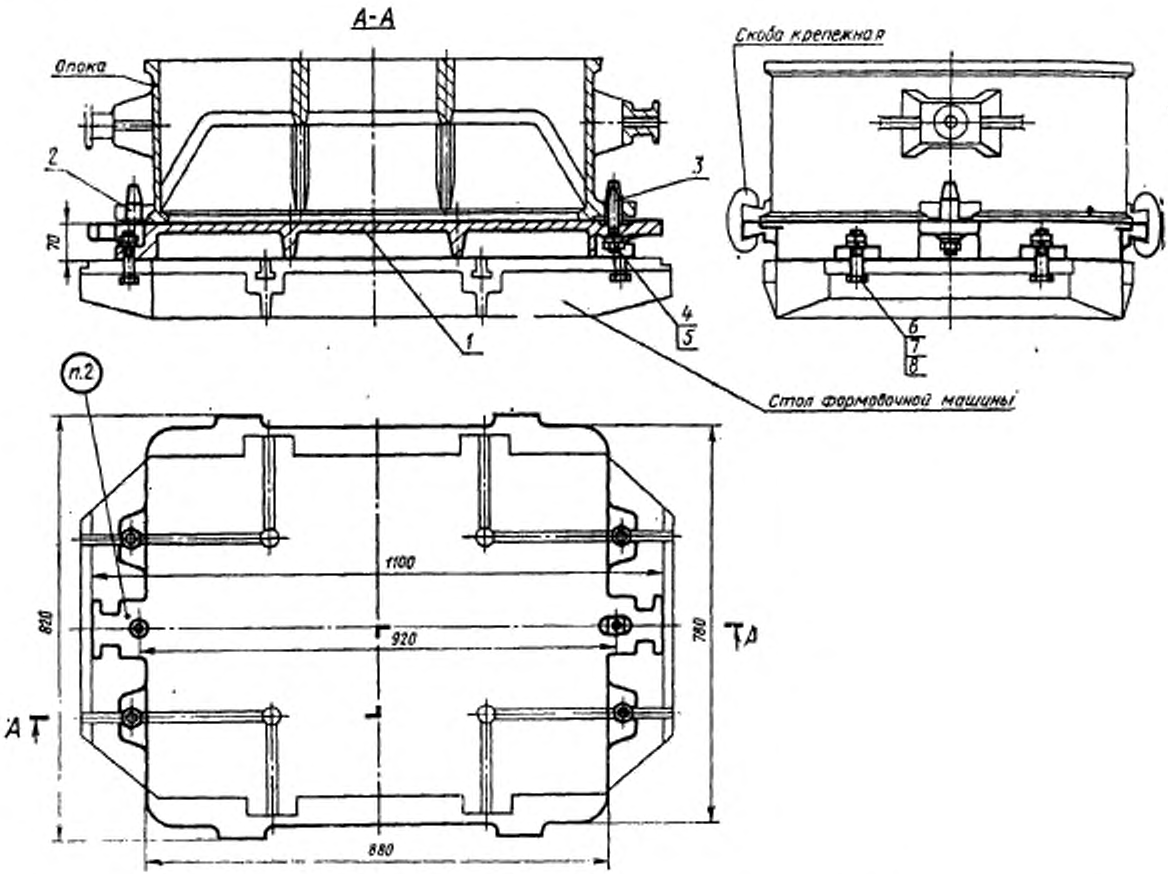

Теоретическая масса — 117 кг

1—плита 0280-1592/001 (кол. 1); *2*—штырь центрирующий 0290-2502 по ГОСТ 20122—74 (кол. 1); *3*—штырь направляющий 0290-2552 по ГОСТ 20123—74 (кол. 1); *4*—шайба 12.65Г.05 по ГОСТ 6402—70 (кол. 2); *5* гайка М12.6.05 по ГОСТ 5927—70 (кол. 2); *6*—гайка М20.6.05 по ГОСТ 5927—70 (кол. 4); *7*—болт М20×60.66.05 по ГОСТ 7808—70 (кол. 4); *8*—шайба 20.65Г.05 по ГОСТ 6402—70 (кол. 4).

Черт. 1

Условное обозначение модельной плиты:

Плита модельная 0280-1592 ГОСТ 20113—74

2. Маркировать: обозначение модельной плиты и товарный знак предприятия-изготовителя.
3. Конструкция и размеры плит (поз. *1*) должны соответствовать указанным на черт. 2.

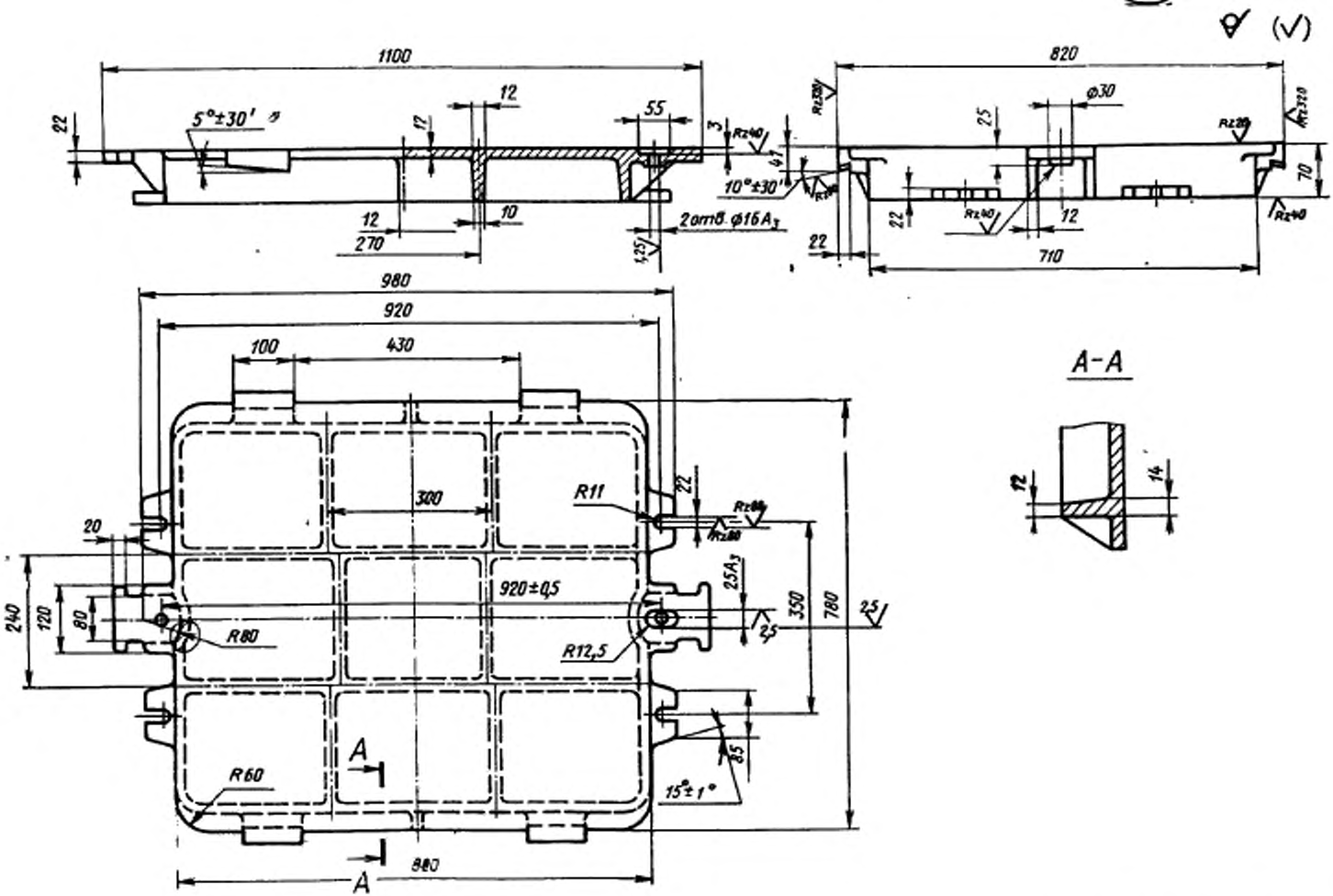

Черт. 2

Условное обозначение плиты:

Плита 0280-1592/001 ГОСТ 20113—74

4. Неуказанные радиусы 5—8 мм.
5. Технические требования — по ГОСТ 20131—74.

Изменение № 1 ГОСТ 20113—74 Плиты модельные стальные для опок размерами в свету 800×700 мм на формовочные литейные машины с поворотом полуформы без допрессовки. Конструкция и размеры

Постановлением Государственного комитета СССР по стандартам от 02.06.81 № 2769 срок введения установлен

с 01.10.81

Пункт 1. Чертеж 1. Подрисуночная подпись. Заменить обозначение болта (поз. 7): М20×60.66.05 по ГОСТ 7808—70 на 7002—2581 по ГОСТ 13152—67.

(Продолжение см. стр. 108)

(Продолжение изменения к ГОСТ 20113—74)

Пункты 1, 3. Чертежи 1, 2. Заменить слова: «Теоретическая масса» на «Масса, не более».

Пункт 3. Чертеж 2. Заменить обозначение: A_3 на H8.

Пункт 5. Заменить ссылку: ГОСТ 20131—74 на ГОСТ 20131—80.

(ИУС № 8 1981 г.)

gost.e-ecolog.ru