МЕЖГОСУДАРСТВЕННЫЙ СТАНДАРТ

ДЕРЖАВКИ С ЧЕТЫРЬМЯ КРЕПЕЖНЫМИ ОТВЕРСТИЯМИ

КОНСТРУКЦИЯ И РАЗМЕРЫ

Издание официальное

БЗ 12—2004

Москва
Стандартинформ
2008

gost.e-ecolog.ru

УДК 621.979.073-229.2 : 006.354 Группа Г22

М Е Ж Г О С У Д А Р С Т В Е Н Н Ы Й С Т А Н Д А Р Т

ДЕРЖАВКИ С ЧЕТЫРЬМЯ КРЕПЕЖНЫМИ ОТВЕРСТИЯМИ

Конструкция и размеры

Holders with four mounting holes.
Construction and dimensions

ГОСТ 16650—80

Взамен ГОСТ 16650—71 и ГОСТ 16651—71

МКС 25.120.10
ОКП 39 9800

Постановлением Государственного комитета СССР по стандартам от 04.03.80 № 1011 дата введения установлена

01.01.81

Ограничение срока действия снято Постановлением Госстандарта СССР от 26.06.85 № 1967

1. Конструкция и размеры державок с четырьмя крепежными отверстиями должны соответствовать указанным на чертеже и в таблице.

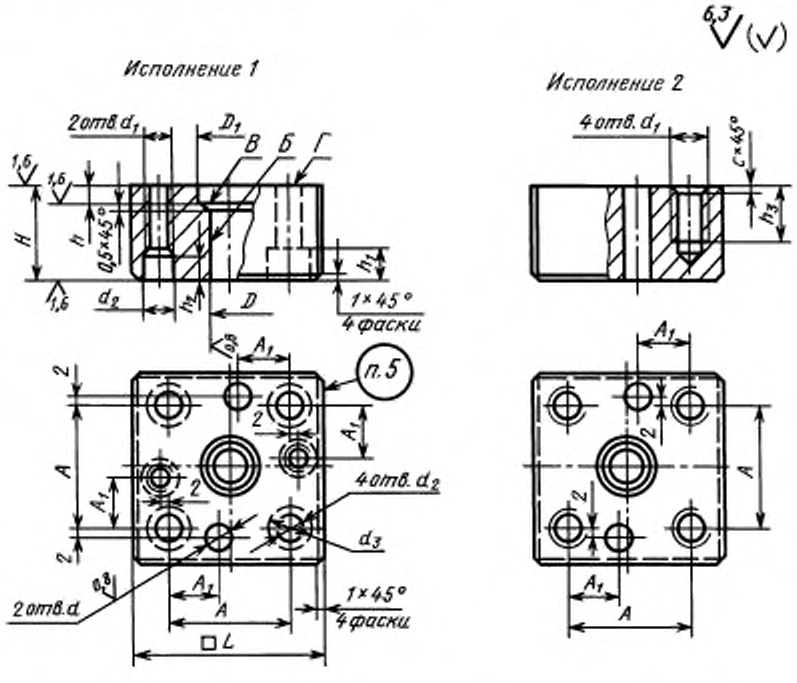

Издание официальное **Перепечатка воспрещена**

★

Издание (март 2006 г.) с Изменением № 1, утвержденным в июне 1985 г. (ИУС 10—85).

© Издательство стандартов, 1980
© Стандартинформ, 2006

Размеры в мм

Обозначение державки	Применяемость	Исполнение	D H7	D_1	H	L	A	A_1	d H7	d_1	d_2	d_3	h −0,1	h_1	h_2	h_3	c	Масса, кг, не более
1037-5231		1	16	21	25	63	38	18	10	M10	11	17	6	11	10	—	—	0,554
1037-5232		2									—	—		—	—	20	1,6	0,656
1037-5233		1			28						11	17		11	14	—	—	0,621
1037-5234		2									—	—		—	—	20	1,6	0,730
1037-5235		1			32						11	17	8	11	20	—	—	0,716
1037-5236		2									—	—		—	—	20	1,6	0,852
1037-5237		1			36						11	17		11	20	—	—	0,812
1037-5238		2									—	—		—	—	20	1,6	0,964
1037-5239		1			40						11	17	10	11	25	—	—	0,904
1037-5241		2									—	—		—	—	20	1,6	1,074
1037-5242		1			45						11	17		11	30	—	—	1,026
1037-5243		2									—	—		—	—	20	1,6	1,214
1037-5244		1	18	23	25						11	17	6	11	10	—	—	0,542
1037-5245		2									—	—		—	—	20	1,6	0,644
1037-5246		1			28						11	17		11	14	—	—	0,608
1037-5247		2									—	—		—	—	20	1,6	0,726
1037-5248		1			32						11	17	8	11	20	—	—	0,702
1037-5249		2									—	—		—	—	20	1,6	0,838
1037-5251		1			36						11	17		11	20	—	—	0,796
1037-5252		2									—	—		—	—	20	1,6	0,948
1037-5253		1			40						11	17	10	11	25	—	—	0,885
1037-5254		2									—	—		—	—	20	1,6	1,055
1037-5255		1			45						11	17		11	30	—	—	1,005
1037-5256		2									—	—		—	—	20	1,6	1,190
1037-5257		1	20	25	18						11	17	6	11	—	—	—	0,380
1037-5258		2									—	—		—	—	—	1,6	0,480
1037-5259		1			22						11	17		11	10	—	—	0,450
1037-5261		2									—	—		—	—	—	1,6	0,550
1037-5262		1			25						11	17		11	10	—	—	0,530
1037-5263		2									—	—		—	—	20	1,6	0,630
1037-5264		1			28						11	17		11	14	—	—	0,595
1037-5265		2									—	—		—	—	20	1,6	0,700
1037-5266		1			32						11	17	8	11	20	—	—	0,686
1037-5267		2									—	—		—	—	20	1,6	0,822

Продолжение

Размеры в мм

Обозначение державки	Применяемость	Исполнение	D H7	D_1	H	L	A	A_1	d* H7	d_1	d_2	d_3	h −0,1	h_1	h_2	h_3	c	Масса, кг, не более
1037-5268		1	20	25	36	63	38	18	10	M10	11	17	8	11	20	—	—	0,778
1037-5269		2									—	—		—	—	20	1,6	0,930
1037-5271		1			40						11	17	10	11	25	—	—	0,865
1037-5272		2									—	—		—	—	20	1,6	1,035
1037-5273		1			45						11	17		11	30	—	—	0,982
1037-5274		2									—	—		—	—	20	1,6	1,170
1037-5275		1	22	27	18	71	46				11	17	6	11	—	—	—	0,497
1037-5276		2									—	—		—	—	—	1,6	0,575
1037-5277		1			22						11	17		11	10	—	—	0,620
1037-5278		2									—	—		—	—	—	1,6	0,704
1037-5279		1			25						11	17		11	10	—	—	0,728
1037-5281		2									—	—		—	—	20	1,6	0,830
1037-5282		1			28						11	17		11	14	—	—	0,812
1037-5283		2									—	—		—	—	20	1,6	0,930
1037-5284		1			32						11	17	8	11	20	—	—	0,934
1037-5285		2									—	—		—	—	20	1,6	1,070
1037-5286		1			36						11	17		11	20	—	—	1,058
1037-5287		2									—	—		—	—	20	1,6	1,210
1037-5288		1			40						11	17	10	11	25	—	—	1,180
1037-5289		2									—	—		—	—	20	1,6	1,350
1037-5291		1			45						11	17		11	30	—	—	1,339
1037-5292		2									—	—		—	—	20	1,6	1,527
1037-5293		1	25	31	18						11	17	6	11	—	—	—	0,484
1037-5294		2									—	—		—	—	—	1,6	0,562
1037-5295		1			22						11	17		11	10	—	—	0,602
1037-5296		2									—	—		—	—	—	1,6	0,686
1037-5297		1			25						11	17		11	10	—	—	0,703
1037-5298		2									—	—		—	—	20	1,6	0,805
1037-5299		1			28						11	17		11	14	—	—	0,782
1037-5301		2									—	—		—	—	20	1,6	0,900
1037-5302		1			32						11	17	8	11	20	—	—	0,914
1037-5303		2									—	—		—	—	20	1,6	1,050
1037-5304		1			36						11	17		11	20	—	—	1,025
1037-5305		2									—	—		—	—	20	1,6	1,177

Продолжение

Размеры в мм

Обозначение державки	Применяемость	Исполнение	D H7	D_1	H	L	A	A_1	d * H7	d_0	d_2	d_3	h −0,1	h_1	h_2	h_3	c	Масса, кг, не более
1037-5306		1	25	31	40	71	46	18	10	M10	11	17	10	11	25	—	—	1,140
1037-5307		2									—	—		—	—	20	1,6	1,310
1037-5308		1			45						11	17		11	30	—	—	1,298
1037-5309		2									—	—		—	—	20	1,6	1,480
1037-5311		1	28	33	14		48	16	8	M8	9	14	4	9	—	—	—	0,404
1037-5312		2									—	—		—	—	—	1,6	0,446
1037-5313		1			18	80	54	18	10	M10	11	17	6	11	—	—	—	0,662
1037-5314		2									—	—		—	—	—	1,6	0,740
1037-5315		1			22						11	17		11	10	—	—	0,820
1037-5316		2									—	—		—	—	—	1,6	0,904
1037-5317		1			25		52	20	12	M12	14	19		15	10	—	—	0,864
1037-5318		2									—	—		—	—	—	1,6	0,992
1037-5319		1			28						14	19		15	14	—	—	0,973
1037-5321		2									—	—		—	—	22	1,6	1,131
1037-5322		1			32						14	19	8	15	20	—	—	1,120
1037-5323		2									—	—		—	—	22	1,6	1,300
1037-5324		1			36						14	19		15	20	—	—	1,280
1037-5325		2									—	—		—	—	22	1,6	1,484
1037-5326		1			40						14	19	10	15	25	—	—	1,422
1037-5327		2									—	—		—	—	22	1,6	1,648
1037-5328		1			45						14	19		15	30	—	—	1,711
1037-5329		2									—	—		—	—	22	1,6	1,965
1037-5331		1	32	37	14	71	48	16	8	M8	9	14	4	9	—	—	—	0,379
1037-5332		2									—	—		—	—	—	1,6	0,421
1037-5333		1			18	80	54	18	10	M10	11	17	6	11	—	—	—	0,633
1037-5334		2									—	—		—	—	—	1,6	0,711
1037-5335		1			22						11	17		11	10	—	—	0,791
1037-5336		2									—	—		—	—	—	1,6	0,875
1037-5337		1			25		52	20	12	M12	14	19		15	10	—	—	0,825
1037-5338		2									—	—		—	—	—	1,6	0,953
1037-5339		1			28						14	19		15	14	—	—	0,929
1037-5341		2									—	—		—	—	22	1,6	1,087
1037-5342		1			32						14	19	8	15	20	—	—	1,071
1037-5343		2									—	—		—	—	22	1,6	1,251

Продолжение

Размеры в мм

Обозначение державки	Применяемость	Исполнение	D H7	D_1	H	L	A	A_1	d * H7	d_1	d_2	d_3	h −0,1	h_1	h_2	h_3	c	Масса, кг, не более
1037-5344		1	32	37	36	80	52	20	12	M12	14	19	8	15	20	—	—	1,215
1037-5345		2									—	—		—	—	22	1,6	1,419
1037-5346		1			40						14	19	10	15	25	—	—	1,361
1037-5347		2									—	—		—	—	22	1,6	1,587
1037-5348		1			45						14	19		15	30	—	—	1,542
1037-5349		2									—	—		—	—	22	1,6	1,796
1037-5351		1	36	41	14		56	16	8	M8	9	14	4	9	—	—	—	0,504
1037-5352		2									—	—		—	—	—	1,6	0,546
1037-5353		1			18	90	64	18	10	M10	11	17	6	11	—	—	—	0,843
1037-5354		2									—	—		—	—	—	1,6	0,921
1037-5355		1			22						11	17		11	10	—	—	1,041
1037-5356		2									—	—		—	—	—	1,6	1,125
1037-5357		1			25		60	22	12	M12	14	19		15	10	—	—	1,116
1037-5358		2									—	—		—	—	—	1,6	1,244
1037-5359		1			28						14	19		15	14	—	—	1,255
1037-5361		2									—	—		—	—	22	1,6	1,413
1037-5362		1			32						14	19	8	15	20	—	—	1,444
1037-5363		2									—	—		—	—	22	1,6	1,624
1037-5364		1			36						14	19		15	20	—	—	1,635
1037-5365		2									—	—		—	—	22	1,6	1,839
1037-5366		1			40						14	19	10	15	25	—	—	1,823
1037-5367		2									—	—		—	—	22	1,6	2,049
1037-5368		1			45						14	19		15	30	—	—	2,062
1037-5369		2									—	—		—	—	22	1,6	2,316
1037-5371		1	40	46	14	80	56	16	8	M8	9	14	4	9	—	—	—	0,474
1037-5372		2									—	—		—	—	—	1,6	0,516
1037-5373		1			18	90	64	18	10	M10	11	17	6	11	—	—	—	0,805
1037-5374		2									—	—		—	—	—	1,6	0,883
1037-5375		1			22						11	17		11	10	—	—	0,995
1037-5376		2									—	—		—	—	—	1,6	1,079
1037-5377		1			25		60	22	12	M12	14	19		15	10	—	—	1,065
1037-5378		2									—	—		—	—	—	1,6	1,193
1037-5379		1			28						14	19		15	14	—	—	1,200
1037-5381		2									—	—		—	—	22	1,6	1,356

Продолжение

Размеры в мм

Обозначение державки	Применяемость	Исполнение	D H7	D_1	H	L	A	A_1	d * H7	d_1	d_2	d_3	h −0,1	h_1	h_2	h_3	c	Масса, кг, не более
1037-5382		1	40	46	32	90	60	22	12	M12	14	19	8	15	20	—	—	1,378
1037-5383		2									—	—		—	—	22	1,6	1,558
1037-5384		1			36					M14	16	22		15	20	—	—	1,481
1037-5385		2									—	—		—	—	25	2,0	1,745
1037-5386		1			40						16	22	10	15	25	—	—	1,631
1037-5387		2									—	—		—	—	25	2,0	1,927
1037-5388		1			45						16	22		15	30	—	—	1,849
1037-5389		2									—	—		—	—	25	2,0	2,185
1037-5391		1	45	51	14		66	16	8	M8	9	14	4	9	—	—	—	0,623
1037-5392		2									—	—		—	—	—	1,6	0,665
1037-5393		1			18		64	18	10	M10	11	17	6	11	—	—	—	0,755
1037-5394		2									—	—		—	—	—	1,6	0,833
1037-5395		1			22						11	17		11	10	—	—	0,936
1037-5396		2									—	—		—	—	—	1,6	1,020
1037-5397		1			25	100	70	22	12	M12	14	19		15	10	—	—	1,372
1037-5398		2									—	—		—	—	—	1,6	1,500
1037-5399		1			28						14	19		15	14	—	—	1,539
1037-5401		2									—	—		—	—	22	1,6	1,697
1037-5402		1			32						14	19	8	15	20	—	—	1,768
1037-5403		2									—	—		—	—	22	1,6	1,948
1037-5404		1			36					M14	14	22		15	20	—	—	1,900
1037-5405		2									—	—		—	—	25	2,0	2,164
1037-5406		1			40						16	22	10	15	25	—	—	2,119
1037-5407		2									—	—		—	—	25	2,0	2,415
1037-5408		1			45						16	22		15	30	—	—	2,400
1037-5409		2									—	—		—	—	25	2,0	2,736
1037-5411		1	50	56	14	90	66	16	8	M8	9	14	4	9	—	—	—	0,581
1037-5412		2									—	—		—	—	—	1,6	0,622
1037-5413		1			18		64	18	10	M10	11	17	6	11	—	—	—	0,700
1037-5414		2									—	—		—	—	—	1,6	0,778
1037-5415		1			22						11	17		11	10	—	—	0,869
1037-5416		2									—	—		—	—	—	1,6	0,953
1037-5417		1			25	100	70	22	12	M12	14	19		15	10	—	—	1,294
1037-5418		2									—	—		—	—	—	1,6	1,422

Продолжение

Размеры в мм

Обозначение державки	Применяемость	Исполнение	D H7	D_1	H	L	A	A_1	d* H7	d_1	d_2	d_3	h −0,1	h_1	h_2	h_3	c	Масса, кг, не более
1037-5419		1	50	56	28	100	70	22	12	M12	14	19	6	15	14	—	—	1,455
1037-5421		2									—	—		—	—	22	1,6	1,613
1037-5422		1			32					M14	16	22	8	15	20	—	—	1,577
1037-5423		2									—	—		—	—	25	2,0	1,811
1037-5424		1			36						16	22		15	20	—	—	1,861
1037-5425		2									—	—		—	—	25	2,0	2,125
1037-5426		1			40	110	78	26	16	M16	18	26	10	18	25	—	—	2,492
1037-5427		2									—	—		—	—	28	2,0	2,898
1037-5428		1			45						18	26		18	30	—	—	2,827
1037-5429		2									—	—		—	—	28	2,0	3,285
1037-5431		1	56	61	14	100	74	16	8	M8	9	14	4	9	—	—	—	0,740
1037-5432		2									—	—		—	—	—	1,6	0,782
1037-5433		1			18			18	10	M10	11	17	6	11	—	—	—	0,900
1037-5434		2									—	—		—	—	—	1,6	0,977
1037-5435		1			22						11	17		11	10	—	—	1,112
1037-5436		2									—	—		—	—	—	1,6	1,196
1037-5437		1			25	110	80	22	12	M12	14	19		15	10	—	—	1,610
1037-5438		2									—	—		—	—	—	1,6	1,738
1037-5439		1			28						14	19		15	14	—	—	1,809
1037-5441		2									—	—		—	—	22	1,6	1,967
1037-5442		1			32					M14	16	22	8	15	20	—	—	2,082
1037-5443		2									—	—		—	—	25	2,0	2,316
1037-5444		1			36						16	22		15	20	—	—	2,247
1037-5445		2									—	—		—	—	25	2,0	2,511
1037-5446		1			40	110	78	26	16	M16	18	26	10	18	25	—	—	2,310
1037-5447		2									—	—		—	—	28	2,0	2,715
1037-5448		1			45						18	26		18	30	—	—	2,622
1037-5449		2									—	—		—	—	28	2,0	3,080
1037-5451		1	60	66	14	100	74	16	8	M8	9	14	4	9	—	—	—	0,693
1037-5452		2									—	—		—	—	—	1,6	0,735
1037-5453		1			18			18	10	M10	11	17	6	11	—	—	—	0,892
1037-5454		2									—	—		—	—	—	1,6	0,920
1037-5455		1			22						11	17		11	10	—	—	1,043
1037-5456		2									—	—		—	—	—	1,6	1,127

Продолжение

Размеры в мм

Обозначение державки	Применяемость	Исполнение	D H7	D_1	H	L	A	A_1	d * H7	d_1	d_2	d_3	h −0,1	h_1	h_2	h_3	c	Масса, кг, не более
1037-5457		1	60	66	25	110	80	22	12	M12	14	19	6	15	10	—	—	1,532
1037-5458		2									—	—		—	—	—	1,6	1,660
1037-5459		1			28						14	19		15	14	—	—	1,723
1037-5461		2									—	—		—	—	22	1,6	1,881
1037-5462		1			32					M14	16	22	8	15	20	—	—	1,882
1037-5463		2									—	—		—	—	25	2,0	2,116
1037-5464		1			36						16	22		15	20	—	—	2,136
1037-5465		2									—	—		—	—	25	2,0	2,400
1037-5466		1			40	125	90	26	16	M16	18	26	10	18	25	—	—	3,294
1037-5467		2									—	—		—	—	28	2,0	3,700
1037-5468		1			45						18	26		18	30	—	—	3,732
1037-5469		2									—	—		—	—	28	2,0	4,190
1037-5471		1	63	68	14	100	74	16	8	M8	9	14	4	9	—	—	—	0,663
1037-5472		2									—	—		—	—	—	1,6	0,705
1037-5473		1			18	110	86	18	10	M10	11	17	6	11	—	—	—	1,100
1037-5474		2									—	—		—	—	—	1,6	1,179
1037-5475		1			22						11	17		11	10	—	—	1,384
1037-5476		2									—	—		—	—	—	1,6	1,468
1037-5477		1			25		80	22	12	M12	14	19		15	10	—	—	1,479
1037-5478		2									—	—		—	—	—	1,6	1,607
1037-5479		1			28						14	19		15	14	—	—	1,663
1037-5481		2									—	—		—	—	22	1,6	1,821
1037-5482		1			32					M14	16	22	8	15	20	—	—	1,815
1037-5483		2									—	—		—	—	25	2,0	2,049
1037-5484		1			36						16	22		15	20	—	—	2,059
1037-5485		2									—	—		—	—	25	2,0	2,323
1037-5486		1			40	125	90	26	16	M16	18	26	10	18	25	—	—	3,185
1037-5487		2									—	—		—	—	28	2,0	3,590
1037-5488		1	67	72	14	110	86	16	8	M8	9	14	4	9	—	—	—	0,847
1037-5489		2									—	—		—	—	—	1,6	0,889
1037-5491		1			18			18	10	M10	11	17	6	11	—	—	—	1,042
1037-5492		2									—	—		—	—	—	1,6	1,120
1037-5493		1			22						11	17		11	10	—	—	1,287
1037-5494		2									—	—		—	—	—	1,6	1,371

Продолжение

Размеры в мм

Обозначение державки	Применяемость	Исполнение	D H7	D_1	H	L	A	A_1	d * H7	d_1	d_2	d_3	h −0,1	h_1	h_2	h_3	c	Масса, кг, не более
1037-5495		1	67	72	25	125	94	22	12	M12	14	19	6	15	10	—	—	2,188
1037-5496		2									—	—		—	—	—	1,6	2,316
1037-5497		1			28						14	19		15	14	—	—	2,345
1037-5498		2									—	—		—	—	22	1,6	2,503
1037-5499		1			32					M14	16	22	8	15	20	—	—	2,595
1037-5501		2									—	—		—	—	25	2,0	2,828
1037-5502		1			36						16	22		15	20	—	—	2,937
1037-5503		2									—	—		—	—	25	2,0	3,201
1037-5504		1			40		90	26	16	M16	18	26	10	18	25	—	—	3,054
1037-5505		2									—	—		—	—	28	2,0	3,460
1037-5506		1	71	76	14	110	86	16	8	M8	9	14	4	9	—	—	—	0,800
1037-5507		2									—	—		—	—	—	1,6	0,841
1037-5508		1			18			18	10	M10	11	17	6	11	—	—	—	0,979
1037-5509		2									—	—		—	—	—	1,6	1,057
1037-5511		1			22						11	17		11	10	—	—	1,211
1037-5512		2									—	—		—	—	—	1,6	1,295
1037-5513		1			25	125	94	22	12	M12	14	19		15	10	—	—	2,000
1037-5514		2									—	—		—	—	—	1,6	2,130
1037-5515		1			28						14	19		15	14	—	—	2,248
1037-5516		2									—	—		—	—	22	1,6	2,400
1037-5517		1			32					M14	16	22	8	15	20	—	—	2,484
1037-5518		2									—	—		—	—	25	2,0	2,720
1037-5519		1			36						16	22		15	20	—	—	2,806
1037-5521		2									—	—		—	—	25	2,0	3,070
1037-5522		1			40		90	26	16	M16	18	26	10	18	25	—	—	2,916
1037-5523		2									—	—		—	—	28	2,0	3,322
1037-5524		1	75	81	14	110	86	16	8	M8	9	14	4	9	—	—	—	0,743
1037-5525		2									—	—		—	—	—	1,6	0,785
1037-5526		1			18			18	10	M10	11	17	6	11	—	—	—	0,907
1037-5527		2									—	—		—	—	—	1,6	0,985
1037-5528		1			22						11	17		11	10	—	—	1,194
1037-5529		2									—	—		—	—	—	1,6	1,278
1037-5531		1			25	125	94	22	12	M12	14	19		15	10	—	—	1,900
1037-5532		2									—	—		—	—	—	1,6	2,031

Продолжение

Размеры в мм

Обозначение державки	Применяемость	Исполнение	D H7	D_1	H	L	A	A_1	d* H7	d_1	d_2	d_3	k −0,1	h_1	h_2	h_3	c	Масса, кг, не более
1037-5533		1	75	81	28	125	94	22	12	M12	14	19	6	15	14	—	—	2,142
1037-5534		2									—	—		—	—	22	1,6	2,300
1037-5535		1			32					M14	16	22	8	15	20	—	—	2,359
1037-5536		2									—	—		—	—	25	2,0	2,593
1037-5537		1			36						16	22		15	20	—	—	2,673
1037-5538		2									—	—		—	—	25	2,0	2,937
1037-5539		1			40	140	104	26	16	M16	18	26	10	18	25	—	—	4,007
1037-5541		2									—	—		—	—	28	2,0	4,313
1037-5542		1	80	86	22	125	94	18	10	M10	11	17	6	11	10	—	—	1,625
1037-5543		2									—	—		—	—	—	1,6	1,709
1037-5544		1			25			22	12	M12	14	19		15	10	—	—	1,770
1037-5545		2									—	—		—	—	—	1,6	1,900
1037-5546		1			28						14	19		15	14	—	—	2,000
1037-5547		2									—	—		—	—	22	1,6	2,162
1037-5548		1			32					M14	16	22	8	15	20	—	—	2,200
1037-5549		2									—	—		—	—	25	2,0	2,425
1037-5551		1			36						16	22		15	20	—	—	2,500
1037-5552		2									—	—		—	—	25	2,0	2,760
1037-5553		1			40	140	104	26	16	M16	18	26	10	18	25	—	—	3,812
1037-5554		2									—	—		—	—	28	2,0	4,200

* Обработать совместно со спариваемой деталью.

Пример условного обозначения державки размерами D = 16 мм и H = 25 мм, исполнения 1:

Державка 1037-5231 ГОСТ 16650—80

(Измененная редакция, Изм. № 1).

2. Допуск перпендикулярности оси отверстия *Б* относительно поверхности *Г* — не более 0,01 мм.

3. Допуск параллельности поверхности *В* относительно поверхности *Г* — не более 0,01 мм.

4. Технические условия — по ГОСТ 16675—80.

5. Маркировать: условное обозначение и товарный знак предприятия-изготовителя.

Редактор *В.Н. Копысов*
Технический редактор *Н.С. Гришанова*
Корректор *А.С. Черноусова*
Компьютерная верстка *А.Н. Золотаревой*

Подписано в печать 19.04.2006. Формат 60x84 1/8. Бумага офсетная. Гарнитура Таймс. Печать офсетная. Усл.печ.л. 1,40. Уч.-изд.л. 1,27. Тираж 54 экз. Зак. 280. С 2760.

ФГУП «Стандартинформ», 123995 Москва, Гранатный пер., 4.
gost.e-ecolog.ru
Набрано во ФГУП «Стандартинформ» на ПЭВМ.
Отпечатано в филиале ФГУП «Стандартинформ — тип. «Московский печатник», 105062 Москва, Лялин пер., 6.

gost.e-ecolog.ru