2364-74
изм. 1,2,3
+

ГОСУДАРСТВЕННЫЙ СТАНДАРТ
СОЮЗА ССР

УГОЛКИ ДЛЯ ДЕРЕВЯННЫХ ЯЩИКОВ

ТЕХНИЧЕСКИЕ УСЛОВИЯ

ГОСТ 2364—74

Издание официальное

ГОСУДАРСТВЕННЫЙ КОМИТЕТ СССР ПО СТАНДАРТАМ
Москва

gost.e-ecolog.ru

УДК 674.61 : 621.798 : 006.354 Группа Д71

ГОСУДАРСТВЕННЫЙ СТАНДАРТ СОЮЗА ССР

УГОЛКИ ДЛЯ ДЕРЕВЯННЫХ ЯЩИКОВ

Технические условия

Angles for wood cases.
Specifications

ГОСТ 2364—74*

Взамен
ГОСТ 2364—43

Постановлением Государственного комитета стандартов Совета Министров СССР от 25 июля 1974 г. № 1769 срок введения установлен с 01.07.75

Проверен в 1984 г. Постановлением Госстандарта от 24.04.85 № 1200 срок действия продлен до 01.07.90

Настоящий стандарт распространяется на металлические уголки для деревянных ящиков.

1. ТИПЫ, КОНСТРУКЦИИ И РАЗМЕРЫ

1.1. Уголки в зависимости от конструкции должны изготовляться семи типов.

1.2. Конструкция и размеры уголков типа 1 должны соответствовать указанным на черт. 1 и в табл. 1.

Издание официальное Перепечатка воспрещена

★

* *Переиздание (декабрь 1985 г.) с Изменениями № 1, 2, утвержденными в мае 1980 г. и апреле 1985 г. (ИУС 7—80, 7—85).*

© Издательство стандартов, 1986

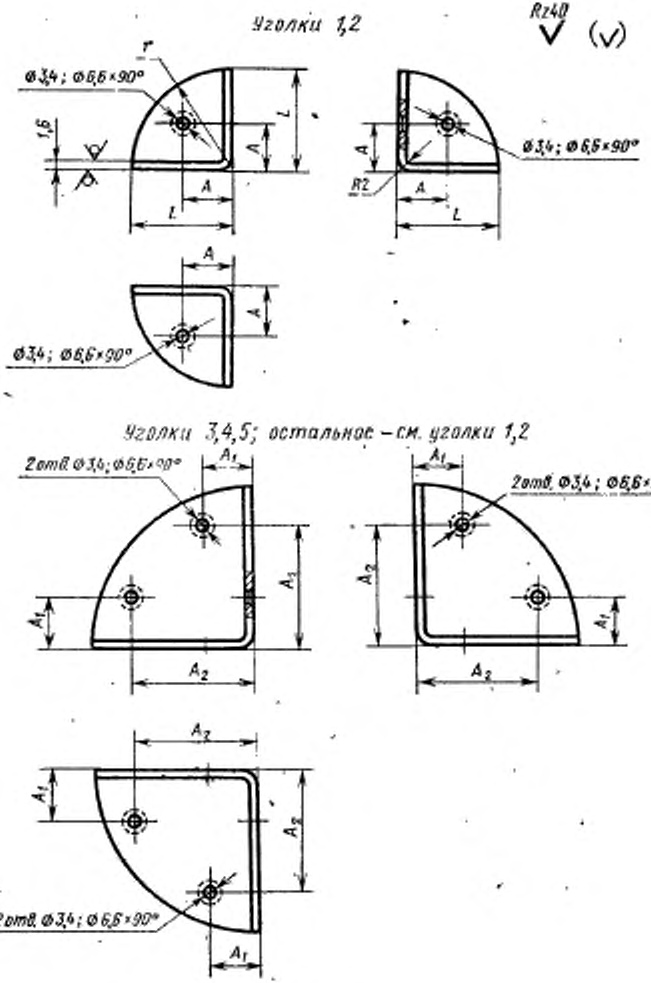
Уголки 1,2
Rz40
(√)
r
Ø3,4; Ø6,6×90°
1,6
L
A
A
L
A
R2
A
L
Ø3,4; Ø6,6×90°
A
A
Ø3,4; Ø6,6×90°
Уголки 3,4,5; остальное – см. уголки 1,2
2 отв. Ø3,4; Ø6,6×90°
A1
A1
A1
A2
2 отв. Ø3,4; Ø6,6×90°
A1
A2
A1
A2
A2
A1
A2
2 отв. Ø3,4; Ø6,6×90°
A1

Черт. 1

Таблица 1

Номер уголка	Применяемость	Размеры, мм				Масса, кг
		$L-r$	A	A_1	A_2	
1		25	12	—	—	0,017
2		30	16	—	—	0,026
3		40	—	12	30	0,046
4		50	—	18	35	0,081
5		60	—		45	0,107

Пример условного обозначения уголка типа 1, номер 2, с цинковым покрытием толщиной 15 мкм:

Уголок 1—2 Ц15 ГОСТ 2364—74

Примечания:

1. Условные обозначения, принятые настоящим стандартом, не должны использоваться в случаях обязательного применения кодов Общесоюзного классификатора промышленной и сельскохозяйственной продукции.
2. Масса в табл. 1—6 и под черт. 5 дана для справок.
3. Допускается изготовлять уголки типа 1 из материала толщиной 1 мм.

1.3. Конструкция и размеры уголков типа 2 должны соответствовать указанным на черт. 2 и в табл. 2.

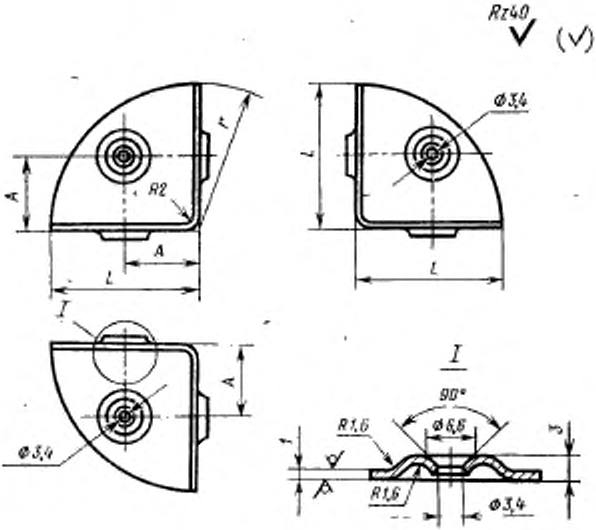

Черт. 2

Таблица 2

Размеры в мм

Номер уголка	Применяемость	$L-r$	A	Масса, кг
1		25	11	0,012
2		40	20	0,030
3		30	15	0,017

Пример условного обозначения уголка типа 2, номер 2, с цинковым покрытием толщиной 15 мкм:

Уголок 2—2 Ц15 ГОСТ 2364—74

1.2, 1.3. **(Измененная редакция, Изм. № 1, 2).**

1.4. Конструкция и размеры уголков типа 3 должны соответствовать указанным на черт. 3 и в табл. 3.

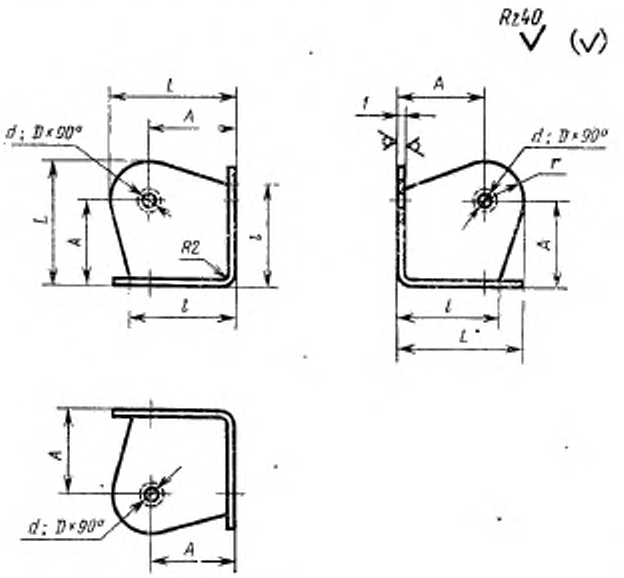

Черт. 3

Таблица 3

Размеры в мм

Номер уголка	Применяемость	L	l	r	A	d	D	Масса, кг
1		22	18	4	15	2,4	4,4	0,010
2		33	28	11	23	3,4	5,4	0,018

Пример условного обозначения уголка типа 3, номер 1, с цинковым покрытием толщиной 15 мкм:

Уголок 3—1 Ц15 ГОСТ 2364—74

1.5. Конструкция и размеры уголков типа 4 должны соответствовать указанным на черт. 4 и в табл. 4.

Уголок 1

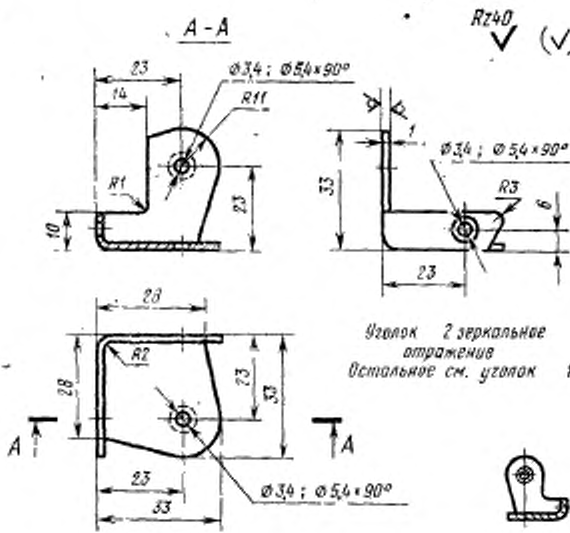

Черт. 4

Номер уголка	Применяемость	Масса, кг
1		0,011
2		

Пример условного обозначения уголка типа 4, номер 2, с цинковым покрытием толщиной 15 мкм:

Уголок 4—2 Ц15 ГОСТ 2364—74

1.4, 1.5. **(Измененная редакция, Изм. № 1).**

1.6. Конструкция и размеры уголка типа 5 должны соответствовать указанным на черт. 5.

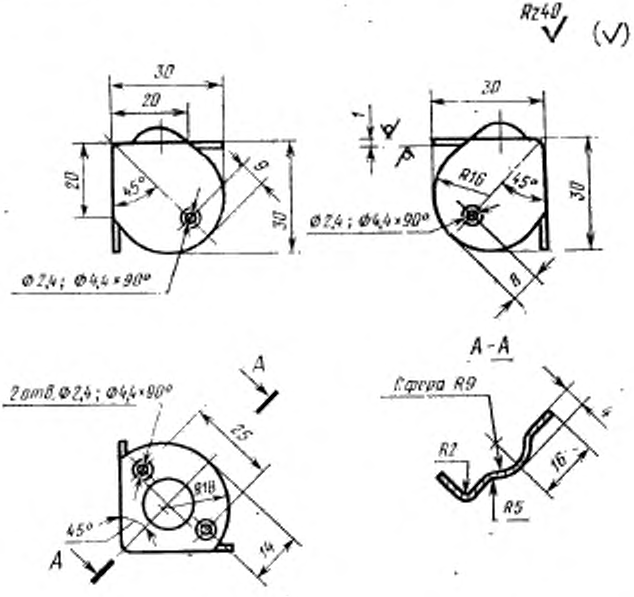

Масса 0,020 кг

Черт. 5

Пример условного обозначения уголка типа 5, с цинковым покрытием толщиной 15 мкм:

Уголок 5 Ц15 ГОСТ 2364—74

(Измененная редакция, Изм. № 1).

1.7. Конструкция и размеры уголков типа 6 должны соответствовать указанным на черт. 6 и в табл. 5.

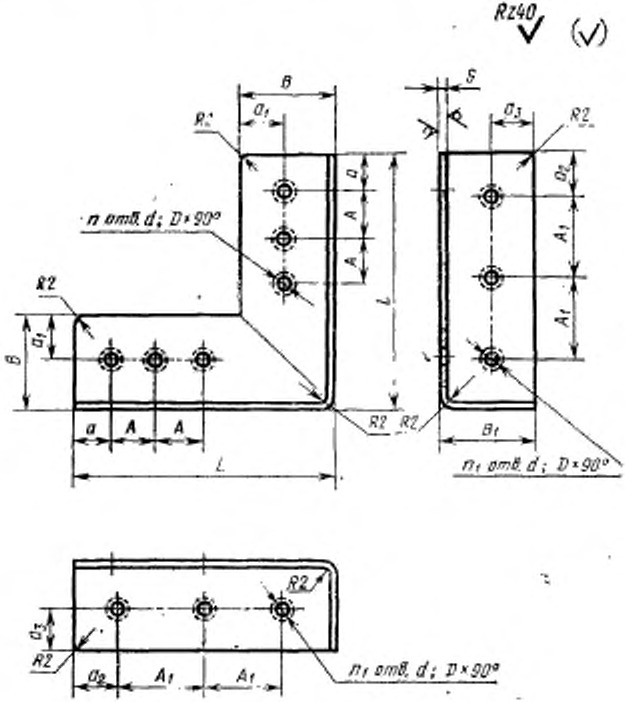

Черт. 6

Таблица 5

Размеры, мм

Номер уголка	Применяемость	L	B	B_1	S	A / A_1 Пред. откл. ±0,35	a	a_1	a_2	a_3	d	D	n	n_1	Масса, кг
1		50	12	10	1	22 / 25	8	6	10	5	2,9	4,9	2	2	0,015
2			16	20				8		10					0,026
3		80				50 / 55									0,043
4		100				70 / 75		12		6					0,052
5		50	25	12		15 / 25									0,024
6		80				35 / 55									0,042
7		100				55 / 75									0,052
8		70		25		25 / 45				12					0,050
9		50	32	32	0,8	— / 25	10	15	12	15	2,4	4,0	1		0,042
10		80				30 / 55							2		0,078
11		120	40	40	1,6	30 / 45					3,4	6,6	3	3	0,216
12		160				50 / 65									0,300
13		200				70 / 80									0,385

Пример условного обозначения уголка типа 6, номер 1, с цинковым покрытием толщиной 15 мкм:

Уголок 6—1 Ц15 ГОСТ 2364—74

(Измененная редакция, Изм. № 1, 2).

1.8. Конструкция и размеры уголков типа 7 должны соответствовать указанным на черт. 7 и в табл. 6.

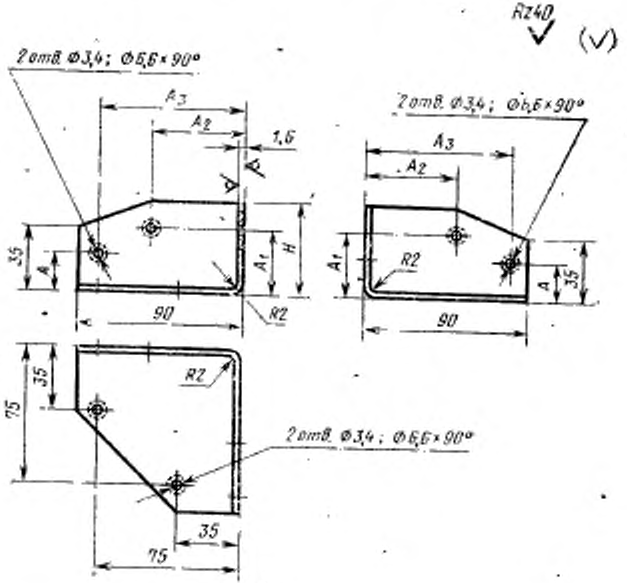

Черт. 7

Таблица 6

Размеры в мм

Номер уголка	Применяемость	H	A	A_1	A_2	A_3	Масса, кг
1		50	22	35	50	80	0,170
2		90	35	75	35	75	0,205

Пример условного обозначения уголка типа 7, номер 1, с цинковым покрытием толщиной 15 мкм:

Уголок 7—1 Ц15 ГОСТ 2364—74

(Измененная редакция, Изм. № 1).

2. ТЕХНИЧЕСКИЕ ТРЕБОВАНИЯ

2.1. Уголки изготавливаются в соответствии с требованиями настоящего стандарта по рабочим чертежам, утвержденным в установленном порядке.

(Измененная редакция, Изм. № 2).

2.2. Неуказанные предельные отклонения размеров: отверстий $H14$ (A_7), валов $h14$ (B_7), остальных $\pm\frac{IT14}{2}$ (CM_7).

(Измененная редакция, Изм. № 1).

2.3. **(Исключен, Изм. № 1).**

2.4. Допуски на штампованные элементы уголков — по ГОСТ 17040—80.

2.5. Для изготовления уголков должна применяться сталь марок Ст3, 08, 08кп, 10, 10кп по ГОСТ 16523—70, сортамент — лист по ГОСТ 19903—74 или ГОСТ 19904—74.

(Измененная редакция, Изм. № 1).

2.6. Поверхности уголков не должны иметь вмятин, расслоений металла, трещин, заусенцев и отслоений антикоррозионного покрытия.

2.7. Уголки должны иметь металлическое покрытие. Виды, ряды толщин и обозначения — по ГОСТ 9.073—77. Технические требования должны соответствовать ГОСТ 9.301—78.

Допускается по согласованию между изготовителем и потребителем уголки покрывать грунтовкой марок ГФ-021 по ГОСТ 25129—82, ГФ-0119 по ГОСТ 23343—78 или эмалью ВМС-278 по техническим условиям.

Допускается изготовлять уголки с применением других видов покрытий по ГОСТ 9.303—84.

(Измененная редакция, Изм. № 1, 2).

2.8. Для уголков, получаемых гибкой в штампах, допускается зазор между полками уголка не более 1 мм.

(Измененная редакция, Изм. № 2).

3. ПРАВИЛА ПРИЕМКИ

3.1. Уголки предъявляют к приемке партиями. Партия — количество уголков одного типоразмера, сопровождаемых одним документом.

(Измененная редакция, Изм. № 1).

3.2. Для контроля качества отбирают 3% уголков от партии, но не менее 15 шт. каждого типоразмера.

При получении неудовлетворительных результатов проверки проводят повторную проверку удвоенной выборки от той же партии.

Результаты повторной проверки являются окончательными и распространяются на всю партию.

4 МЕТОДЫ ИСПЫТАНИЙ

4.1. Внешний вид уголков проверяют наружным осмотром.

4.2. Размеры уголков измеряют измерительным инструментом, обеспечивающим требуемую в чертежах точность.

(Измененная редакция, Изм. № 1).

5. УПАКОВКА, МАРКИРОВКА, ТРАНСПОРТИРОВАНИЕ И ХРАНЕНИЕ

5.1. Уголки должны быть упакованы в ящики по ГОСТ 18617—83. Перед упаковыванием ящики выстилают изнутри упаковочной двухслойной бумагой по ГОСТ 8828—75 или бумагой по ГОСТ 515—77. В каждый ящик укладывают уголки одного типоразмера.

Масса брутто — не более 32 кг.

(Измененная редакция, Изм. № 1).

5.2. Перед упаковыванием уголки должны быть покрыты тонким слоем смазки марки ЦИАТИМ-201 по ГОСТ 6267—74 или смазки марки ПВК по ГОСТ 19537—83.

5.3. На каждый ящик должен быть наклеен ярлык, в котором в соответствии с требованиями ГОСТ 14192—77 наносят маркировку, содержащую:

наименование предприятия-изготовителя или его товарный знак;

условное обозначение уголков;

количество уголков в ящике;

обозначение настоящего стандарта.

5.4. Каждая партия уголков сопровождается этикеткой, оформленной в соответствии с ГОСТ 2.601—68, удостоверяющей их качество и содержащим:

наименование предприятия-изготовителя или его товарный знак;

условное обозначение уголков;

номер партии;

количество уголков в партии;

дату изготовления;

обозначение настоящего стандарта.

(Измененная редакция, Изм. № 2).

5.5. Транспортная маркировка должна выполняться в соответствии с требованиями ГОСТ 14192—77.

Допускается совмещение на одном ярлыке транспортной маркировки и маркировки, указанной в п. 5.3.

5.6. Уголки транспортируют транспортом всех видов в крытых транспортных средствах в соответствии с правилами перевозок грузов, действующими на транспорте данного вида.

(Измененная редакция, Изм. № 2).

5.7. Уголки должны храниться в легких (Л) и средних (С) условиях хранения по ГОСТ 9.014—78.

6. ГАРАНТИИ ИЗГОТОВИТЕЛЯ

6.1. Изготовитель должен гарантировать соответствие уголков требованиям настоящего стандарта при соблюдении потребителем условий транспортирования и хранения, установленных настоящим стандартом.

6.2. Гарантийный срок хранения уголков — 15 лет со дня изготовления.

Изменение № 3 ГОСТ 2364—74 Уголки для деревянных ящиков. Технические условия

Утверждено и введено в действие Постановлением Государственного комитета СССР по управлению качеством продукции и стандартам от 25.12.89 № 4089

Дата введения 01.07.90

Под наименованием проставить код: ОКСТУ 5371.

Пункт 1.2. Чертеж 1 изложить в новой редакции:

Исполнение 1

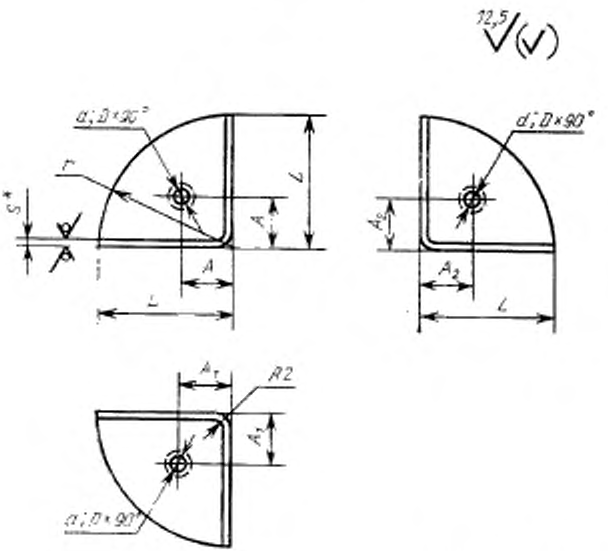

(Продолжение см. с. 132)

Исполнение 2

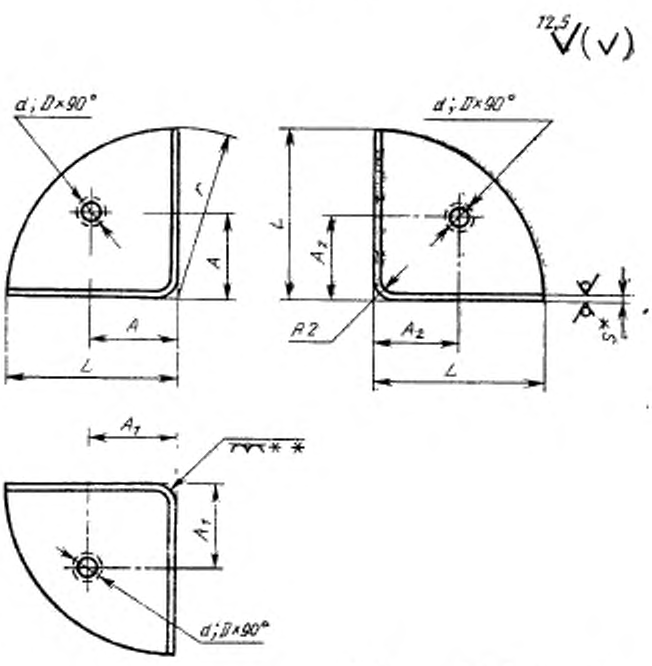

(Продолжение см. с. 133)

Исполнение 3

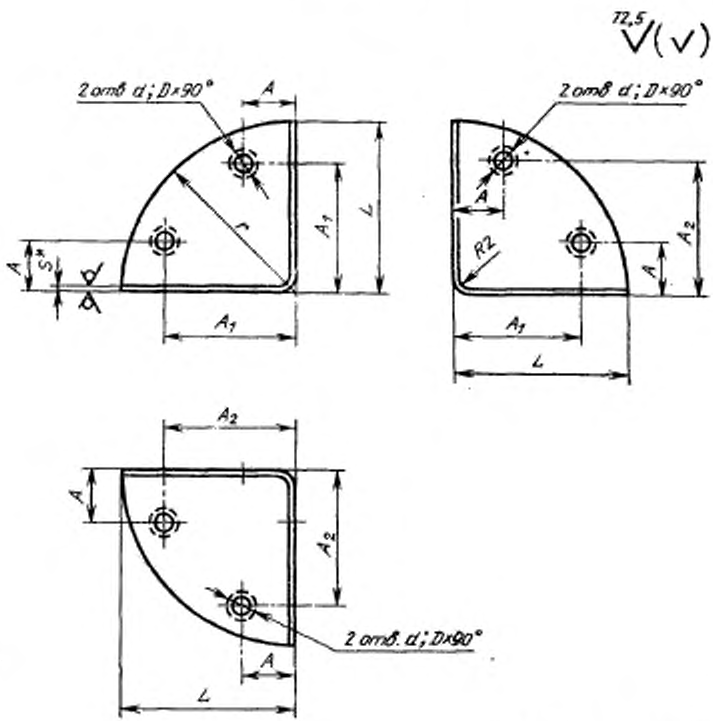

(Продолжение см. с. 134)

Исполнение 4

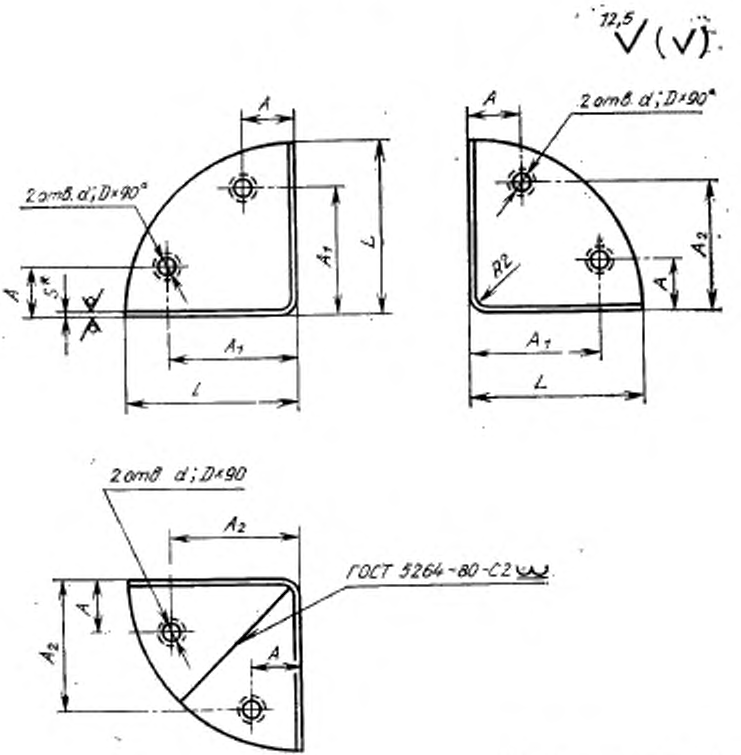

(Продолжение см. с. 135)

Исполнение 5

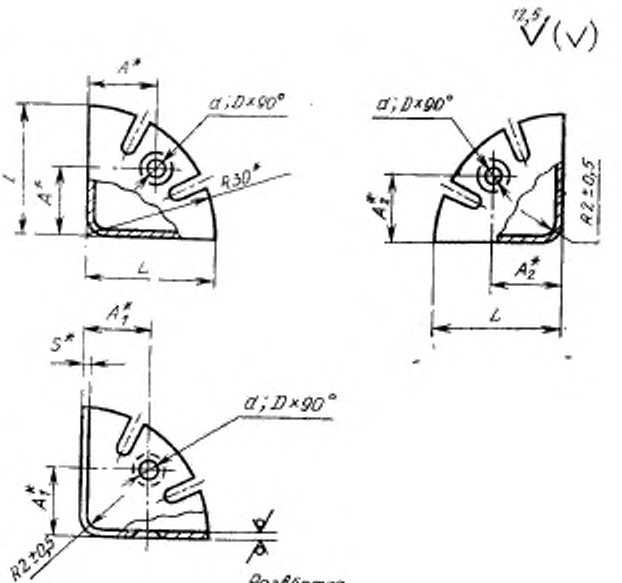

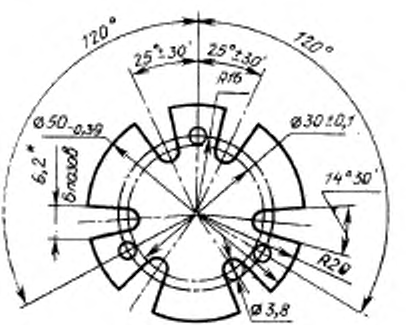

(Продолжение см. с. 136)

Исполнение 6

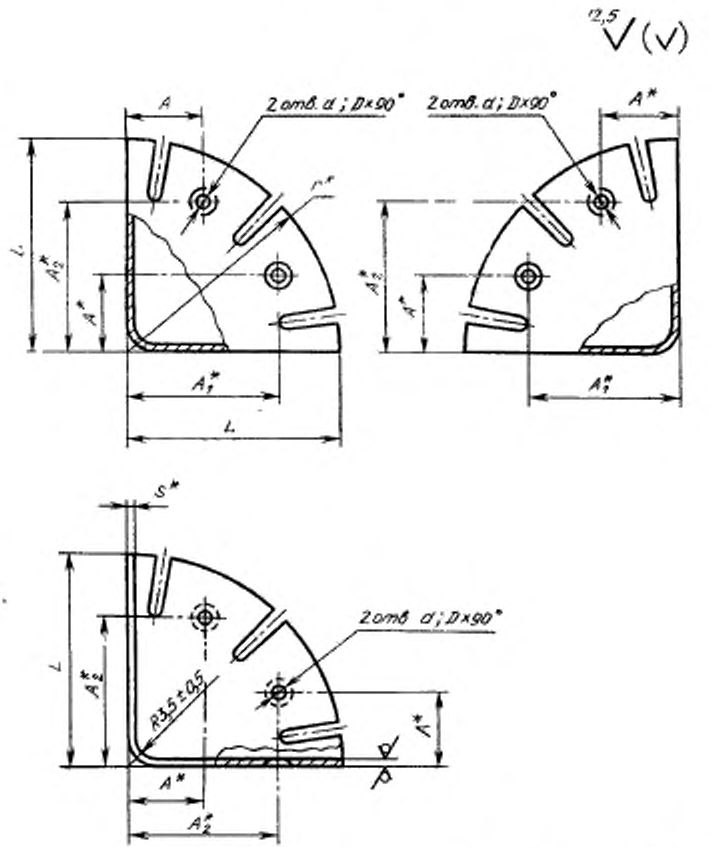

(Продолжение см. с. 137)

Развертка

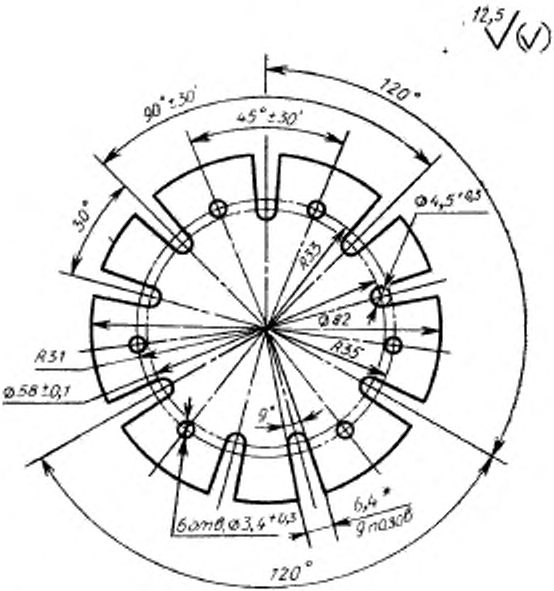

* Размеры для справок.
** Сварка газовая — по ГОСТ 14771—76.

Примечание. Допускается все отверстия для исполнения 5 выполнять на одной окружности Ø36.

Черт. 1

(Продолжение см. с. 138)

Пункт 1.2. Таблицу 1 изложить в новой редакции:

Таблица 1

Номер угольника	Применяемость	Исполнение	Размеры, мм							Масса, кг
			h—r	A	A_1	A_2	S*	d	B	
1		1	25	12	14	16	1,0	4,2	6,6	0,016
2							1,6	3,4		0,017
3			30*	16*	18*	20*	1,0	4,2		0,025
4							1,6	3,4		0,027
5		5								0,023
6		3	40	12	28	32	1,0	4,2		0,045
7							1,6	3,4		0,050
8		4								0,046
9		2		20	20	20				0,043
10		3	50	14	32	38	1,0	4,2		0,082
11							1,6	3,4		0,085
12		4								0,090
13		6		18*	35*	35*				0,092
14		3	60	17	48	42	1,0	4,2		0,095
15							1,6	3,4		0,105
16		4								0,120

* Размеры для справок.

Пункт 1.2. Примечание 3 исключить.

Пункт 1.3. Чертеж 2. Заменить обозначение: Kz 40 $\sqrt{(\surd)}$ на 12,5 $\sqrt{(\surd)}$

проекции сверху и слева. Исключить обозначение: Ø3,4;

выноска 1. Заменить обозначение: Ø3,4 на Ø4,2; исключить обозначение Ø6,6.

(Продолжение см. с. 139)

дополнить размерами, как указано на чертеже:

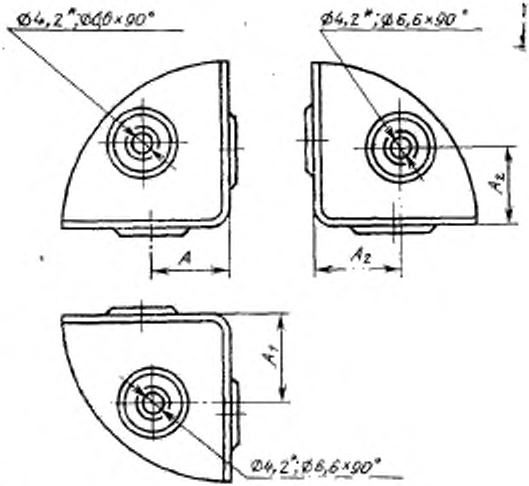

* Размеры для справок.

Таблицу 2 изложить в новой редакции:

Таблица 2

Размеры, мм

Номер угольника	Применяемость	$b-r$	A	A_1	A_2	Масса, кг
1		25	11	13	15	0,012
2		30	15	15		0,025
3				20	11	0,030
4		40	20	16	16	0,035

(Продолжение см. с. 140)

Пункт 1.4. Чертеж 3 изложить в новой редакции:

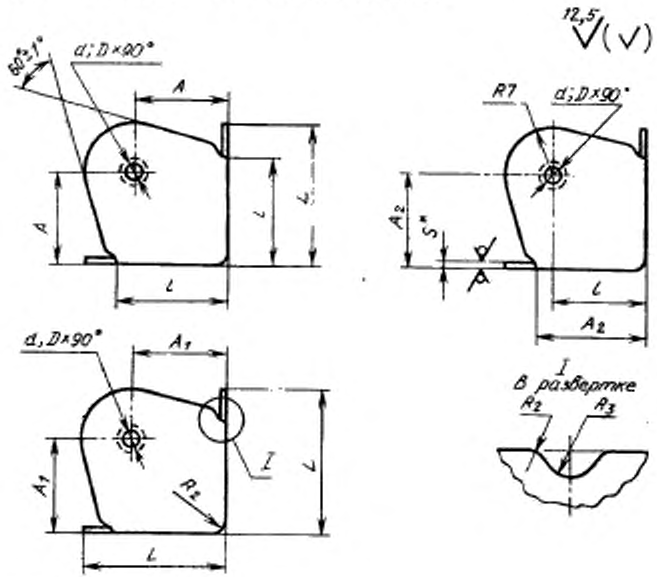

* Размер для справок.

Черт. 3

Таблицу 3 изложить в новой редакции:

Таблица 3

Размеры, мм

Номер уголка	Применяемость	L	l	A	A_1	A_2	d	D	S	Масса, кг
1		22	15	15	15	15	3,2	5,2	0,8	0,007
2		33	28	23	23	23	4,2	6,6	1,0	0,018

Чертежи 4—7. Заменить обозначение: Rz 40 на 12,5

Пункт 1.5. Чертеж 4. Заменить обозначения: Ø3,4 на Ø4,2, Ø5,4 на Ø6,6 (3 раза).

Таблицу после чертежа 4 дополнить словами: «Таблица 4».

(Продолжение см. с. 141)

Таблица 5. Графу *n* изложить в новой редакции:

Номер уголка	n	Номер уголка	n
1	4	8	4
2		9	2
3		10	4
4		11	6
5		12	
6		13	
7			

(Продолжение см. с. 142)

(Продолжение изменения к ГОСТ 2364—74)

Пункт 2.2. Исключить обозначения: (A_7), (B_7), (CM_7).

Пункт 2.5 после марки 10кп дополнить марками: 15, 20.

Пункт 2.7. Заменить ссылки: ГОСТ 9.073—77 на ГОСТ 9.306—85, ГОСТ 9.301—78 на ГОСТ 9.301—86.

(ИУС № 4 1990 г.)

Редактор *В. М. Лысенкина*
Технический редактор *Э. В. Митяй*
Корректор *С. И. Ковалева*

Сдано в наб. 21.03.85 Подп. в печ. 30.04.85 1,0 усл. п. л. 1,0 усл. кр.-отт. 0,75 уч.-изд. л.
Тираж 10 000 Цена 5 коп.

gost.e-ecolog.ru

Ордена «Знак Почета» Издательство стандартов, 123840, Москва, ГСП,
Новопресненский пер., д. 3.
Вильнюсская типография Издательства стандартов, ул. Миндаугу, 12/14. Зак. 2193.