УДК 621.746.073-396.65:006.354 Группа Г21

ГОСУДАРСТВЕННЫЙ СТАНДАРТ СОЮЗА ССР

ШТУЦЕР ПРЕСС-ФОРМ ДЛЯ ВЫПЛАВЛЯЕМЫХ МОДЕЛЕЙ

Конструкция и размеры

Pipe union for wax-pattern dies
Design and dimensions.

ГОСТ 19998—74*

Постановлением Государственного комитета стандартов Совета Министров СССР от 26 июля 1974 г. № 1779 срок введения установлен

с 01.01.1976 г.

Несоблюдение стандарта преследуется по закону

1. Настоящий стандарт распространяется на штуцеры, применяемые в системе охлаждения пресс-форм для выплавляемых моделей.

2. Конструкция и размеры штуцеров должны соответствовать указанным на черт. 1.

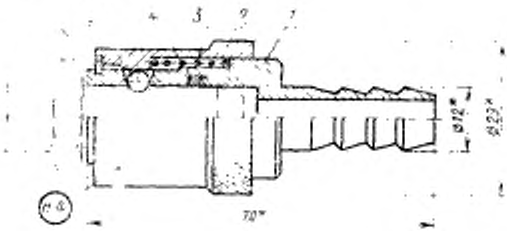

Масса — 0,17 кг, не более

* Размеры для справок.

1—корпус 0473-0976/001 (кол. 1); *2*—втулка 0473-0976/002 (кол. 1); *3*—пружина 0473-0976/003 (кол. 1); *4*—кольцо 042-016-25-1-1 ГОСТ 9833—73 (кол. 1); *5*—шарик 4-20 ГОСТ 3722—81 (кол. 4); *6*—кольцо 1А18 ГОСТ 13940—68 (кол 1).

Черт. 1

Издание официальное **Перепечатка воспрещена**

★

* *Переиздание апрель 1982 г. с Изменением № 1, утвержденным в мае 1982 г.; Пост. № 1784 от 04.05.82 (ИУС № 8—1982 г.)*

gost.e-ecolog.ru

Условное обозначение штуцера:

Штуцер 0473-0976 ГОСТ 19998—74

3. Технические условия — по ГОСТ 19999—74.

2, 3. (Измененная редакция, Изм. № 1).

4. Маркировать: обозначение штуцера и товарный знак предприятия-изготовителя.

5. Конструкция и размеры корпуса (поз. *1*) должны соответствовать указанным на черт. 2.

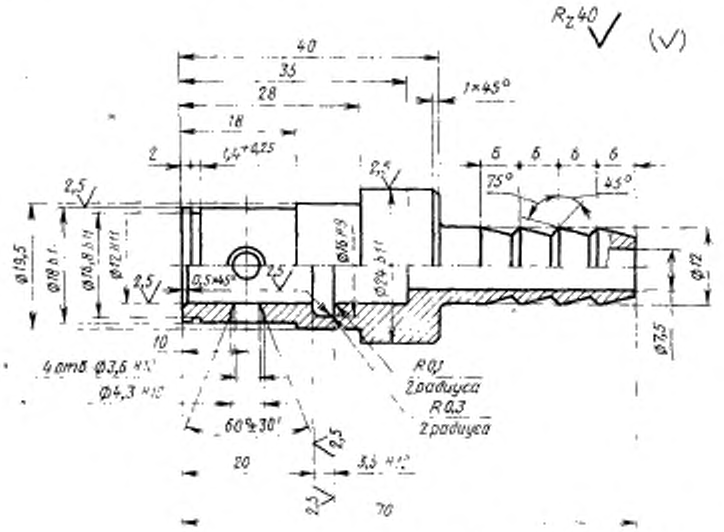

Масса — 0.11 кг, не более

Черт. 2

Условное обозначение корпуса:

Корпус 0473-0976/001 ГОСТ 19998—74

(Измененная редакция, Изм. № 1).

6. Материал — сталь марки 35 по ГОСТ 1050—74.

7. Твердость — HRC 28 ... 32.

8. Неуказанные предельные отклонения размеров: отверстий — $H14$, валов — $h14$, остальных — $\pm\frac{IT14}{2}$.

9. Конструкция и размеры втулки (поз. *2*) должны соответствовать указанным на черт. 3.

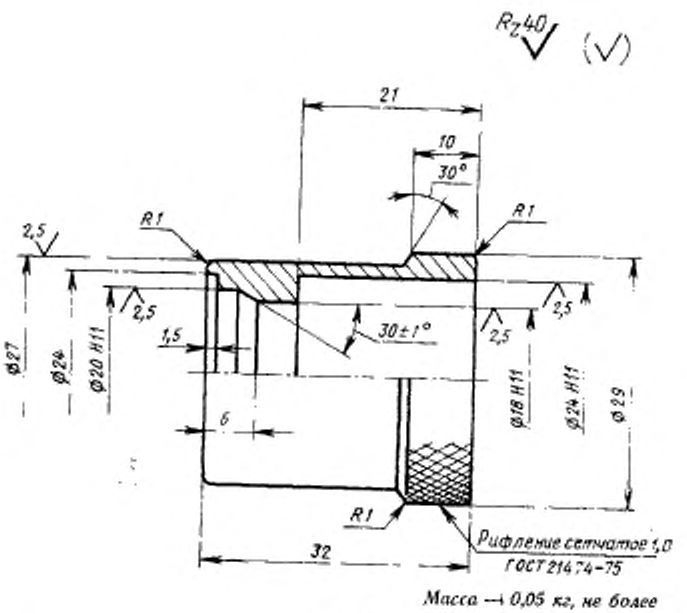

Черт. 3

Условное обозначение втулки:

Втулка 0473-0976/002 ГОСТ 19998—74

8, 9. (Измененная редакция, Изм. № 1).

10. Материал — сталь марки 35 по ГОСТ 1050—74.

11. Твердость — HRC 28 ... 32.

12. Неуказанные предельные отклонения размеров: отверстий — $H14$, валов — $h14$, остальных — $\pm\frac{IT14}{2}$.

13. Конструкция и размеры пружины (поз. *3*) должны соответствовать указанным на черт. 4.

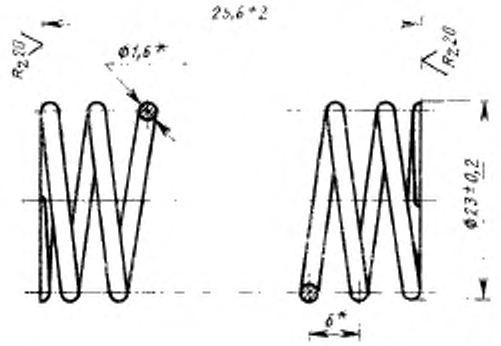

Масса — 0,006 кг, не более

*Размеры для справок.

Черт. 4

Условное обозначение пружины:

Пружина 0473-0976/003 ГОСТ 19998—74

12, 13. **(Измененная редакция, Изм. № 1).**

14. Материал — проволока 1,6 класса II по ГОСТ 9389—75.

15. Модуль сдвига — $G=8\cdot10^3$ кгс/мм².

16. Максимальное касательное напряжение при кручении — $\tau=0{,}3$ кгс/мм².

17. Длина пружины при максимальной деформации — $H_3=8$ мм.

18. Сила пружины при максимальной деформации — $P_3=2{,}94$ кгс.

19. Длина развернутой пружины — $l=370$ мм.

20. Число рабочих витков — $n=4$.

21. Число витков полное — $n_1=5{,}5$.

22. Направление навивки — безразличное.

gost.e-ecolog.ru