УДК 621.744.4.062(083.74)

Группа Г21

ГОСУДАРСТВЕННЫЙ СТАНДАРТ СОЮЗА ССР

ПЛИТЫ МОДЕЛЬНЫЕ СТАЛЬНЫЕ ДЛЯ ОПОК РАЗМЕРАМИ В СВЕТУ 2000×1600 мм НА ФОРМОВОЧНЫЕ ЛИТЕЙНЫЕ МАШИНЫ С ПОВОРОТОМ ПОЛУФОРМЫ БЕЗ ДОПРЕССОВКИ

Конструкция и размеры

Steel pattern plates for moulding boxes having inside dimensions 2000×1600 mm for moulding foundry machines with turn of half mould without squeezing. Design and dimensions

ГОСТ 20119—74

Взамен МН 3275—62

Постановлением Государственного комитета стандартов Совета Министров СССР от 21 августа 1974 г. № 2023 срок действия установлен

с 01.01 1976 г.
до 01.01 1981 г.

Несоблюдение стандарта преследуется по закону

1. Конструкция и размеры модельных плит должны соответствовать указанным на черт. 1.

Издание официальное ★

Перепечатка воспрещена

gost.e-ecolog.ru

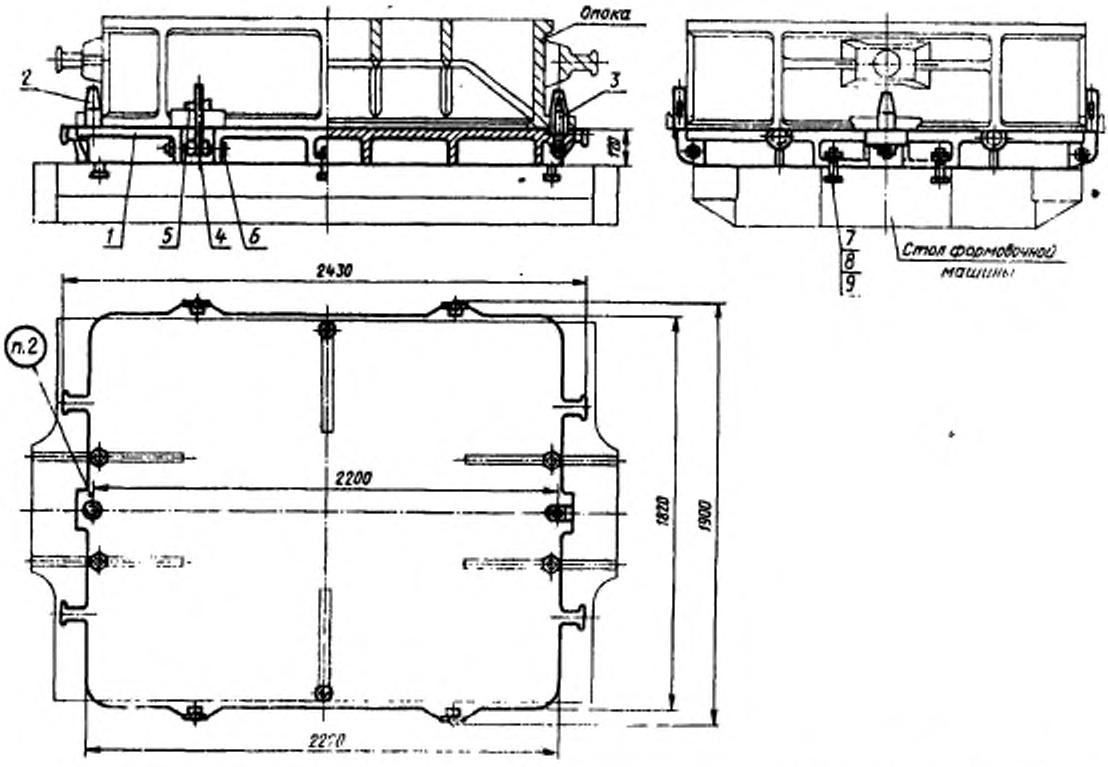

Теоретическая масса — 942 кг

1—плита 0280-1712/001 (кол. 1); *2*—штырь центрирующий 0290-2507 по ГОСТ 20122—74 (кол. 1); *3*—штырь направляющий 0290-2557 по ГОСТ 20123—74 (кол. 1); *4*—штырь откидной 0290-2032 по ГОСТ 20128—74 (кол. 4); *5*—клин крепежный 0292-0614 по ГОСТ 19391—74 (кол. 4); *6*—болт М20×120.66.05 по ГОСТ 7808—70 (кол. 4); *7*—болт М20×80.66.05 по ГОСТ 7808—70 (кол. 6); *8*—гайка М20.6.05 по ГОСТ 5927—70 (кол. 12); *9*—шайба 20.65Г.05 по ГОСТ 6402—70 (кол. 8).

Черт. 1

Условное обозначение модельной плиты:

Плита модельная 0280-1712 ГОСТ 20119—74

2. Маркировать: обозначение модельной плиты и товарный знак предприятия-изготовителя.
3. Конструкция и размеры плит (поз. *1*) должны соответствовать указанным на черт. 2.

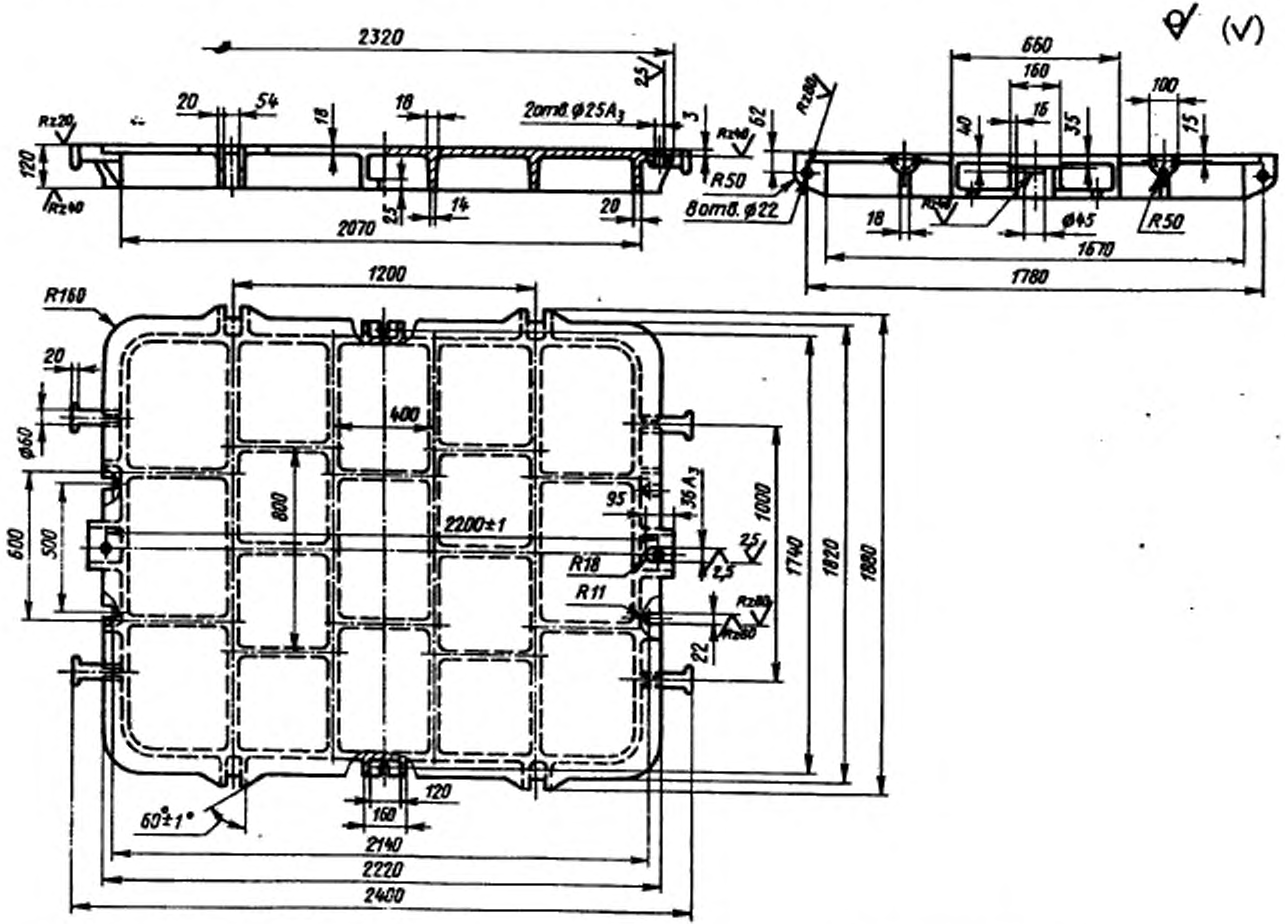

Теоретическая масса — 930 кг

Черт. 2

Условное обозначение плиты:

Плита 0280-1712/001 ГОСТ 20119—74

4. Неуказанные радиусы 8—10 мм.
5. Технические требования — по ГОСТ 20131—74.

Изменение № 1 ГОСТ 20119—74 Плиты модельные стальные для опок размерами в свету 2000×1600 мм на формовочные литейные машины с поворотом полуформы без допрессовки. Конструкция и размеры

Постановлением Государственного комитета СССР по стандартам от 02.06.81 № 2771 срок введения установлен

с 01.10.81

Пункт 1. Чертеж 1. Подрисуночная подпись. Заменить обозначение болта (поз. 7): М20×80.66.05 по ГОСТ 7808—70 на 7002—2589 по ГОСТ 13152—67.

Пункты 1, 3. Чертежи 1, 2. Заменить слова: «Теоретическая масса» на «Масса, не более».

Пункт 3. Чертеж 2. Заменить обозначение: A_3 на Н8;

(Продолжение см. стр. 112)

вид сверху дополнить, как указано на чертеже:

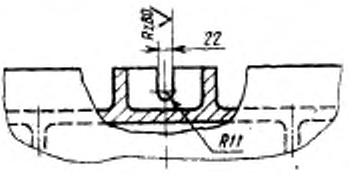

Пункт 5. Заменить ссылку: ГОСТ 20131—74 на ГОСТ 20131—80.

(ИУС № 8 1981 г.)

gost.e-ecolog.ru