ГОСТ 20151—74

МЕЖГОСУДАРСТВЕННЫЙ СТАНДАРТ

ВКЛАДЫШИ ДЕРЕВЯННЫЕ СМЕННЫЕ МЕЛКИЕ ДЛИНОЙ ОТ 406 ДО 806 мм, ШИРИНОЙ ОТ 306 ДО 706 мм ДЛЯ МОДЕЛЬНЫХ ПЛИТ

КОНСТРУКЦИЯ И РАЗМЕРЫ

Издание официальное

БЗ 6—99

ИПК ИЗДАТЕЛЬСТВО СТАНДАРТОВ
Москва

gost.e-ecolog.ru

УДК 621.744.4.062-2:674:006.354 Группа Г21

МЕЖГОСУДАРСТВЕННЫЙ СТАНДАРТ

ВКЛАДЫШИ ДЕРЕВЯННЫЕ СМЕННЫЕ МЕЛКИЕ ДЛИНОЙ ОТ 406 ДО 806 мм, ШИРИНОЙ ОТ 306 ДО 706 мм ДЛЯ МОДЕЛЬНЫХ ПЛИТ

ГОСТ 20151—74

Конструкция и размеры

Shallow changeable wooden inserts by length from 406 to 806 mm, width from 306 to 706 mm for pattern plates. Design and dimensions

ОКСТУ 3969

Дата введения 01.07.75

1. Конструкция и размеры вкладышей должны соответствовать указанным на черт. 1 и в табл. 1.

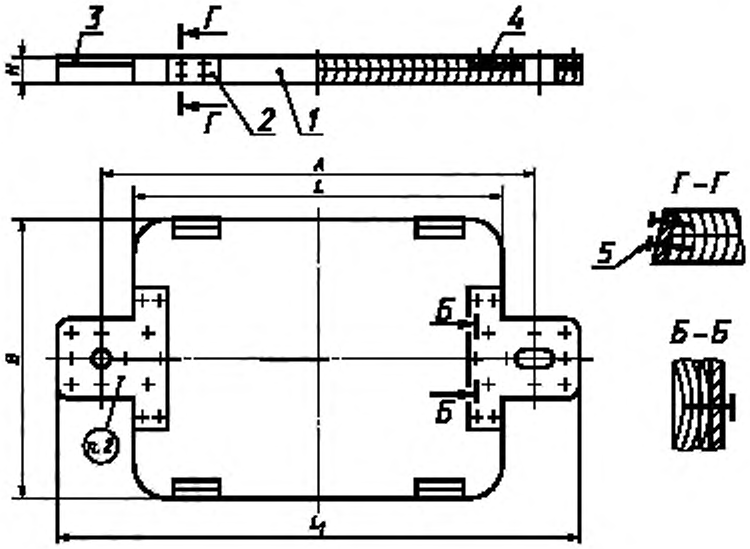

Черт. 1

Издание официальное ★ **Перепечатка воспрещена**

© Издательство стандартов, 1974
© ИПК Издательство стандартов, 2000

Таблица 1

Размеры в мм

Обозначение вкладыша	Применяемость	L	L_1	B	H	A		Масса, кг, не более
						Номин.	Пред. откл.	
0280-2611		406	600	306	25	500	±0,2	3,5
0280-2601		456	650	356		550		4,0
0280-2603		506	700	406		600		4,5
0280-2607		606	830	506	30	700		6,8
0280-2609		806	1060	706	35	920	±0,5	13,0

Продолжение

Обозначение вкладыша	Поз. *1.* Плита Кол. 1	Поз. *2.* Пластина прижима Кол. 4	Поз. *3.* Пластина центрирующая Кол. 1	Поз. *4.* Пластина направляющая Кол. 1	Поз. *5.* Шуруп по ГОСТ 1145 Кол. 42
	Обозначения				
0280-2611	0280-2611/001	0280-2601/002	0280-2601/003	0280-2601/004	2—4×20.016
0280-2601	0280-2601/001				
0280-2603	0280-2603/001				
0280-2607	0280-2607/001	0280-2607/002	0280-2607/003	0280-2607/004	1—4×25.016
0280-2609	0280-2609/001	0280-2609/002	0280-2609/003	0280-2609/004	

Пример условного обозначения вкладыша размером L = 406 мм:

Вкладыш 0280-2611 ГОСТ 20151-74

(Измененная редакция, Изм. № 1).

2. Маркировать: обозначение вкладыша и товарный знак предприятия-изготовителя.

3. Конструкция и размеры плит (поз. *1*) должны соответствовать указанным на черт. 2 и в табл. 2.

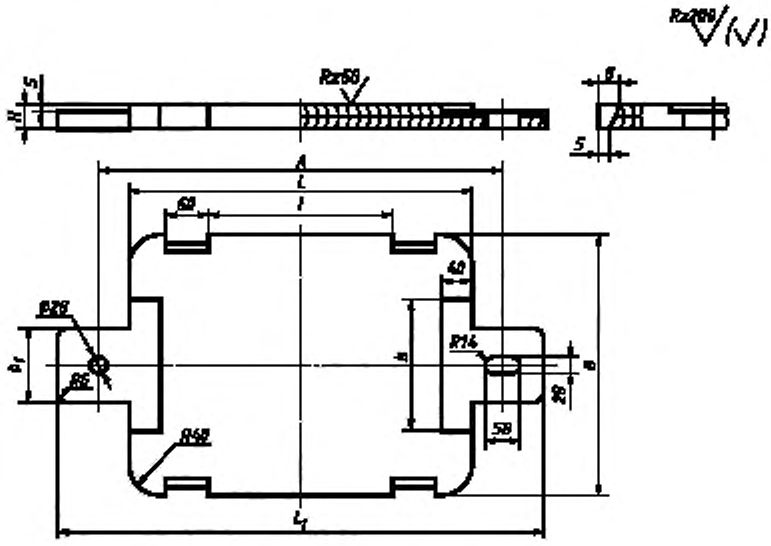

Черт. 2

Таблица 2

Размеры в мм

Обозначение плиты	L	L_1	B	H	A	l	b	b_1	Масса, кг, не более
0280-2611/001	406	600	306	25	500	190	180	100	1,6
0280-2601/001	456	650	356		550	240			2,0
0280-2603/001	506	700	406		600	290			2,3
0280-2607/001	606	830	506	30	700	340			4,7
0280-2609/001	806	1060	706	35	920	540	200	130	10,5

Пример условного обозначения плиты размером L = 406 мм.

Плита 0280-2611/001 ГОСТ 20151—74

4. Конструкция и размеры пластин прижима (поз. *2*) должны соответствовать указанным на черт. 3 и в табл. 3.

Таблица 3

Размеры в мм

Обозначение пластины прижима	A	B	Масса, кг, не более
0280-2601/002	12	24	0,04
0280-2607/002	14	28	0,05
0280-2609/002	16	32	0,06

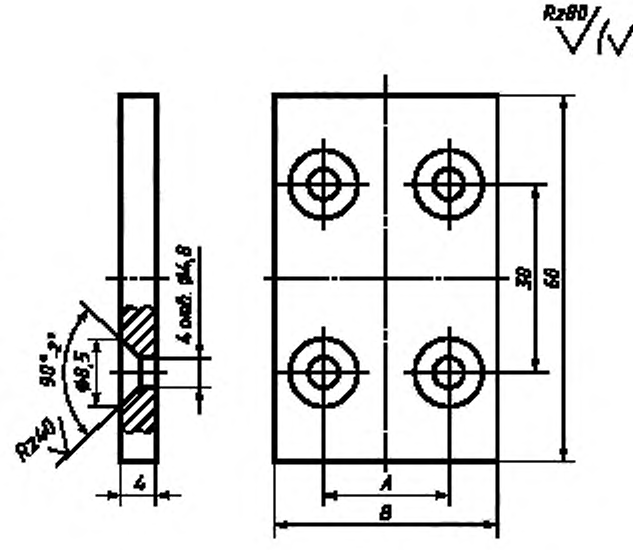

Черт. 3

Пример условного обозначения пластины прижима размером B = 24 мм:

Пластина прижима 0280-2601/002 ГОСТ 20155—74

3, 4. (Измененная редакция, Изм. № 1).

5. Материал — сталь Ст 3 по ГОСТ 380.

6. Конструкция и размеры центрирующих пластин (поз. *3*) должны соответствовать указанным на черт. 4 и в табл. 4.

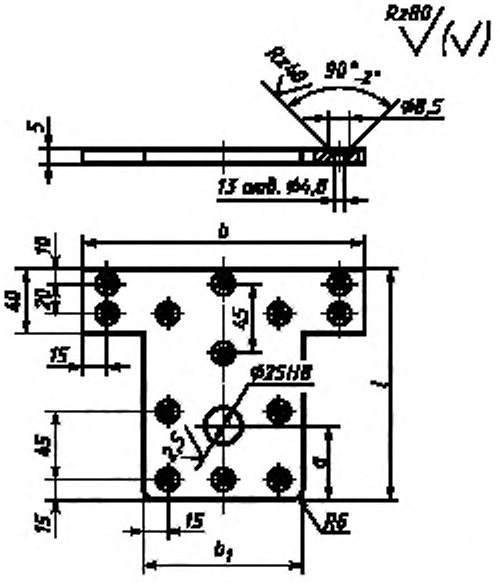

Черт. 4

Таблица 4

Размеры в мм

Обозначение центрирующей пластины	*a*	*b*	b_1	*l*	Масса, кг, не более
0280-2601/003	40	180	100	137	0,55
0280-2607/003	55			152	0,60
0280-2609/003	70	200	130	167	0,83

Пример условного обозначения центрирующей пластины размером *a* = 50 мм:

Пластина центрирующая 0280-2601/003 ГОСТ 20151—74

(Измененная редакция, Изм. № 1).

7. Материал — сталь Ст 3 по ГОСТ 380.

8. Конструкция и размеры направляющих пластин (поз. *4*) должны соответствовать указанным на черт. 5 и в табл. 5.

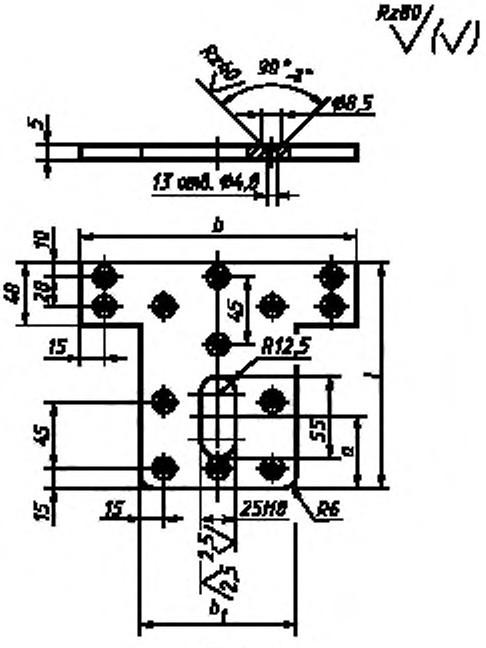

Черт. 5

Таблица 5

Размеры в мм

Обозначение направляющей пластины	*a*	*b*	b_1	*l*	Масса, кг, не более
0280-2601/004	40	180	100	137	0,52
0280-2607/004	55			152	0,57
0280-2609/004	70	200	130	167	0,80

Пример условного обозначения направляющей пластины размером *a* = 50 мм:

Пластина направляющая 0280-2601/004 ГОСТ 20151—74

(Измененная редакция, Изм. № 1).

9. Материал — сталь Ст3 по ГОСТ 380.

10. Технические условия — по ГОСТ 20131.

(Измененная редакция, Изм. № 2).

ИНФОРМАЦИОННЫЕ ДАННЫЕ

1. РАЗРАБОТАН И ВНЕСЕН Министерством станкостроительной и инструментальной промышленности СССР

РАЗРАБОТЧИКИ

М.Ф. Калинина, руководитель темы; **Л.И. Круглова**

2. УТВЕРЖДЕН И ВВЕДЕН В ДЕЙСТВИЕ Постановлением Государственного комитета СССР по стандартам от 27.08.74 № 2067

3. ВЗАМЕН МН 1888—61

4. ССЫЛОЧНЫЕ НОРМАТИВНО-ТЕХНИЧЕСКИЕ ДОКУМЕНТЫ

Обозначение НТД, на который дана ссылка	Номер пункта
ГОСТ 380—94	5, 7, 9
ГОСТ 1145—80	1
ГОСТ 20131—80	10

5. Ограничение срока действия снято Постановлением Госстандарта от 09.02.82 № 515

6. ИЗДАНИЕ (сентябрь 2000 г.) с Изменениями № 1, 2, утвержденными в феврале 1982 г., декабре 1987 г. (ИУС 5—82, 3—88)

Редактор *В.Н. Копысов*
Технический редактор *В.Н. Прусакова*
Корректор *В.С. Черная*
Компьютерная верстка *В.И. Грищенко*

Изд. лиц. № 02354 от 14.07.2000. Сдано в набор 28.09.2000. Подписано в печать 31.10.2000. Усл. печ. л. 0,93.
Уч.-изд. л. 0,60. Тираж 104 экз. С 6121. Зак. 964.

ИПК Издательство стандартов, 107076, Москва, Колодезный пер., 14.
Набрано в Издательстве на ПЭВМ
Филиал ИПК Издательство стандартов — тип. "Московский печатник", 103062, Москва, Лялин пер., 6.
Плр № 080102

gost.e-ecolog.ru