УДК 621.643.4.062 : 006.354 Группа Г18

ГОСУДАРСТВЕННЫЙ СТАНДАРТ СОЮЗА ССР

УГОЛЬНИКИ ПРОХОДНЫЕ ДЛЯ СОЕДИНЕНИЙ ТРУБОПРОВОДОВ ПО НАРУЖНОМУ КОНУСУ

Конструкция и размеры

Union elbows for tube connections on external cone. Construction and dimensions

ГОСТ 13962—74*

Взамен ГОСТ 13962—68

Постановлением Государственного комитета стандартов Совета Министров СССР от 10 сентября 1974 г. № 2124 срок введения установлен

с 01.07.75

Проверен в 1985 г.

Несоблюдение стандарта преследуется по закону

1. Конструкция и размеры проходных угольников должны соответствовать указанным на чертеже и в таблице.

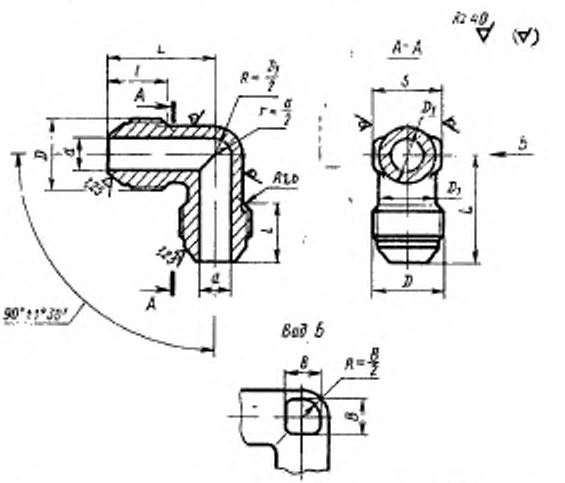

Издание официальное

Перепечатка воспрещена

★

* Переиздание (январь 1988 г.) с Изменениями № 1, 2, утвержденными в декабре 1980 г., январе 1986 г. (ИУС 3—81, 5—86)

gost.e-ecolog.ru

Размеры в мм

Наружный диаметр трубы $D_н$	Применяемость	d	D	D_1	S	l	L		B	Масса 100 шт., кг		
						Пред. откл. ±0,3	Номин.	Пред. откл.		Алюминиевый сплав	Сталь	Бронза
3		1,7	М8×1	6	7	11	19	±0,3	5	—	—	0,84
4		2,7	М10×1	8	10	12	21		6	—	1,44	1,39
6		3,7	М12×1	10	12	13	23			0,62	2,32	2,23
8		5,5	М14×1	12	14		24		7	1,21	3,43	3,30
10		7,5	М16×1	14	17	14	26		9	1,56	4,42	4,25
12		9,5	М20×1,5	16	19	17	31	±0,4	10	2,51	7,11	6,83
14		11,5	М22×1,5	18	22		33		13	3,23	9,15	8,80
16		13,5	М24×1,5	20		18	35		15	3,99	11,29	10,85
18		15,5	М27×1,5	22	24		37		17	5,13	14,52	13,98
20		17,0	М30×1,5	24	27	19	39		18	6,37	18,00	17,35
22		19,0	М33×2	27		22	43		21	6,88	19,45	
25		22,0		28	30		44		22	8,45	23,90	
28		25,0	М39×2	32	32	23	49		26	10,11	27,64	
30		27,0		34	36				28	10,72	30,40	
32		28,0	М42×2	38	41		52			12,38	35,00	
34		30,0	М45×2			24			30	15,03	42,50	
36		32,0	М48×2	40		25	55			16,85	47,75	
38		34,0		43	46					17,69	50,10	

Пример условного обозначения проходного угольника к трубопроводу $D_н$ =12 мм из алюминиевого сплава:

Угольник проходной 12—31А ГОСТ 13962—74

То же, из стали марки 45:

Угольник проходной 12—22А ГОСТ 13962—74

То же, из стали марки 12Х18Н9Т:

Угольник проходной 12—13А ГОСТ 13962—74

То же, из стали марки 13Х11Н2В2МФ:

Угольник проходной 12—11А ГОСТ 13962—74

То же, из бронзы:

Угольник проходной 12—41А ГОСТ 13962—74

То же, для изделий общего применения:

Угольник проходной 12—31 ГОСТ 13962—74

Угольник проходной 12—22 ГОСТ 13962—74

Угольник проходной 12—13 ГОСТ 13962—74

Угольник проходной 12—11 ГОСТ 13962—74

Угольник проходной 12—41 ГОСТ 13962—74

(Измененная редакция, Изм. № 1, 2).

2. Резьбовая часть угольников — по ГОСТ 13955—74.
3. Маркировать и клеймить — по ГОСТ 13977—74.
4. Технические условия — по ГОСТ 13977—74.

gost.e-ecolog.ru